SOUŘADNICE BODŮ "CHRÁNIČKY"

	Souřadnice x	Souřadnice y
ZÚ	1167191.737	578913.777
OBJEKT	1167190.802	578913.664
LB01	1167189.677	578913.529
LB02	1167184.983	578908.731
BOX-1	1167185.081	578907.502
LB03	1167186.993	578883.565
LB04	1167186.253	578877.443
BOX-2	1167185.022	578877.377
LB05	1167144.344	578875.241
KÚ	1167144.439	578873.431

LEGENDA VYSVĚTLIVEK

① KAČÍREK
② Pískové lože tl. 100mm, obsyp pískem nad vrchol trouby 300 mm

VZOROVÝ VÝKRES PLASTOVÉ KOMORY např. MONObox PLYvault CUBIS

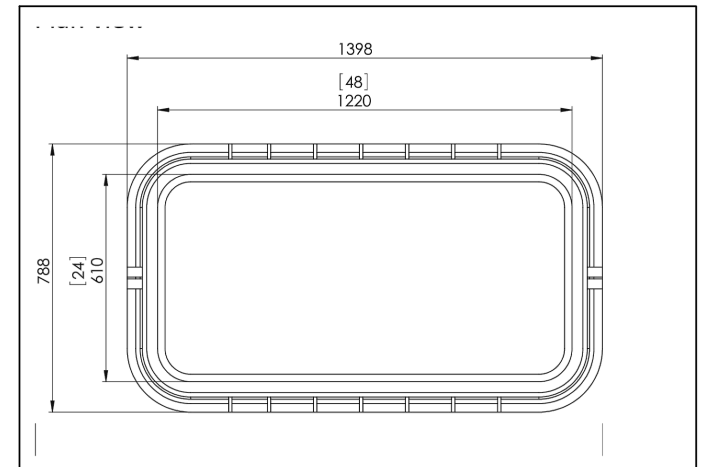

LEGENDA ČAR:

CHRÁNIČKA HDPE100 RC d110x10,0mm SDR17
VÝKOP
PROTLAK

VZOROVÝ ŘEZ ULOŽENÍ POTRUBÍ CHRÁNIČKY

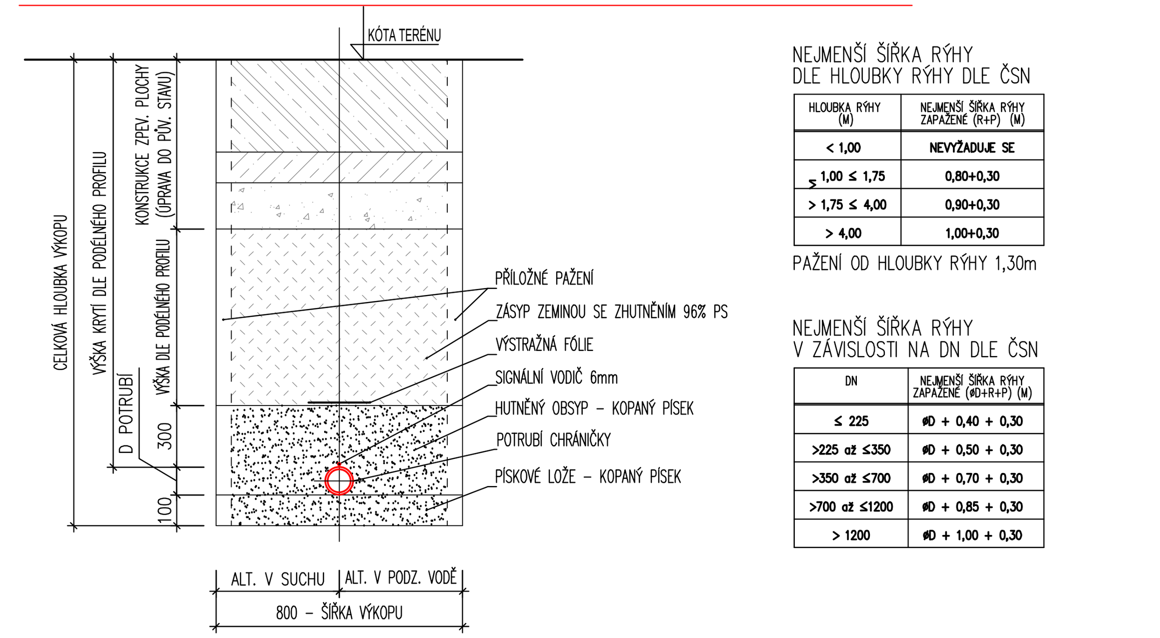

Autorizace:

Rev:	Datum:	Vedoucí projektu:	Kontroloval:	Vypracoval:	Popis změny:
0	05/2022	Jan Palla	Jan Palla	Monika Dunajová	

Investor:
Integrovaná střední škola Slavkov u Brna, p.o.
Tyršova 479, 684 01 Slavkov u Brna, IČ: 49408381

Akce/místo:
Příprava chrániček pro optický kabel pro ISŠ Slavkov u Brna
k.ú. Slavkov u Brna [750301]

TRASKO PROJEKCE
TRASKO Projekce, s.r.o.
Na Nouzce 487/8
682 01 Vyškov
www.projekce.trasko.cz
TEL 517 343 999
DIČ CZ07280921
IČ 07280921

Objekt: SO 01 Chránička pro optický kabel
Profese: elektroinstalace
Obsah: PODÉLNÝ PROFIL CHRÁNIČKY

Formát:	Zakázkové číslo:	Stupeň:
6xA4	PD-22-04-06	DUR
Měřítko:	**Číslo výkresu:**	**Paré:**
1:250	D.01	