B – souhrnná technická zpráva

SO 01.1 – Přípojka dešťové kanalizace, parcela KN 1760 (1.etapa)
SO 01.2 Dešťová retence a areálové rozvody (2.etapa)
SO 02 Přípojka splaškové kanalizace (1.etapa)
SO 03 Oplocení areálu vč. brány (2.etapa)
SO 04 Zrušení areálové ČOV (2.etapa)

AKCE:	**„Přípojka splaškové a dešťové kanalizace, oplocení areálu na Ořechovské 35“**
INVESTOR:	**Správa a údržba silnice, Jihomoravského kraje, p.o. Žerotínovo náměstí 449/3, 602 00 Brno**
MÍSTO STAVBY:	k.ú. Horní Heršpice [612065]
ČÍSLO ZAKÁZKY:	PD-23-06-06
PROJEKTANT:	Dunajová Monika
ZODPOVĚDNÁ OSOBA:	Ing. Martin Řezníček, – autorizovaný inženýr v oboru technika prostředí staveb, specializace technická zařízení ČKAIT: 1004119
STUPEŇ:	Projektová dokumentace pro provedení stavby (DPS)
DATUM:	08/2023
POČET STRAN:	24+7
PŘÍLOHA:	Technologický postu montáže

PARÉ Č.:

B.1 Popis území stavby

a) Charakteristika území a stavebního pozemku, zastavěné území a nezastavěné území, soulad navrhované stavby s charakterem území, dosavadní využití a zastavěnost území

Stavební pozemek se nachází v jiho-západní části Horní Heršpice města Brna. Dle platného územního plánu schválené na XLII. zasedání Zastupitelstva města Brna dne 03.11.1994, v úplném znění zpracovanému k datu 04.03.2022, se pozemek nachází v zastavěném území města Brna. Stavební pozemky jsou mírně svažitého charakteru.

Povrch pozemku nad navrhovanou stavbou je tvořen zatravněnou plochou.

b) údaje o souladu stavby s územním rozhodnutím nebo regulačním plánem nebo veřejnoprávní smlouvou územní rozhodnutí nahrazující anebo územním souhlasem

Stavba je v souladu s vydaným územním rozhodnutím

1) Úřad městské části města Brna, Brno-Jih, stavební úřad vydalo ÚZEMNÍ ROZHODNUTÍ dne 22.11.2022 s nabytím účinnosti dne 16.01.2023, sp.zn. S-MCBJIH/11483/2022/Vo

2) Úřad městské části města Brna, Brno-Jih, stavební úřad vydalo ÚZEMNÍ ROZHODNUTÍ dne 10.05.2023 s nabytím účinnosti dne 09.06.2023, sp.zn. S-MCBJIH/15664/2022/Vo

3) Úřad městské části města Brna, Brno-Jih, odbor vodního a lesního hospodářství a zemědělství - vydalo ROZHODNUTÍ dne 05.02.2024 s nabytím účinnosti dne 23.02.2024, sp.zn. OVLHZ/MMB/0360196/2023

c) údaje o souladu s územně plánovací dokumentací, v případě stavebních úprav podmiňujících změnu v užívání stavby

Dle územního plánu města Brna se řešená lokalita nachází v zastavitelných plochách území města Brna. Stavba je v souladu s plochou zastavěného území. Záměr je tedy v souladu s platným územním plánem.

Navržená stavba je zaznačena v hlavním výkresu územního plánu města Brna jako plocha:
BC 0.3 – návrh plochy čistého bydlení
SV – smíšené plochy výroby a služeb

Stavba je v souladu s vyhláškou č. 501/2006 Sb. O obecních požadavcích na využívání území, jež zahrnuje také technické infrastruktury, které slouží pro činnost spojenou se zařízením.

d) informace o vydaných rozhodnutích o povolení výjimky z obecných požadavků na využívání území

V současnosti nebyly vydány žádné výjimky z obecných požadavků na využívání území.

e) informace o tom, zda a v jakých částech dokumentace jsou zohledněny podmínky závazných stanovisek dotčených orgánů

Dokumentace byla projednána s dotčenými orgány a organizacemi. Veškerá vyjádření a stanoviska jsou uvedena v příloze „Dokladová část“. Požadavky uvedené ve vyjádření a stanoviskách budou investorem splněny. (podrobně v B.2 písm. e)

TRASKO Projekce, s.r.o., Na Nouzce 487/8, 682 01 Vyškov T 517 343 999 F 517 343 994 E projekce@trasko.cz
IČ 072 80 921 DIČ CZ 072 80 921 ČÚ ČSOB Vyškov, 284676108/0300 www.projekce.trasko.cz

f) výčet a závěry provedených průzkumů a rozborů - geologický průzkum, hydrogeologický průzkum, stavebně historický průzkum apod.
Byl proveden průzkum sítí technického vybavení, zjištěná vedení jsou zakreslena ve výkresové dokumentaci. V prostoru výstavby se nacházejí podzemní vedení, která bude nutno během stavby respektovat. Vyjádření jednotlivých správců budou uvedena v dokladové části.
Při předání staveniště je nutno v terénu zajistit vytýčení stávajících sítí technického vybavení v prostoru staveniště, při vlastním provádění stavby je pak nutno důsledně respektovat požadavky uvedené ve vyjádření jednotlivých správců.

g) ochrana území podle jiných právních předpisů[1])
Území není chráněno podle jiných právních předpisů.
V souběhu a křížení s navrhovanou stavbou bude několik podzemních a nadzemních sítí, které mají stanovena ochranná pásma. Stavba bude realizována v souladu normou ČSN 73 6005 – Prostorové uspořádání sítí technického vybavení.

Zájmová oblast se nachází mimo území památkové rezervace, památkové zóny, zvláště chráněného území atd.

h) poloha vzhledem k záplavovému území, poddolovanému území apod.
Území města Brno není poddolované. Řešená stavba se nenachází v záplavovém území.

i) vliv stavby na okolní stavby a pozemky, ochrana okolí, vliv stavby na odtokové poměry v území
Při provádění a po dokončení nebude mít stavba negativní vliv na okolní pozemky a stavby. V průběhu výstavby je nutno počítat se zvýšeným hlukem v pracovní době plynoucí z použití standardních stavebních nástrojů a strojů; zvýšenou prašností, případně nárazovou zvýšenou dopravní zátěží během dovozu a odvozu materiálu pro výstavbu. Stroje a mechanizace budou zajištěny proti úkapu ropných látek a udržovány v řádném technickém stavu. Příjezdová komunikace bude udržována v čistotě. Veškeré povrchy dotčené stavbou budou v rámci stavby uvedeny do původního stavu. Stavba nezasahuje a nemění stávající systém odvodnění území – bez vlivu na odtokové poměry v území.

Zamýšlená stavba nebude mít žádný škodlivý vliv na okolní stavby a pozemky, naopak zajistí odvod dešťových vod do veřejné kanalizace z areálu Správy a údržby silnic. Odtokové poměry v území se nemění.

j) požadavky na asanace, demolice, kácení dřevin
V zájmovém území ani v jeho těsné blízkosti se nevyžadují asanační práce. Bourací práce budou probíhat pouze v nezbytně nutném rozsahu, a to v zatravněných a zpevněných plochách areálu. Ke kácení porostů by mělo v průběhu výstavby dojít na soukromé parcele KN 1760, jedná se o malé stromky a náletové keře.

k) požadavky na maximální dočasné a trvalé zábory zemědělského půdního fondu nebo pozemků určených k plnění funkce lesa
Stavba nevyžaduje dočasný ani trvalý zábor pozemků zemědělského půdního fondu. Stavba nevyžaduje trvalý ani dočasný zábor pozemků určených k plnění funkci lesa.

TRASKO Projekce, s.r.o., Na Nouzce 487/8, 682 01 Vyškov T 517 343 999 F 517 343 994 E projekce@trasko.cz
IC 072 80 921 DIC CZ 072 80 921 ČÚ ČSOB Vyškov, 284676108/0300 www.projekce.trasko.cz

l) <u>územně technické podmínky - zejména možnost napojení na stávající dopravní a technickou infrastrukturu, možnost bezbariérového přístupu k navrhované stavbě</u>
Stavba areálových rozvodů dešťové kanalizace, oplocení a odstranění areálové ČOV bude vedena v trase odsouhlasené investorem, majiteli jednotlivých pozemků, správci jednotlivých sítí a požadavků dotčených institucí.

Areálová dešťová kanalizace bude napojena na nový rozvod dešťové kanalizace PVC SN12 DN300 – 1.etapa do revizní šachty RŠreg.
Betonové oplocení bude vedeno ve stávající trase oplocení a bude navazovat na zdivo stávajících budov areálu SuS JMK.

Navržená stavba respektuje vyhlášku č. 268/2009 Sb. o technických požadavcích na stavby, zejména pak odstupové vzdálenosti od stávajících sítí technického vybavení, které jsou dány ČSN 73 6005 Prostorové uspořádání sítí technického vybavení.

Vzhledem ke skutečnosti, že se jedná o podzemní stavbu, se na ni nevztahuje vyhláška č. 398/2009 Sb. o obecných technických požadavcích zabezpečujících bezbariérové užívání staveb.

m) <u>věcné a časové vazby stavby, podmiňující, vyvolané, související investice</u>
Předpokládaný časový průběh výstavby:
-Výstavba bude řešena ve dvou etapách.
Předpokládané zahájení výstavby 1.etapy v roce 2023-2024
Předpokládané zahájení výstavby 2.etapy v roce 2024-2025

n) <u>seznam pozemků podle katastru nemovitostí, na kterých se stavba provádí</u>
Seznam parcel dotčených umístěním stavby

Katastrální území	Parcelní číslo KN	Vlastník / uživatel, (svěřená správa)	Podíl	Číslo LV	Druh pozemku	Výměra m²
Horní Heršpice [612065]	KN 1764/1	Jihomoravský kraj, Žerotínovo 449/3, Veveří, 602 00 Brno Správa a údržba silnic Jihomoravského kraje p.o.,	1	514	zastavěná plocha a nádvoří	4079
Horní Heršpice [612065]	KN 1899/1	Statutární město Brno, Dominikánské náměstí 196/1, Brno-město, 60200 Brno	1	10001	ostatní plocha	6798
Horní Heršpice [612065]	KN 1774/1	Jihomoravský kraj, Žerotínovo 449/3, Veveří, 602 00 Brno Správa a údržba silnic Jihomoravského kraje p.o.,	1	514	ostatní plocha	5022
Horní Heršpice [612065]	KN 1777/1	Statutární město Brno, Dominikánské náměstí 196/1, Brno-město, 602 00 Brno	1	10001	ostatní plocha	2365

TRASKO Projekce, s.r.o., Na Nouzce 487/8, 682 01 Vyškov T 517 343 999 F 517 343 994 E projekce@trasko.cz
IČ 072 80 921 DIČ CZ 072 80 921 ČÚ ČSOB Vyškov, 284676108/0300 www.projekce.trasko.cz

o) seznam pozemků podle katastru nemovitostí, na kterých vznikne ochranné nebo bezpečnostní pásmo

Katastrální území	Parcelní číslo KN	Vlastník / uživatel, (svěřená správa)	Podíl	Číslo LV	Druh pozemku	Výměra m²
Horní Heršpice [612065]	KN 1773	Hartl Zdeněk MUDr., Rozhraní 545/41, Horní Heršpice, 61900 Brno Hartlová Ludmila Ing., Rozhraní 545/41, Horní Heršpice, 61900 Brno	½ ½	628	zastavěná plocha a nádvoří	90
Horní Heršpice [612065]	KN 1772	Hartl Zdeněk MUDr., Rozhraní 545/41, Horní Heršpice, 61900 Brno Hartlová Ludmila Ing., Rozhraní 545/41, Horní Heršpice, 61900 Brno	½ ½	628	zahrada	458
Horní Heršpice [612065]	KN 1770/1	SJM Holý Martin Mgr. a Holá Barbora Mgr., Osamělá 720/26, Horní Heršpice, 61900 Brno	1	635	zahrada	396
Horní Heršpice [612065]	KN 1770/3	Janoška Petr, Osamělá 523/24, Horní Heršpice, 61900 Brno	1	958	zastavěná plocha a nádvoří	39
Horní Heršpice [612065]	KN 1770/2	Janoška Petr, Osamělá 523/24, Horní Heršpice, 61900 Brno	1	958	zahrada	420
Horní Heršpice [612065]	KN 1774/5	Jihomoravský kraj, Žerotínovo 449/3, Veveří, 602 00 Brno Správa a údržba silnic Jihomoravského kraje p.o.,	1	514	zastavěná plocha a nádvoří	695
Horní Heršpice [612065]	KN 1768/1	Císař Rudolf Ing., Osamělá 748/22, Horní Heršpice, 61900 Brno	1	372	Zahrada	1232
Horní Heršpice [612065]	KN 1759/1	Hažmuková Iva Ing., Osamělá 636/11, Horní Heršpice, 61900 Brno	1	467	Zahrada	752
Horní Heršpice [612065]	KN 1762	Jihomoravský kraj, Žerotínovo 449/3, Veveří, 602 00 Brno Správa a údržba silnic Jihomoravského kraje p.o.,	1	514	zastavěná plocha a nádvoří	649
Horní Heršpice [612065]	KN 1760	Šmoldas Michal, Zeleného 1577/81, Žabovřesky, 616 00 Brno	1	487	zahrada	964
Horní Heršpice [612065]	KN 1756	SJM Slunečko Miroslav a Slunečková Jiřina Ing., Ořechovská 540/33, Horní Heršpice, 61900 Brno	1	214	Zahrada	873

B.2 Celkový popis stavby

a) nová stavba nebo změna dokončené stavby; u změny stavby údaje o jejich současném stavu, závěry stavebně technického, případně stavebně historického průzkumu a výsledky statického posouzení nosných konstrukcí

Jedná se o nové napojení a úpravu stávajícího areálového stavu a změnu trasy vedení.

TRASKO Projekce, s.r.o., Na Nouzce 487/8, 682 01 Vyškov T 517 343 999 F 517 343 994 E projekce@trasko.cz
IČ 072 80 921 DIČ CZ 072 80 921 ČÚ ČSOB Vyškov, 284676108/0300 www.projekce.trasko.cz

b) účel užívání stavby
Stavba areálových rozvodů dešťové kanalizace bude sloužit pro regulovaný odvod dešťových vod ze stávajícího areálu Správy a údržby silnic do stávající veřejné dešťové kanalizace DN300 vedené na ulici Osamělá.

Stavba betonového oplocení vč. brány bude sloužit pro pohledové odstínění areálu SuS JMK od okolních zahrad a má za úkol zabránit nebo omezit pohyb přes hranici pozemku nepovolaným osobám. Nová stavba oplocení areálu je řešeno ve stávající trase oplocení, které není v dobrém technickém stavu, a proto bude odstraněno a nahrazeno novým.

V rámci přepojení areálové splaškové kanalizace je možné zrušení stávající areálové ČOV, která již nebude využívána pro likvidaci areálových splaškových ani technologických vod.

c) trvalá nebo dočasná stavba
Jedná se o stavbu trvalého charakteru.

d) informace o vydaných rozhodnutích o povolení výjimky z technických požadavků na stavby a technických požadavků zabezpečujících bezbariérové užívání stavby
Stavba nevyžaduje žádné výjimky ani úlevová řešení.

e) informace o tom, zda a v jakých částech dokumentace jsou zohledněny podmínky závazných stanovisek dotčených orgánů
Dokumentace byla projednána s dotčenými orgány a organizacemi. Veškerá vyjádření a stanoviska jsou uvedena v příloze „Dokladová část“. Požadavky uvedené ve vyjádření a stanoviskách budou investorem splněny

1) Výpisy z katastru nemovitostí (vytištěno z internetu)
2) Kopie z katastrální mapy (vytištěno z internetu)

3) E.GD, a.s., zn.: B6941-26180382 ze dne 22.04.2022
- v zájmovém území se nachází podzemní vedení VN, NN, nadzemní vedení NN a sdělovací vedení
- před zahájením stavebních prací bude požádáno o přesné vytýčení distribuční sítě
- při provádění stavebních prací nesmí dojít k poškození a znepřístupnění zařízení distribuční soustavy, bude dodrženo ochranné pásmo kabelů
- byl udělen souhlas s činností a stavbou v ochranném pásmu zařízení distribuční soustavy
- před zahájením stavebních prací bude požádáno o přesné vytýčení distribuční sítě min.14 dní předem
- při provádění stavebních prací v ochranném pásmu budou zemní práce prováděné ručně
- zemní práce nesmí narušit stabilitu podpěrných bodů zařízení, výkopové práce min. 1m od zařízení

4) E.GD, a.s., zn.: R25316-27066175 ze dne 26.08.2022
- v zájmovém území se nachází podzemní vedení VN, NN, podzemní vedení NN a distribuční trafostanice VN/NN
- před zahájením stavebních prací bude požádáno o přesné vytýčení distribuční sítě
- při provádění stavebních prací nesmí dojít k poškození a znepřístupnění zařízení distribuční soustavy, bude dodrženo ochranné pásmo kabelů
- byl udělen souhlas s činností a stavbou v ochranném pásmu zařízení distribuční soustavy
- před zahájením stavebních prací bude požádáno o přesné vytýčení distribuční sítě min.14 dní předem
- při provádění stavebních prací v ochranném pásmu budou zemní práce prováděné ručně
- zemní práce nesmí narušit stabilitu podpěrných bodů zařízení, výkopové práce min. 1m od zařízení

TRASKO Projekce, s.r.o., Na Nouzce 487/8, 682 01 Vyškov T 517 343 999 F 517 343 994 E projekce@trasko.cz
IC 072 80 921 DIC CZ 072 80 921 ČÚ ČSOB Vyškov, 284676108/0300 www.projekce.trasko.cz

5) CETIN ČESKÁ TELEKOMUNIKAČNÍ INFRASTRUKTURA, a.s., č. j.: 623843/22 ze dne 25.04.2022
- dojde ke střetu se sítí elektrotechnických komunikací společnosti CETIN
- souhlasí se stavbou dle projektové dokumentace
- budou dodržené všeobecné podmínky ochrany elektronických sítí společnosti Cetin

6) CETIN ČESKÁ TELEKOMUNIKAČNÍ INFRASTRUKTURA, a.s., č. j.: 712221/22 ze dne 19.07.2022
- dojde ke střetu se sítí elektrotechnických komunikací společnosti CETIN
- souhlasí se stavbou dle projektové dokumentace
- budou dodržené všeobecné podmínky ochrany elektronických sítí společnosti Cetin

7) GasNet Služby, s.r.o., nz.: 5002600363 ze dne 11.05.2022
- v zájmové lokalitě se nachází stávající NTL plynovod
- při realizaci stavby bude dodržena ČSN 73 6005 tab. 1 a 2
- v lokalitě se nenachází plynové vedení společnosti GasNet, v prostoru se může vyskytovat jiné podzemní vedení na které je třeba brát zřetel

8) GasNet Služby, s.r.o., nz.: 5002653759 ze dne 25.07.2022
- v zájmové lokalitě se nachází stávající NTL plynovod
- při realizaci stavby bude dodržena ČSN 73 6005 tab. 1 a 2
- v lokalitě se nachází nefunkční odstavené plynové vedení, na které je třeba brát zřetel

9) ČEPS, a.s., nz.: 03899/2022/CEPS ze dne 21.04.2022
- v zájmové lokalitě se nenachází žádné zařízení společnosti ČEPS a.s.
- při realizaci stavby bude dodržena ČSN 73 6005 tab. 1 a 2

10) Magistrát města Brna, odbor životního prostředí, Čj.: MMB/0241921/2022/JN (DS) ze dne 16.05.2022
Ochrana ovzduší:
- kropení vzniklých prašných ploch staveniště
- kontrola čistoty dotčených příjezdových komunikací na staveniště
- udržování pořádku na staveništi a v okolí staveniště
Ochrana přírody a krajiny:
- je nutné dodržet ČSN 839061 Technologie vegetačních úprav v krajině - Ochrana stromů, porostů a vegetačních ploch při stavebních pracích a ČSN 839031 Technologie vegetačních úprav v krajině - Trávníky a jejich zakládání
Odpadové hospodářství a hydrogeologie:
- se vzniklými odpady bude nakládáno v souladu s hierarchií odpadového hospodářství

11) Magistrát města Brna, odbor životního prostředí, Čj.: MMB/0377350/2022/JN (DS) ze dne 03.08.2022
Ochrana ovzduší:
- kropení vzniklých prašných ploch staveniště
- kontrola čistoty dotčených příjezdových komunikací na staveniště
- udržování pořádku na staveništi a v okolí staveniště
Ochrana přírody a krajiny:
- je nutné dodržet ČSN 839061 Technologie vegetačních úprav v krajině - Ochrana stromů, porostů a vegetačních ploch při stavebních pracích a ČSN 839031 Technologie vegetačních úprav v krajině - Trávníky a jejich zakládání
Odpadové hospodářství a hydrogeologie:
- bez připomínek

TRASKO Projekce, s.r.o., Na Nouzce 487/8, 682 01 Vyškov T 517 343 999 F 517 343 994 E projekce@trasko.cz
IČ 072 80 921 DIČ CZ 072 80 921 ČÚ ČSOB Vyškov, 284676108/0300 www.projekce.trasko.cz

12) Statutární město Brna, Majetkový odbor, Čj.: MMB/0241922/2022 ze dne 09.06.2022
- souhlasí s uvedeným záměrem
- případný zásah do komunikačních ploch musí být předem projednán
- vyjádření ke stavbě SO 02 Přípojka splaškové kanalizace a SO 03 Oplocení areálu vč. brány bylo vydáno čj.: MMB/0376818/2022 ze dne 26.08.2022na základě samostatné žádosti
- souhlas na situace dle §184a stavebního zákona

13) Statutární město Brna, Majetkový odbor, Čj.: MMB/0376818/2022 ze dne 26.08.2022
- souhlasí s uvedeným záměrem
- objekt oplocení nesmí zasahovat svou konstrukcí do přilehlého pozemku Statutárního města Brna
- vyjádření ke stavbě SO 01 Dešťová kanalizace bylo vydáno dne 09.06.2022 pod č.j. MMB/0241922 na základě samostatné žádosti
- souhlas na situace dle §184a stavebního zákona

14) Technické sítě Brno, a.s., nz.: TSB/04995/2022 ze dne 25.04.2022
- nedojde k dotčení zařízení ve správě Technických sítí Brno
- před zahájením stavebních prací bude požádáno o přesné vytýčení distribuční sítě
- bez připomínek

15) Technické sítě Brno, a.s., nz.: TSB/08502/2022 ze dne 26.07.2022
- nedojde k dotčení zařízení ve správě Technických sítí Brno
- před zahájením stavebních prací bude požádáno o přesné vytýčení distribuční sítě
- bez připomínek

16) Brněnské vodárny a kanalizace, a.s., nz.: BVK/22036/2022 ze dne 14.12.2022
- stanovisko je platné v případě, že bude kanalizační řad v ulici Osamělá předán do provozování BVAK
- před zahájením stavebních prací bude požádáno o přesné vytýčení za účasti zástupce střediska p. Vitoch +420 606 676 346
- při realizaci stavby bude dodržena ČSN 73 6005 tab. 1 a 2
- zahájení stavebních prací bude oznámeno 3 dny předem
- povolený regulovaný odtok 33l/s do veřejné dešťové kanalizace

17) Brněnské vodárny a kanalizace, a.s., nz.: BVK/14672/2022 ze dne 19.08.2022
- stavbou v zájmové lokalitě se nachází vodovodní a kanalizační řady v majetku a provozování BVAK
- před zahájením stavebních prací bude požádáno o přesné vytýčení za účasti zástupce střediska vodovodů a kanalizací p. Stelzel +420 606 676 302, p. Vitoch +420 606 676 346
- při realizaci stavby bude dodržena ČSN 73 6005 tab. 1 a 2
- zahájení stavebních prací bude oznámeno 3 dny předem
- areálová ČOV bude odpojena od areálových rozvodů splaškových vod a bude zrušena
- do splaškové kanalizace nesmí být zaústěny žádné potrubí dešťových vod
- oplocení bude umístěné mimo ochranné pásmo kanalizačních stok

18) Brněnské komunikace, a.s., čj.: BKOM/09236/2022, 3100/BKOM/09237/2022 ze dne 09.05.2022
- souhlasí s umístěním stavby dle projektové dokumentace
- zahájení stavby bude oznámeno v dostatečném předstihu
- stavba bude zkoordinována se stavbou „Komunikace a dostavba dešťové kanalizace Brno-Jih“

19) Brněnské komunikace, a.s., čj.: BKOM/18361/2022 ze dne 19.08.2022
- souhlasí s umístěním stavby dle projektové dokumentace
- zahájení stavby bude oznámeno v dostatečném předstihu
- stavba nebude zasahovat do zpevněných ploch asfaltové komunikace

TRASKO Projekce, s.r.o., Na Nouzce 487/8, 682 01 Vyškov T 517 343 999 F 517 343 994 E projekce@trasko.cz
IČ 072 80 921 DIČ CZ 072 80 921 ČÚ ČSOB Vyškov, 284676108/0300 www.projekce.trasko.cz

20) Veřejná zeleň města Brna, p.o., zn.: S/578/22 ze dne 25.04.2022
- souhlasí s umístěním stavby dle PD
- v dané lokalitě se nenachází žádné stromořadí ve správě VZMB

21) Veřejná zeleň města Brna, p.o., zn.: S/933/22 ze dne 18.07.2022
- souhlasí s umístěním stavby dle PD
- v dané lokalitě se nenachází žádné stromořadí ve správě VZMB

22) Úřad městské části města Brna, Brno-Jih, silniční správní úřad
Čj.: MCBJIH/05471/2022/SÚ/Br ze dne 04.05.2022
- stavbou nebude dotčeno žádné vedení ani stavba ve správě a majetku silničního správního úřadu

23) Úřad městské části města Brna, Brno-Jih, silniční správní úřad
Čj.: MCBJIH08673/2022/SÚ/Br ze dne 29.07.2022
- stavbou nebude dotčeno žádné vedení ani stavba ve správě a majetku silničního správního úřadu

24) Nej.cz s.r.o., zn.: VYJNEJ-2022-07349-01 ze dne 02.062022
- souhlasí s umístěním stavby dle PD

25) Nej.cz s.r.o., zn.: VYJNEJ-2022-09488-02 ze dne 19.07.2022
- souhlasí s umístěním stavby dle PD

26) Souhlas na situaci dle §184a stavebního zákona

f) ochrana stavby podle jiných právních předpisů[1])
Území není chráněno podle jiných právních předpisů.
V souběhu a křížení s navrhovanou stavbou bude několik podzemních a nadzemních sítí, které mají stanovena ochranná pásma. Stavba bude realizována v souladu normou ČSN 73 6005 – Prostorové uspořádání sítí technického vybavení.

g) navrhované parametry stavby - zastavěná plocha, obestavěný prostor, užitná plocha, počet funkčních jednotek a jejich velikosti apod.

SO 01.2 Dešťová retence a areálové rozvody
PVC SN12 DN300 dl. cca 16,24m
BET DN400 dl. cca 3,52m
PVC SN12 DN200 dl. cca 8,72m
Betonová revizní šachta ø1000mm – 3ks
Vírový regulátor CEV 530- 33l/s – 1ks
Betonová armaturní šachta 900x1200mm – 1ks
Plastová revizní šachta ø400mm – 1ks
Betonová retenční nádrž RTN 1, 3,08x4,58x1,93m – 6ks
Plastový box Rainbox CUBE RTN 2, 0,8x0,8x0,32m – 315ks
Nadzemní litinový hydrant DN80 – 1ks

TRASKO Projekce, s.r.o., Na Nouzce 487/8, 682 01 Vyškov T 517 343 999 F 517 343 994 E projekce@trasko.cz
IČ 072 80 921 DIČ CZ 072 80 921 ČÚ ČSOB Vyškov, 284676108/0300 www.projekce.trasko.cz

odstranění stávajících rozvodů
BETON DN300 dl. cca 48,38m
Betonová šachta ø1000mm – 1ks
Betonová uliční vpust ø500mm – 1ks
PVC SN12 DN300 dl. cca 7,17m (dočasné přepojení stávající areálové kanalizace)

SO 03 Oplocení areálu vč. brány
Betonové sloupky C16/20 120x120x2750mm (3250mm) – cca 57ks
Betonové plotové desky 1850x500x45mm – 245ks
Ocelové sloupky U65 – 2ks
Ocelová brána s plechovou výplní, v.2,0m, š. 4,5m – 1ks

odstranění drátěného oplocení
ŽLB sloupky, výška 2m - cca 6ks
Drátěný plot – dl. cca 100m
Ocelové sloupky, výška 2,5m – 60ks
Trapézový plech 18x2,5m
Ocelová brána š. 4,0m – 1ks

SO 04 Zrušení areálové ČOV
odstranění stávající 1ks ČOV EKOL 9
KAM DN 200 dl. cca 1,5m
KAM DN300 dl. cca 39,88m
Betonová šachta ø1000mm – 5ks
Betonová ČOV 2,8x4,5m – 1ks
Elektro rozvaděč ČOV
Betonová odlehčovací komora 1,7x2,5x2,0m (řešeno v rámci objektu SO 01.1)

h) <u>základní bilance stavby - potřeby a spotřeby médií a hmot, hospodaření s dešťovou vodou, celkové produkované množství a druhy odpadů a emisí, třída energetické náročnosti budov apod.,</u>
Navrhovaná stavba nebude při svém provozu produkovat žádné odpady a emise. Hospodaření s dešťovou vodou bude regulováno a zadržováno v prostoru akumulačních nádrží, dle požadavků a dohod s VaK Brno.

BILANCE DEŠŤOVÝCH VOD, VÝPOČET VELIKOSTI RETENČNÍHO ZAŘÍZENÍ
Dle ČSN 75 9010
VSTUPNÍ ÚDAJE

		KN 1762	KN 1763	KN 1763	KN 1765	KN 1766	KN 1764/1	KN 1764/1	KN 1764/1	KN 1764/2
Plocha	**A [m²]**	649	159	24	280	248	2529	1215	335	68
Součinitel odtoku	**c [-]**	0,9	0,8	0,15	0,6	0,8	0,8	0,6	0,15	0,8
Redukovaná plocha	**A_{red} [m²]**	584,1	127,2	3,6	168	198,4	2023,2	729	50,25	54,4

KN 1764/2	KN 1764/3	KN 1774/1	KN 1774/1	KN 1774/4	KN 1774/5	KN 1774/6	KN 1774/9	KN 1774/10	KN 1764/6
71	101	4652	370	246	695	789	403	603	9
0,15	0,6	0,8	0,15	0,9	0,9	0,9	0,9	0,9	0,9
10,65	60,6	3721,6	55,5	221,4	625,5	710,1	362,7	542,7	8,1

TRASKO Projekce, s.r.o., Na Nouzce 487/8, 682 01 Vyškov T 517 343 999 F 517 343 994 E projekce@trasko.cz
IČ 072 80 921 DIČ CZ 072 80 921 ČÚ ČSOB Vyškov, 284676108/0300 www.projekce.trasko.cz

RYCHLÁ BILANCE DEŠŤOVÝCH VOD

Celková redukovaná plocha	A_{red}	10257	m^2
Intenzita srážky (15 min déšť)	i_{15}	183,33	l/s.ha
Odtok dešťových vod	Q_{15}	188,04	l/s

NÁVRH VELIKOSTI RETENCE

Odtok z retenční nádrže	Q_0	33,00	l/s
Retenční objem max.	V_{ret}	165	m^3
Doba prázdnění RN:		1,4	hod

BILANČNÍ TABULKA

Město	Doba trvání srážek	Návrhový úhrn srážek (ČSN 75 9010)	Intenzita srážek (skripta)		Převod srážkových úhrnů na intenzitu	Průtok	Přítok do retence				Odtok z retence			Potřebný retenční objem
	t_c [min]	h_d [mm]	i [l/s.m²]		hd-i [mm]	Q [l/s]	$V_{přítok}$ [m³]				V_{odtok} [m³]			V_{ret} [m³]
Brno	5	9,5			317	324,81	97,44				9,90			87,54
	10	13,5			225	230,78	138,47				19,80			118,67
	15	16,5			183	188,05	169,24				29,70			139,54
	20	18,5			154	158,13	189,75				39,60			150,15
	30	21,3			118	121,37	218,47				59,40			159,07
	40	23,9			100	102,14	245,14				79,20			**165,94**
	60	26,2			73	74,65	268,73				118,80			149,93
	120	33,1			46	47,15	339,51				237,60			101,91

Instalace bloků DYKA Rainbox Cube se ukládá do vyhloubeného příkopu. Dno příkopu musí být hladké a srovnané so roviny (písek, štěrk). Na dno příkopu se pokládá hydroizolační folie. Následně se mohou pokládat a spojovat plastové bloky Rainbox Cube do potřebného tvaru a velikosti.

i) <u>základní předpoklady výstavby - časové údaje o realizaci stavby, členění na etap</u>
Výstavba bude řešena ve dvou etapách.
Předpokládané zahájení výstavby 1.etapy v roce 2023-2024
Předpokládané zahájení výstavby 2.etapy v roce 2024-2025

Stavba bude řešit kanalizační síť, oplocení areálu a zrušení areálové, rozdělena do dvou etap dle SO:

1. Etapa: SO 01.1 Přípojka dešťové kanalizace, parcela KN 1760
   SO 02 Přípojka splaškové kanalizace
2. Etapa SO 01.2 Dešťová retence a areálové rozvody
   SO 03 Oplocení areálu vč. brány
   SO 04 Zrušení areálové ČOV

j) <u>orientační náklady stavby</u> – podrobně dle položkového rozpočtu

TRASKO Projekce, s.r.o., Na Nouzce 487/8, 682 01 Vyškov T 517 343 999 F 517 343 994 E projekce@trasko.cz
IČ 072 80 921 DIČ CZ 072 80 921 ČÚ ČSOB Vyškov, 284676108/0300 www.projekce.trasko.cz

B.3 Základní technický popis staveb

V současné době jsou dešťové vody z areálu Správy a údržby silnic odváděna areálovou dešťovou kanalizací BET DN300 přes odlehčovací komoru OK1 do stávající veřejné dešťové kanalizace BEO DN300, která je vedena v asfaltové místní komunikaci na ulici Osamělá na parcele KN 1899/1.

Do stávající odlehčovací komory OK1 jsou nyní zaústěny také přečištěné odpadní vody z areálové ČOV. Tyto odpadní vody budou od odlehčovací komory a areálové ČOV odpojeny a jejich likvidace bude řešena novou přípojkou splaškové kanalizace areálu.

V současné době jsou splaškové vody z areálu Správy a údržby silnic odváděny areálovou splaškovou kanalizací KAM DN 200-400 přes areálovou čistírnu odpadních vod (dále jen ČOV) s odtokem přečištěných odpadních vod do stávající veřejné dešťové kanalizace KAM DN300, která je vedena v asfaltové místní komunikaci na ulici Osamělá na parcele KN 1899/1.

Do stávající odlehčovací komory OK1 jsou odpadní vody zaústěny společně s areálovými rozvody dešťové kanalizace. Tyto odpadní vody budou od odlehčovací komory odpojeny a jejich likvidace bude řešena novou přípojkou splaškové kanalizace a novým rozvodem areálové splaškové kanalizace do nové splaškové kanalizace v ulici Rozhraní.

Dešťové vody ze střech a zpevněných ploch areálu SúS JMK budou částečně zasakovány na přilehlých pozemcích areálové zeleně a následně budou přes akumulační nádrže řízeně vypouštěny (RŠreg) novou přípojkou dešťové kanalizace do veřejné dešťové kanalizace v ulici Osamělá.

SO 01.1 – Přípojka dešťové kanalizace, parcela KN 1760

Řešeno v rámci první etapy. Samostatná projektová dokumentace.

SO 01.2 Dešťová retence a areálové rozvody

Nová kanalizační síť areálové dešťové kanalizace areálu SuS JMK tvoří síť z části nové gravitační areálové dešťové kanalizace. Potrubí a uložení šachet je situováno v areálových komunikacích, zpevněných plochách chodníků a zatravněných plochách. Navrhovaná gravitační dešťová kanalizace bude v profilu DN300 mm z PVC kruhové únosnosti SN12 a potrubí BETON DN400. Potrubí PVC je navrženo jako hladké se sendvičovou konstrukcí stěny, spoje pomocí hrdel. Na areálovém rozvodu budou osazeny v místě napojení, směrových a výškových lomech revizní betonové šachty DN1000 mm a plastová šachta DN400 s litinovými poklopy s odvětráním, tř. D400.

Areálový rozvod dešťové kanalizace je navrhován se zaústěním do nové revizní betonové šachty RŠreg. Revizní šachta RŠreg bude umístěna již na pozemku investora ve zpevněné ploše z betonových panelů na místě stávající betonové odlehčovací komory OK1, která bude v rámci stavby odstraněna, na parcele KN 1764/1. Tato šachta bude osazena v rámci stavby 1.etapy SO 01.1 – Přípojka dešťové kanalizace, parcela KN 1760.
Celkem bude zbudováno cca 28,48m nové areálové dešťové kanalizace s akumulačním prostorem. Akumulační prostor RTN 2 je navržena z plastových boxů např.: DYKA Rainbox Cube o celkovém užitném retenčním objemu cca 64,50 m3. Retenční nádrž RTN 1 je navržena z šesti betonových pravoúhlých nádrží o vnitřních rozměrech 4300 x 2800 x 1930 mm s tloušťkou stěny 14mm o celkovém objemu 140,0m^3.
Podrobný popis je uveden v SO 01.2-01 Technická zpráva.

TRASKO Projekce, s.r.o., Na Nouzce 487/8, 682 01 Vyškov T 517 343 999 F 517 343 994 E projekce@trasko.cz
IČ 072 80 921 DIČ CZ 072 80 921 ČÚ ČSOB Vyškov, 284676108/0300 www.projekce.trasko.cz

SO 02 Přípojka splaškové kanalizace
Řešeno v rámci první etapy. Samostatná projektová dokumentace.

SO 03 Oplocení areálu vč. brány
Stavba oplocení areálu bude provedena ve stávající trase oplocení areálu SuS JMK. Stavební konstrukce a prvky jsou v souladu s normovými hodnotami a po dobu životnosti stavby vyhoví požadovanému účelu i předpokládaným zatížením a nepříznivým vlivům prostředí. Stavba bude provedena v souladu s vyhláškou 268*/2009 Sb. o technických požadavcích na stavby*.

Stavba oplocení je navržena z nových betonových plotových dílců s betonovými sloupky v celkové délce cca 112m a umístění nové dvoukřídlé brány s plechovou výplní v šířce cca 4,5m.
Podrobný popis je uveden v SO 03-01 Technická zpráva.

SO 04 Zrušení areálové ČOV
Do stávající odlehčovací komory OK1 jsou nyní zaústěny také přečištěné odpadní vody z areálové ČOV. Tyto odpadní vody budou od odlehčovací komory odpojeny a jejich likvidace bude řešena novou stavbou přípojky splaškové kanalizace (stavební objekt SO 02).

V současné době jsou splaškové vody z areálu Správy a údržby silnic odváděny areálovou splaškovou kanalizací KAM DN 200-350 přes areálovou čistírnu odpadních vod (dále jen ČOV) s odtokem přečištěných odpadních vod do stávající veřejné dešťové kanalizace BEO DN300, která je vedena v asfaltové místní komunikaci na ulici Osamělá na parcele KN 1899/1.

Stávající ČOV EKOL 9 je betonová biologická čistírna rozm. cca 2,16x2,5x4,0m s biodisky určená k aerobnímu čištění organických látek obsažených v odpadní vodě. Tato stavba pro areál SuS JMK byla povolena rozhodnutím dne 11.6.1996 s č.j. VLHZ-2629/96-Va/Dv s nabytím účinnosti dne 21.6.1996.

Ve stávajícím areálu je umístěna také ruční myčka nákladních aut a dopravní techniky, na parcele KN 1774/6. Tento objekt prošel celkovou modernizací a v roce 2022 byla stavba zkolaudována (sp.zn. S-MCBJIH/05847/2022/Vo ze dne 21.6.2022).
Součástí modernizace stávajícího ručního mycího boxu pro nákladní automobily byla také výměna čistírny odpadních vod za novou technologii REBEKA DJ 1,0. Čistírna odpadních vod (dále jen ČOV) REBEKA DJ 1,0 o kapacitě 5m^3/den. ČOV REBEKA DJ 1,0 je založena na principu fyzikálně-chemického čištění odpadních vod čiřením. Kal z ČOV je v pravidelných časových intervalech odpouštěn čerpadlem ČOV do sedimentační jímky vedle objektu mycího boxu. Vyčištěná voda z ČOV je gravitačním přepadem odváděna do areálové dešťové kanalizace.
V rámci nového vybudování oddílných areálových rozvodů a přípojky splaškové a dešťové kanalizace bude stávající technologie ČOV mycího boxu zachována a nově bude potrubí s přečištěnými odpadními vodami přepojeno novým potrubím PVC SN12 DN150 do areálové splaškové kanalizace a následně novou splaškovou přípojkou do veřejné splaškové kanalizace.
Podrobný popis je uveden v SO 04-01 Technická zpráva.

<u>Uložení potrubí</u>
Výkopové práce budou provedeny ve smyslu ČSN 73 3050. Potrubí, které bude ukládáno do otevřeného výkopu šířky 1,0-1,3 m. Potrubí bude uloženo na řádně urovnané a zhutněné lože ze

TRASKO Projekce, s.r.o., Na Nouzce 487/8, 682 01 Vyškov T 517 343 999 F 517 343 994 E projekce@trasko.cz
IC 072 80 921 DIC CZ 072 80 921 ČÚ ČSOB Vyškov, 284676108/0300 www.projekce.trasko.cz

štěrkodrti nebo písku zrnitosti max. 4mm, podíl frakce 0-4mm nesmí přesáhnout 10% celkového objemu. Po položení potrubí se provede jejich obsyp z nesoudržného materiálu štěrkodrti nebo písku zrnitosti max. 8 mm, podíl frakce 0-8mm do výšky 300 mm nad povrch potrubí za průběžného hutnění. Obsyp bude sypán z přiměřené výšky tak, aby nedošlo k poškození a změně polohy uložení potrubí.

Hutnění obsypu bude provedeno po vrstvách po obou stranách lehkými strojními dusadly nebo ručně. Do výšky min. 300mm nad vrchol potrubí neprovádět hutnění. Při montáži potrubí nutno dodržet technologické podmínky pokládky potrubí. Pro stupeň zhutnění obsypu platí pro nesoudržné zeminy Dpr = 95 %, pro soudržné zeminy Dpr = 92 %. Míru zhutnění nutno dodržet zejména do dosažení výšky alespoň jedné třetiny průměru trubky. Při provádění jednotlivých vrstev obsypu nutno současně vytahovat pažící prvky nad úroveň vrstvy obsypu. Při výskytu spodní vody bude na dno rýhy položena drenáž, která bude po dokončení pokládky potrubí zrušena.

Mezi potrubím a stěnou rýhy nutno dodržet vzdálenost min. 100 mm.
Zpětný zásyp v prostoru zpevněných ploch (vozovka, chodník) bude proveden dobře zhutnitelným materiálem hutněným po vrstvách. Míra zhutnění vyjádřená modulem přetvárnosti Edef,2 z druhého zatěžovacího cyklu musí vyhovovat hodnotám uvedený v TP 146. Míra zhutnění bude ověřena statickou zatěžovací zkouškou. Ve zbývající trase bude pro zpětný zásyp použit vytěžený materiál s mírou zhutnění zamezující následnému sedání výplně rýhy.

Zemní práce

Před zahájením zemních prací je investor povinen zajistit si v trase přípojky vytyčení všech inženýrských sítí, které je nutno před zahájením výkopu vytyčit jejich správci a následně respektovat podmínky jejich vyjádření. Na základě geologického profilu a obecně platných bezpečnostních předpisů je navržena rýha se svislými stěnami, paženými příložným pažením, a to v celém rozsahu výkopů. Předpokládá se, že při realizaci inženýrské sítě bude výkopek ukládán vedle rýhy a následně použit ke zpětnému zásypu stavební rýhy. Přebytečná zemina bude zemina odvezena na skládku určenou obcí Hlubočany. V případě zjištění podzemních vedení bude výkop prováděn ručně, v blízkosti inženýrských sítí pak ručně se zvýšenou opatrností. Výkop musí být zřetelně označen proti pádu chodců.

Zásyp výkopů bude prováděn postupně po vrstvách 200mm se zhutňováním. Povrch bude srovnán recyklátem a zeminou do původního terénu a následně průběžně doplňován stavebníkem podle sesedání zásypu po dobu minimálně 12-ti měsíců.

Vykopaná zemina bude ukládána podél výkopu a následně bude použita ke zpětnému zásypu a přebytek bude odvezen na skládku. Odpady budou likvidovány na skládkách ke skladování těchto materiálu určených. Stavebník doloží tuto likvidaci při kolaudaci díla stavebnímu úřadu (životnímu prostředí).
Část zeminy bude použita na terénní úpravy a zásypy v rámci stavebních prací, při uvádění pozemků do původního stavu.

Dlážděné kryty komunikací

Při otevírání rýh a výkopů u dlážděného krytu komunikace musí být jednotlivé dlažební prvky očištěny a uloženy samostatně na bezpečné místo tak, aby bylo zamezeno jejich poškození či odcizení.

TRASKO Projekce, s.r.o., Na Nouzce 487/8, 682 01 Vyškov T 517 343 999 F 517 343 994 E projekce@trasko.cz
IC 072 80 921 DIC CZ 072 80 921 ČÚ ČSOB Vyškov, 284676108/0300 www.projekce.trasko.cz

Při zásahu do chodníku bude vždy dlážděný kryt rozebrán v celé šířce chodníku. Při příčném překopu bude šířka rozebrání dlážděného krytu rovna šířce chodníku. Po uložení či opravě sítí bude kryt dlážděn zpět včetně případného přerovnání obrub. Stávající technologie pokládky bude respektována. S přihlédnutím na stávající stav chodníku před zásahem může správce MK určit jinak.

Živičné povrchy

Při otevírání rýh a výkopů u zpevněných vrstev bude před zahájením výkopových prací vytvořen svislý přímý okraj výkopu (zaříznutím pilou) v celé výšce živičného krytu, hrany výkopu budou provedeny pravoúhle.
Při podélném výkopu bude kryt chodníku proveden nově v celé šířce chodníku, při příčném výkopu bude kryt nově proveden v šířce rovnající se šířce chodníky.

Zásypy a podkladní i krycí vrstvy komunikací budou provedeny v souladu s TP146. Ve volném terénu bude zásyp rýhy prováděn vytěženou zeminou, hutněnou ve vrstvách 200 mm vhodným hutnícím prostředkem. Vrstva ornice bude doplněna v tloušťce 100 až 200 mm. V případě stávajícího travního povrchu bude provedeno osetí travním semenem.

Kanalizační poklopy budou dvou typů:
a) D400 litina výšky 16 cm, se zabudovanou tlumící vložkou, bez odvětrání, v krajské silnici III/4312, v místních komunikacích a chodnících;
b) B125 beton-litina výšky 12,5 cm, s tlumící vložkou, bez odvětrání, v polních pozemcích, kde nehrozí nájezd vozidly.

V komunikacích budou poklopy kanalizačních šachet situovány, pokud možno do středu jízdního pruhu, aby byly vozidly pojížděny v co nejmenší možné míře. Dojde k zapravení komunikace v následujícím složení:

Zapravení areálové komunikace - betonové panely

Betonový panel	200 mm
Výkopek	
Celkem	**200 mm**

Areálová komunikace, dlažba

Rozebrání a očištění betonové dlažby/dlažebních kostek	80 mm / 100 mm
Lože z kamenné drti 4 – 8 mm	40 mm
Štěrkodrť frakce 0 – 32 mm	150 mm
Celkem	**470 mm / 490 mm**

(Vyplnění spár křemenným pískem v případě betonové dlažby; vyplnění spár kamennou drtí v případě dlažebních kostek.)

Kanalizační šachty

Kanalizační revizní šachty jsou stavební objekty pro kanalizaci nebo odpadní potrubí uložené v zemi. Slouží především k zavzdušnění a odvzdušnění, kontrole, údržbě a čištění, ke změnám směru, sklonu nebo průřezu potrubí. Splňují na základě jejich odzkoušené kvality vysoké požadavky, které jsou dnes na stavební prvky odpadních kanalizací kladeny. Jsou vodotěsné vůči vnitřnímu a vnějšímu tlaku vody, odolné vůči otěru, trvanlivé a hospodárné.

TRASKO Projekce, s.r.o., Na Nouzce 487/8, 682 01 Vyškov T 517 343 999 F 517 343 994 E projekce@trasko.cz
IC 072 80 921 DIC CZ 072 80 921 ČÚ ČSOB Vyškov, 284676108/0300 www.projekce.trasko.cz

Na navržené kanalizační síti jsou navrženy jako spojovací a revizní objekty betonové prefabrikované šachty vnitřního průměru 1000mm s tl. stěny 120mm. Sestava kanalizační šachty je tvořena prefabrikovaným šachtovým dnem o vnitřní světlosti 1000mm s náležitým počtem skruží, přechodovou skruží a litinovým poklopem bez odvětrání tř. D400, včetně příslušného litinového poklopu.

V pojízdných plochách budou použity poklopy tř. D400. Pro vyrovnání výšky šachty budou použity vyrovnávací prstence výšky 40, 60, 80, 100 mm. Jednotlivé prefabrikované díly jsou opatřeny integrovaným gumovým těsněním, které zajišťuje vodotěsnost. Poklopy na kanalizačních objektech umístěných na trubním vedení se musí spolehlivě osadit a trvale zajistit. Osazení poklopu v pozemní komunikaci musí výškou odpovídat povrchu vozovky v místě osazení. Jejich trvalou výškovou stabilitu je nutno zajistit řádným podbetonováním nebo použitím vyrovnávacích prstenců.

Okolí vstupních poklopů v nezpevněném terénu a štěrkových vozovkách je nutno zpevnit do vzdálenosti nejméně 0,25m kolem poklopu. Poloha vstupního poklopu musí být trvale a spolehlivě zajištěna (TNV 75 5401). K obsypu objektů umístěných na trubním vedení bude výhradně použit tříděný štěrkopísek frakce 8 mm. Obsyp se provádí postupně a rovnoměrně po vrstvách, musí být proveden bez poškození vnějšího povrchu potrubí.

Zásady požárně bezpečnostního řešení
Z požárního hlediska se stavba pojímá jako bez požárního rizika. Objekty jsou podzemní, navržené z betonu nebo plastových materiálů.

Během výstavby jsou povinni dodavatel a investor dodržovat veškerá požární opatření, zejména tam, kde se předpokládá zvýšené požární nebezpečí. Za požární bezpečnost odpovídá dodavatel. V místě stavebního dvora v případě nebezpečí budou použity ochranné požární prostředky (hasicí přístroje, voda)

Hygienické požadavky na stavby, požadavky na pracovní a komunální prostředí
Zásady řešení parametrů stavby, zásady řešení vlivů stavby na okolí – vibrace, hluk, prašnost apod.
Stavba nebude ohrožovat život a zdraví osob nebo zvířat, zdravé životní podmínky jejich uživatelů ani uživatelů okolních staveb a nedojde k ohrožení životního prostředí nad zákonné limity zejména následkem uvolňování nebezpečných látek, přítomností nebezpečných částic v ovzduší, uvolňování emisí nebezpečných záření, znečištění vzduchu, povrchových nebo podzemních vod a půdy, nedostatečného zneškodňování odpadních vod a kouře a nevhodného nakládání s odpady. Při výstavbě budou použity jen certifikované, nezávadné materiály a technologie.

Během realizace stavby se s ohledem na charakter záměru nepředpokládá vznik havárie s vážnějšími dopady na životní prostředí dotčeného území.

Ve fázi provádění stavby dojde k určitému zvýšení úrovně hladiny hluku, a to v důsledku stavebních prací. Hluk je závislý na stavu a úrovni techniky, na způsobu a rozsahu prováděných prací. Jedná se však o běžné stavební činnosti, jejich dopad bude opět krátkodobý a bude soustředěn pouze do místa provádění stavebních prací. Stavební práce budou prováděny v denní době od 6,00 hod. a maximálně do 22,00 hod.

TRASKO Projekce, s.r.o., Na Nouzce 487/8, 682 01 Vyškov T 517 343 999 F 517 343 994 E projekce@trasko.cz
IC 072 80 921 DIC CZ 072 80 921 ČÚ ČSOB Vyškov, 284676108/0300 www.projekce.trasko.cz

Zásady ochrany stavby před negativními účinky vnějšího prostředí
a) protipovodňová opatření
Stavba není negativně ovlivněna tímto vlivem

b) ostatní účinky - vliv poddolování, výskyt metanu apod.
Stavba neleží v záplavovém ani poddolovaném území. Dle informací projektantovi dostupných v době zpracování této projektové dokumentace se stavba nenachází v poddolovaném území, ani projektantovi nejsou známy jiné podobné nebezpečné vlivy.

B.4 Dopravní řešení

a) Popis dopravního řešení včetně bezbariérových opatření pro přístupnost a užívání stavby osobami se sníženou schopností pohybu nebo orientace
Není předmětem této projektové dokumentace.

b) napojení území na stávající dopravní infrastrukturu
Napojení řešeného území na dopravní infrastrukturu zůstává stávající.
Projektovaná stavba je napojena na místní komunikaci odkud je stavba dobře přístupná. Ve zpevněných plochách místních komunikace nebude stavba řešena, tudíž je příjezd zajištěn z ulice Osamělá nebo ulice Rozhraní, popř. z areálu Správy a údržby silnic.

B.5 Řešení vegetace a souvisejících terénních úprav

Terénní úpravy v souvislosti s přípravou stavby kanalizace nejsou uvažovány.

Na pozemcích se v řešeném území nyní nachází několik vzrostlých stromů a křoviny. Plochu mimo pozemky zpevněné komunikace pokrývá trávník. Okolí pozemku pro umístění stavby bude vyčištěné od náletů a bude provedeno stržení travního drnu. Získaný odpad bude odvezen na skládku.

Všechny opravované plochy trávníku budou nově založeny. Na nově založených plochách zeleně v rámci terénních úprav vyčištěna půda od stavebních zbytků apod. do hloubky min. 10 cm. Uložena bude zemina kvalitní ornice ve svrchní vrstvě obohacená cca 20% zahradní zeminy. Provede se plošná úprava terénu, obdělání půdy nakopáním a uhrabáním, zásobní hnojení a ošetření herbicidem před založením. Nový trávník bude založen výsevem v kvalitě parkového trávníku.

Stromy budou vysazeny do jamek 0,6 m3 s 50% výměnou půdy. Vysazeny budou výpěstky s obvodem kmene 6-18-20 cm v 130 cm. Stromy budou ukotveny 3-mi kůly. U stromů budou zřízeny vegetační mísy průměru 150 cm s vyvýšeným okrajem, mulčovaného 15 cm kůrového substrátu.

Technologie ochrany zeleně:
Zvýšená ochrana stromů bude obedněním vysokým min. 2m, které je nutno připevnit bez poškození stromu a neosazovat přímo na kořenové náběhy. Kořenová zóna dřeviny - prostor pod korunou rozšířený o 1,5m, který nesmí být zatěžován zařízením staveniště a skladováním materiálu. Výkopové práce budou prováděny v souladu s ČSN 83 9061 Technologie vegetačních úprav v krajině - Ochrana stromů, porostů a vegetačních ploch při stavebních pracích. Výkopy budou optimalizovány s ohledem na minimální zásah do kořenového prostoru. V blízkosti kořenového prostoru stromů budou výkopové práce prováděny ručně, silnější kořeny (cca nad 3

TRASKO Projekce, s.r.o., Na Nouzce 487/8, 682 01 Vyškov T 517 343 999 F 517 343 994 E projekce@trasko.cz
IC 072 80 921 DIC CZ 072 80 921 ČÚ ČSOB Vyškov, 284676108/0300 www.projekce.trasko.cz

cm) nebudou přerušeny, ale pokud možno podcházeny. Bude minimalizována doba otevření výkopu. Zásyp se v dosahu kořenů provede kvalitním substrátem, umožňujícím regeneraci přerušených kořenů.

B.6 Popis vlivů stavby na životní prostředí a jeho ochrana

a) Vliv na životní prostředí - ovzduší, hluk, voda, odpady a půda

Stavba nebude produkovat odpady, nebude znečišťovat podzemní vody, lesy, ovzduší atd. Stavba bude provedena z běžných, k okolí chemicky i fyzikálně neutrálních materiálů a výrobků – bez vlivu na životní prostředí.

Bude nutné učinit všechna opatření, aby tyto negativní vlivy byly eliminovány na co nejmenší míru. **V průběhu výstavby ani při užívání nebude mít stavba negativní vliv na životní prostředí.**

Vybourané stavební hmoty, suť a prefabrikáty jsou považovány za odpady a musí s nimi být nakládáno v souladu se Zákonem č. 541/2020Sb. O odpadech v platném znění a souvisejících právních předpisů. Tuto povinnost bude mít dodavatel stavebních prací. Seznam odpadů je uveden včetně katalogových čísel v příloze č. 1 §1 - Katalog odpadů vyhlášky 8/2021 Sb. Odpad vzniklý při stavbě bude tříděn a likvidován dle své povahy. Odpad bude předán k likvidaci oprávněné osobě. Při stavební činnosti musí být zajištěno přednostní využití odpadů před jejich odstraněním a musí být předány provozovateli zařízení k využití odpadů. Uložením na skládku mohou být odstraňovány pouze ty odpady, u nichž jiný způsob odstranění není dostupný. Upozorňujeme, že odpadní dřevo opatřené ochranným nátěrem nelze spalovat, ale musí být předáno pouze oprávněné osobě.

S nebezpečnými odpady musí být nakládáno dle jejich skutečných vlastností a musí být odstraněny v zařízeních k tomu určených. O vzniku a způsobu nakládání s odpady musí být vedena evidence odpadů, jejíž náležitosti stanoví vyhláška č. 273/2021 Sb., o podrobnostech nakládání s odpady.

B.7 Ochrana obyvatelstva

Splnění základních požadavků z hlediska plnění úkolů ochrany obyvatelstva

Stavba není určena k využití pro ochranu civilního obyvatelstva. Jako prvek technické infrastruktury má plnit funkci hygienickou a je z hlediska civilní ochrany takto posuzována. Havarijní stavy, hygienická opatření a provoz spadající do kompetence provozovatele se budou řídit provozním řádem.

B.8 Zásady organizace výstavby

a) potřeby a spotřeby rozhodujících médií a hmot, jejich zajištění

K zásobování elektrickou energií a vodou pro potřeby realizace stavby budou zřízeny napojovací body na existujících vedeních v rámci obce. K zajištění dodávky el. Energie, pro provádění stavebních i bouracích prací je nutné zřídit dočasně el. zařízení – stavební rozvaděč, který musí mít provedenou revizi jednou za 6 měsíců. Dočasné staveništní vedení budou provedeny výhradně osobou s patřičnou způsobilostí. Za správnost jejich provedení zodpovídá osoba, která tyto rozvody provádí

b) odvodnění staveniště

Stavba v případě výskytu podzemní vody bude řešena s pomocí těsnící separační jílové hrázky nebo betonové zátky. V místech, kde stavba zasahuje do hladiny podzemní vody, musí být

TRASKO Projekce, s.r.o., Na Nouzce 487/8, 682 01 Vyškov T 517 343 999 F 517 343 994 E projekce@trasko.cz
IČ 072 80 921 DIČ CZ 072 80 921 ČÚ ČSOB Vyškov, 284676108/0300 www.projekce.trasko.cz

přerušen obsyp po cca 50-100 m těsnícími hrázkami nebo zátkami v min. tl. 0,50 m, které zabrání proudění podzemní vody podél potrubí. Těsnící hrázky nebo zátky budou vybudovány v celé tloušťce podsypu a obsypu;

Dešťové vody budou v rámci stavby likvidovány jako doposud, tudíž povrchovým odtokem a vsakem na zatravněných plochách. V rámci sjezdů a zpevněných ploch, budou dešťové vody zachytávány, pomocí uličních vpustí.

c) Napojení staveniště na stávající dopravní a technickou infrastrukturu
Projektovaná stavba je napojena na místní komunikaci odkud je stavba dobře přístupná. Ve zpevněných plochách místních komunikace nebude stavba řešena, tudíž je příjezd zajištěn z ulice Osamělá, popř. z areálu Správy a údržby silnic.

Napojení staveniště na sítě technické infrastruktury zajistí zhotovitel stavby na své náklady, projedná a zajistí potřebné smlouvy před zahájením stavby s příslušným poskytovatelem, vlastníkem. Předpokládá se odběr elektrické energie z místní sítě NN přes přenosný elektroměrový rozvaděč, nebo si zhotovitel zajistí náhradní zdroje energie, např. mobilní diesel agregáty. Předpokládá se, že dodavatel zajistí pro pracovníky mobilní WC. Mobilní telefony pro potřeby stavby zajistí zhotovitel.

Výstavbou přípojky dešťové kanalizace budou dotčeny plochy, jejichž konstrukce včetně povrchu musí být po ukončení stavby uvedeny do původního stavu. Stávající inženýrské sítě budou po dobu výstavby zabezpečeny proti poškození.

d) vliv provádění stavba na okolní stavby a pozemky
Při realizaci stavby a objektech spojené s ní nebudou sousední pozemky zasaženy stavební činností. Pozemky budou pouze ovlivněny zvýšeným hlukem během stavby. V době výstavby bude omezen přístup k přilehlým nemovitostem a okolním pozemkům.

e) Ochrana okolí staveniště a požadavky na související asanace, demolice, kácení dřevin
Plocha pro zařízení staveniště musí být oplocena a zajištěna proti vniknutí nepovolaných osob. Vlastní plocha staveniště v úseku dotčeném stavbou musí být řádně označena a zajištěna proti pádu civilních osob do výkopu. Stavba nevyžaduje asanace ani demolice.

f) maximální dočasné a trvalé zábory pro staveniště
Zábor pro staveniště bude proveden pouze v bezprostředním okolí plánované stavby tak, aby bylo zajištěno provádění samotných stavebních prací. Staveniště bude zřetelně označeno.

Detailní návrh zařízení staveniště provede až podle výsledků výběru dodavatele, sám dodavatel. Před zahájením stavebních prací bude umístění zařízení staveniště projednáno mezi dodavatelem stavby, patřičným obecním úřadem a vlastníkem dotčeného pozemku. Veškeré souvislosti týkající se zařízení staveniště jsou věcí dodavatele stavby, který bude vybrán výběrovým řízením.

Projektant uvažuje s plochami vhodnými pro zařízení staveniště na k.ú. Horní Heršpice [612065], dle zákresu v koordinační situaci. Jedná se o plochu na parc. č. 1764/1. Po dokončení stavby budou plochy uvedeny do původního stavu, včetně jeho vybavení – náklady hradí zhotovitel stavby. Při

TRASKO Projekce, s.r.o., Na Nouzce 487/8, 682 01 Vyškov T 517 343 999 F 517 343 994 E projekce@trasko.cz
IČ 072 80 921 DIČ CZ 072 80 921 ČÚ ČSOB Vyškov, 284676108/0300 www.projekce.trasko.cz

výstavbě kanalizačních stok nedojde k trvalému záboru zemědělské půdy, po dobu výstavby dojde pouze k dočasnému záboru v šířce manipulačního pruhu.

Rozsah a stav staveniště
Staveniště je oploceno a je složeno z pozemků parc. č. 1764/1 k.ú. Horní Heršpice [612065]. Pozemek je rovinatý a asfaltového povrchu. Pozemek je v současném stavu bez dřevin, nebude provedeno kácení dřevin. Na pozemku se nachází stávající stavební objekty areálu SuS JMK.

Přístup na staveniště
Staveniště je přístupné z ulice Rozhraní. Je zpevněná (asfaltový povrch) a proto není potřeba řešit samostatný sjezd z ulice na staveniště.

Oplocení
Prostor pro stavbu bude doplněn mobilním oplocením. Bude zřízeno mobilní hliníkové oplocení o výšce 2 m. Vstup pro pracovníky bude opatřen uzamykatelnou vstupní brankou. Dále bude umístěn vjezd na staveniště, které budou taktéž uzamykatelné.

Určení záborů
Dočasný dlouhodobý zábor okolních pozemků není potřebný. Krátkodobé rozšiřující zábory budou probíhat při napojení na technickou infrastrukturu.

Zásobování staveniště vodou:
Jako zdroj vody bude sloužit mobilní cisterna, která bude průběžně doplňována.

Zajištění požární vody:
Z hydrantu na veřejné vodovodní síti v přilehlé ulici nebo areálu SuS JMK.

Bezpečnost a ochrana zdraví třetích osob
Staveniště bude oploceno mobilním oplocením, u vjezdů (vstupů) budou umístěny výstražné cedule "VSTUP NA STAVENIŠTĚ ZAKÁZÁN!". V době, kdy na staveništi nebudou probíhat práce, bude staveniště uzamčeno. Vstup na staveniště osobám se sníženou schopností pohybu a orientace nebude povolen.

Ochrana veřejných zájmů
Provádění stavby nebude mít vliv na okolní stavby a pozemky. Stavba bude probíhat pouze na uzavřeném a oploceném staveništi. Během stavby může dojít vlivem klimatických podmínek ke zvýšené hlučnosti a prašnosti v okolí stavby. Tyto jevy budou v nejvyšší možné míře eliminovány zhotovitelem stavby. V místě vjezdu na staveniště se předpokládá na přilehlé komunikaci zvýšený provoz.

Vliv na životní prostředí
Stavbou zařízení staveniště nedojde k narušení podmínek a požadavků pro ochranu životního prostředí. Nedojde poměrně k prašnosti, hluku ani zápachu. Stavbou nebudou dotčeny vodní zdroje. Na stavbu se nepožadují žádná zvláštní opatření pro ochranu životního prostředí.

TRASKO Projekce, s.r.o., Na Nouzce 487/8, 682 01 Vyškov T 517 343 999 F 517 343 994 E projekce@trasko.cz
IC 072 80 921 DIC CZ 072 80 921 ČÚ ČSOB Vyškov, 284676108/0300 www.projekce.trasko.cz

Staveništní komunikace
Jako zpevněné plochy pro provizorní komunikace po staveništi budou sloužit stávající zpevněné plochy v okolí stavby. Zpevněné plochy, které na staveništi budou budovány, se provedou až po sejmutí ornice. U výjezdu ze staveniště bude docházet k oklepu vozidel vyjíždějících ze stavby. Toto bude sloužit jako částečné očištění vozidel. Investor je povinen zajistit, aby komunikace byla udržována v čistotě během provádění prací.

Stavební buňky:
Buňky budou navrženy pro všechny etapy společně, a to v závislosti na nasazení počtu pracovníků (max. 10). Bude osazena 1x buňka, která bude sloužit jako kancelář stavbyvedoucího a 1x buňka jako sociální zázemí a šatna pro pracovníky. Buňky budou použity standardizovaného rozměru. Vrátnice vzhledem k velikosti staveniště nebude zřizována. Stavební buňky a mobilní WC budou umístěny na hranici staveniště.

POČET PRACOVNÍKŮ	POČET ZÁCHODŮ
do 10 žen	1 sedadlo
30 žen	2 sedadla
50 žen	3 sedadla
80 žen	4 sedadla
> 80 žen	1 sedadlo na každých dalších 30 žen
do 10 mužů	1 sedadlo + 1 mušle
50 mužů	2 sedadla + 2 mušle
100 mužů	3 sedadla + 3 mušle
> 100 mužů	1 sedadlo na každých dalších 50 mužů

Na staveništi se použije jedna mobilní toaleta s mísou, mušlí a umyvadlem. Vyvážení a doplňování zajištěno poskytovatelem pronájmu.

Sklady, skládky
Pro bednění a výztuž budou navrženy skládky v blízkosti stavby. Ostatní materiál bude na stavbu dovážen a po dokončení hrubé stavby skladován přímo v objektu, kde budou zřízeny provizorní sklady.

Uzamykatelné sklady
Na staveništi bude zřízena uzamykatelná buňka, která bude sloužit skladování nářadí a menší staveništní techniky. Sklad bude dále sloužit pro skladování hydroizolací a dalšího materiálu, který by bylo snadné odcizit. Rozměry uzamykatelné buňky- 2,5 x 5 m.

Zemina
Na stavbě bude provedeno sejmutí ornice. Ornice bude deponována na pozemku a použita při terénních úpravách po dokončení stavby. Ostatní zemina ze zemních prací bude pravidelně ukládána na skládce.

Bednění
Na skládce bednění bude z ekonomických důvodů skladováno bednění pouze na ucelenou část objektu. Po vybetonování a vytvrdnutí části konstrukce objektu bude bednění demontováno, očištěno a použito na navazující konstrukci. Bednění se po použití očistí a odveze ze staveniště.

TRASKO Projekce, s.r.o., Na Nouzce 487/8, 682 01 Vyškov T 517 343 999 F 517 343 994 E projekce@trasko.cz
IČ 072 80 921 DIČ CZ 072 80 921 ČÚ ČSOB Vyškov, 284676108/0300 www.projekce.trasko.cz

Výztuž
Výztuž bude skladována na zpevněné komunikaci v blízkosti objektu.

Stanovení podmínek provádění stavby z hlediska BOZP Při provádění stavby budou dodržovány bezpečnostní předpisy a budou používány ochranné pracovní pomůcky. Bude dodržován zákon 309/2006 Sb., kterým se upravují požadavky bezpečnosti a ochrany zdraví při práci v pracovněprávních vztazích o zajištění bezpečnosti a ochrany zdraví při činnosti nebo poskytování služeb mimo pracovněprávní vztahy (zákon o zajištění dalších podmínek bezpečnosti a ochrany zdraví při práci). Při provádění stavebně-montážních prací je nutné dodržet správné technologické postupy a postupy doporučené výrobci materiálů ve smyslu technologických pravidel, za jejichž zpracování odpovídá zhotovitel stavby. Dodržování kontroluje vedení stavby. Vedení stavby je povinen zajistit plnění všech zásad a předpisů bezpečnosti práce a ochrany zdraví při provádění stavby. O dodržení předepsaných opatření, použití ochranných prostředků, předání pracovišť zhotovitelům a provedení instruktáže zaměstnanců je třeba pořídit zápis do stavebního deníku. Pracovníci zhotovitele stavby budou podrobně seznámeni se závaznými předpisy pro organizaci bezpečné práce před započetím prací. Stavba bude prováděna dodavatelsky právnickou, nebo fyzickou osobou oprávněnou k podnikání, která má stavební nebo montážní práce v předmětu své činnosti, povolené podle zvláštních předpisů. Při provádění stavby budou dodrženy požadavky správců veškerých inženýrských sítí vznesené v předstihu provádění. Všechny fyzické osoby pohybující se s vědomím stavby po staveništi, a to nejen pracovníci zhotovitelů, musí být řádně proškoleni, v rozsahu působnosti a své pracovní činnosti na staveništi a vybaveni patřičnými ochrannými pomůckami. Za dodržování bezpečnosti práce na staveništi v průběhu výstavby plně zodpovídá zhotovitel stavby a jim pověřené osoby. V průběhu realizace musí být dodrženy veškerá nařízení a vyhlášky týkající se bezpečnosti práce. Při provádění stavby je nutné rovněž respektovat jednotlivá nařízení a podmínky uvedené ve stavebním povolení a v jednotlivých částech projektu.

g) Požadavky na bezbariérové obchozí trasy
Není třeba provádět žádné úpravy pro zajištění bezbariérového užívání během výstavby.

h) maximální produkovaná množství a druhy odpadů a emisí při výstavbě, jejich likvidace
Odpady
Nakládání s odpady se bude řídit zákonem č. 541/2020 Sb. o odpadech v platném znění a souvisejících právních předpisů. Seznam odpadů je uveden včetně katalogových čísel v příloze č. 1 §1 - Katalog odpadů vyhlášky 8/2021 Sb. Odpad vzniklý při stavbě bude tříděn a likvidován dle své povahy. Odpad bude předán k likvidaci oprávněné osobě. Při stavební činnosti musí být zajištěno přednostní využití odpadů před jejich odstraněním a musí být předány provozovateli zařízení k využití odpadů. Uložením na skládku mohou být odstraňovány pouze ty odpady, u nichž jiný způsob odstranění není dostupný. Upozorňujeme, že odpadní dřevo opatřené ochranným nátěrem nelze spalovat, ale musí být předáno pouze oprávněné osobě.

S nebezpečnými odpady musí být nakládáno dle jejich skutečných vlastností a musí být odstraněny v zařízeních k tomu určených. O vzniku a způsobu nakládání s odpady musí být vedena evidence odpadů, jejíž náležitosti stanoví vyhláška č. 273/2021 Sb., o podrobnostech nakládání s odpady.

Jednotlivé druhy odpadů, které budou v rámci stavby nashromážděny, budou likvidovány na skládkách ke skladování těchto materiálů určených.

TRASKO Projekce, s.r.o., Na Nouzce 487/8, 682 01 Vyškov T 517 343 999 F 517 343 994 E projekce@trasko.cz
IČ 072 80 921 DIČ CZ 072 80 921 ČÚ ČSOB Vyškov, 284676108/0300 www.projekce.trasko.cz

V případě výskytu nebezpečných odpadů (NO) nebo odpadů obsahujících nebezpečné látky je nutný souhlas k likvidaci NO nebo k jeho likvidaci musí být použita firma, která tento souhlas vlastní.

i) Bilance zemních prací, požadavky na přísun nebo deponie zemin.
Manipulace s materiálem bude prováděna pouze v prostoru stavby a v místě jeho uložení. Odvoz vybouraného živičného krytu vozovek na skládku nebezpečného odpadu například. Předpokládaná bilance zemních prací bude uvedena ve výkazu výměr a položkovém rozpočtu stavby. Bilance může být upřesněna před, nebo během realizace stavby.

Zemní práce budou prováděny v potřebném rozsahu pro zhotovení základových konstrukcí, vyrovnání terénu a drenážního systému. Mezideponie budou vytvořeny na pozemku investora v rámci prostoru zařízení staveniště. Zhotovitel zajistí instalaci mobilního chemického WC. Dešťové vody budou odváděny do okolní zeleně.

Vykopaná zemina bude ukládána podél výkopu a bude použita ke zpětnému zásypu nového potrubí. Zbývající zemina bude odvážena na skládku. Ornice z plochy komunikace a chodníku bude použita ke zpětnému zásypu mimo komunikaci a přebytek bude odvážen na skládku. Sejmutá ornice bude použita pro terénní úpravy a ozelenění jednotlivých pozemků v blízkém okolí. Odvezené zeminy a odpady budou likvidovány na skládkách ke skladování těchto materiálu určených. Stavebník doloží tuto likvidaci při kolaudaci díla stavebnímu a vodoprávnímu úřadu. Přísun zeminy se nepředpokládá.

j) ochrana životního prostředí při výstavbě
Ochrana půd
Během výstavby a užívání nedojde k ovlivnění kvality půdy. Bude postupováno dle vyjádření odboru životního prostředí města Brna.

Ochrana podzemních vod
Během výstavby a užívání nedojde ke kontaminaci podzemních a povrchových vod závadnými látkami. Stavební mechanismy musí být v dobrém technickém stavu s ohledem na možnost úkapu a úniku ropných látek.

Ochrana ovzduší
Během stavebních úprav, instalace nových technologií a jejich následném užívání nedojde k ovlivnění kvality ovzduší. Provozovatel je povinen řídit se ustanoveními zákona č. 369/2016 Sb., o ochraně ovzduší.

Ostatní požadavky
Z hlediska širšího uplatnění opatření k ochraně životního prostředí jsou všichni dodavatelé povinní zajistit stavební provoz tak, aby byla zajištěna ochrana životního prostředí. K omezení negativních vlivů na životní prostředí při výstavbě se musí provádět zejména:

- ochrana proti hlukům a vibracím
- ochrana proti znečišťování ovzduší výfukovými plyny a prachem
- ochrana před znečištěním ropnými látkami ze stavebních strojů

TRASKO Projekce, s.r.o., Na Nouzce 487/8, 682 01 Vyškov T 517 343 999 F 517 343 994 E projekce@trasko.cz
IČ 072 80 921 DIČ CZ 072 80 921 ČÚ ČSOB Vyškov, 284676108/0300 www.projekce.trasko.cz

k) zásady bezpečnosti a ochrany zdraví při práci na staveništi

Základní požadavek na bezpečnost při užívání staveb je soustředěn na riziko bezprostředního fyzického poškození vznikajícího z různých důvodů pro osoby uvnitř nebo v blízkosti stavby. Realizací budou zohledněna rizika týkající se uklouznutí, pádů, nárazů, popálení, zásahu elektrickým proudem, výbuchů. Veškeré stavení práce musí být prováděny dle technologických postupů zhotovitele např. výkopové práce. Tyto technologické postupy, včetně rizik a opatření, budou k dispozici na stavbě. Veškeré otevřené výkopy musí být zajištěny proti pádu osob pomocí mobilního oplocení. Musí být zajištěno označení hranic staveniště tak, aby byly zřetelně rozeznatelné i za snížené viditelnosti, a stanoví se lhůty kontrol tohoto zabezpečení. Je nutné zajistit, aby prováděním výkopových prací nebyla ohrožena stabilita jiných objektů, staveb a jejich částí. Okraje výkopu nesmí být zatěžovány do vzdálenosti 0,5 m od hrany výkopu.

Při realizaci musí být dodržován projekt, veškeré ČSN a příslušná nařízení vlády a zákony např. č.591/2006Sb., 309/2006Sb., 22/1997Sb., 183/2006Sb. a 362/2005Sb. Dále je nutné dodržet technologické postupy dané výrobcem jednotlivých výrobků a materiálů. V průběhu stavby budou provádět speciální pracovní úkony, vyžadující zvláštní proškolení, pouze osoby způsobilé tuto činnost vykonávat.
V navrhovaném objektu se neuvažuje s instalací zařízení, které by ohrožovalo bezpečnost nebo zdraví osob. Dokumentace zohledňuje současně platnou legislativu.

l) úpravy pro bezbariérové užívání výstavbou dotčených staveb

Není předmětem této projektové dokumentace.

m) zásady pro dopravní inženýrská opatření

V rámci řešené stavby je nutné odpovídajícím způsobem označit místa výjezdu ze staveniště. Pro označení míst výjezdu ze staveniště bude osazeno odpovídající dopravní značení na dotčených komunikacích v obou směrech. Dopravní značky musí rozměrem a barevným provedením být v souladu s ČSN 01 8020, vyhl.č.30/2001 a musí být osazeny ve stanovené výšce a vzdálenosti podle zásad pro přechodné dopravní značení na pozemních komunikacích. Dopravní značky použité k přechodnému dopravnímu značení musí být provedeny výhradně jako reflexní. Detailní zpracování dopravně inženýrských opatření vč. projednání případných uzavírek, přechodného dopravního značení a zvláštního užívání komunikace s Dopravním inspektorátem Policie ČR a příslušnými obecními a městskými úřady, včetně zajištění instalace a pronájmu dopravního značení, bude zajišťovat zhotovitel stavby.

B.9 Celkové vodohospodářské řešení

Projekt řeší výstavbu nového vodohospodářského objektu. Srážkové vody ze zpevněných ploch budou pomocí příčného a podélného sklonu svedeny do přilehlého zeleného pásu a do stávajících uličních vpustí, které jsou napojeny na stávající systém dešťové kanalizace.

V řešené oblasti dojde novou stavbou k regulovanému odvodu dešťových vod novou dešťovou přípojkou do stávající veřejné dešťové kanalizace.

Ve Vyškově 08/2023

Vypracoval: Dunajová Monika
Kontroloval: Ing. Martin Řezníček

TRASKO Projekce, s.r.o., Na Nouzce 487/8, 682 01 Vyškov T 517 343 999 F 517 343 994 E projekce@trasko.cz
IČ 072 80 921 DIČ CZ 072 80 921 ČÚ ČSOB Vyškov, 284676108/0300 www.projekce.trasko.cz

Příloha č. 1

Technologický postup montáže

Dodávané technologie jsou dodávány v železobetonových prefabrikátech z vodohospodářského betonu v kruhovém nebo hranatém provedení.

1. Ukládka ŽB prefabrikátů

Stavební výkop k osazení ŽB prefabrikátů:

- Musí mít dostatečnou prostorovou rezervu s ohledem na následnou možnost zhutnění kolem uložených technologií.
- Podklad pod technologiemi musí být zhutněn dle požadavků na následné zatížení.
- Jako vrchní vrstva podkladu musí být pískové lože 3–5cm na srovnání místních nerovností v závislosti na rovinnosti předchozí vrstvy

Ukládky ŽB prefabrikátů do výkopů se provádí za pomoci mobilních nebo stacionárních jeřábů s požadovanou nosností. Výkresy obsahují váhu daných technologií k zajištění jeřábu s dostatečnou nosností.
Samotnou ukládku mohou provádět pouze pracovníci s potřebnou kvalifikací.
V situaci, kdy se nádrž skládá z více kusů prefabrikátů, je nutné jednotlivé díly mezi sebou zatěsnit, buď systémovým těsněním, nebo vysprávkou pomocí vodotěsné malty.

2. Dopojení na kanalizaci a výtlačné potrubí

Dopojení na nátok:

- V závislosti na použité technologie výrobce ŽB prefabrikátů
- Pro nátokové potrubí je použito systémové těsnění FORSHEDA / zapravení / přesuvka

Dopojení na výtlačné potrubí:

- V závislosti na použité technologie výrobce ŽB prefabrikátů
- Pro výtlačné potrubí je použito systémové těsnění FORSHEDA / zapravení / přesuvka

Z vnitřní strany se provede zapravení těsnící maltou PCI Polyfix

- Pro výtlačné potrubí je zapravena KG přesuvka k dopojení výtlačného potrubí v dané dimenzi
- Pro výtlačné potrubí je provedený holý odvrt, který se po osazení výtlačného potrubí přetěsní buď:
- Systémovým těsněním FlexSeal
- Bentonitovým páskem a těsnící maltou PCI Polyfix

3. Montáž technologie ČS

- Přesné zaměření a umístění patkových kolen čerpadel na dně nádrže. Kontrola jejich polohy vůči sobě i hornímu držáku vodících tyčí. Vodící tyče musí pokud možno vést co nejkolměji od stopu až ke dnu nádrže. Budoucí čerpadla pak musí být rovněž snadno vytahovatelné skrze otvor odpovídající velikosti ve stropu.
- Vyvrtání děr do dna nádrže pod patkovými koleny a uchycení patkových kolen ocelovými, popřípadě chemickými kotvami.

TRASKO Projekce, s.r.o., Na Nouzce 487/8, 682 01 Vyškov T 517 343 999 F 517 343 994 E projekce@trasko.cz
IC 072 80 921 DIC CZ 072 80 921 ČÚ ČSOB Vyškov, 284676108/0300 www.projekce.trasko.cz

- Montáž výtlačného potrubí z lepeného PVC, PE, PPR, nerezu, včetně armatur z lepeného PVC nebo litiny dle objednávky
- Osazení čerpadel a spínacích prvků (plovákové spínače, tlakové sondy, ultrazvukové snímače) v závislosti na objednávce.
- Instalace technologického rozvaděče na určeném místě a následné zapojení elektroinstalace technologie.
- Provedení kompletní zkoušky funkčnosti technologie.

4. Uvedení do provozu

- Po připojení na el síť se provede kompletní zkouška technologie a její nastavení
- V ideálním případě již s vodou v jímce, aby bylo možné provést kontrolu těsnosti všech spojů a armatur.

Technologický postup pro zemní práce

Tato příloha obsahuje podrobný technologický postup pro provádění zemních prací všech stavebních objektů, realizovaných v prvních 4 fázích výstavby objektu. Závazné právní předpisy jsou:

• Nařízení vlády č. 591/2006 Sb. v novele 136/2016 Sb. Požadavky na bezpečnost a ochranu zdraví při práci na staveništi; [27]

• Zákon č. 309/2006 Sb. novela 88/2016 Sb. Zajištění dalších podmínek bezpečnosti a ochrany zdraví při práci; [28]

• Nařízení vlády č. 378/2001 Sb. Nařízení vlády, kterým se stanoví bližší požadavky na bezpečný provoz a používání strojů, technických zařízení, přístrojů a nářadí;

Pažící boxy pro šachty

Vymezení předmětu prováděných prací

Tento technologický postup řeší odkopávku terénu na úroveň provádění pilot, okopávku teras na severním konci pozemku, provedení pilot, výkopy jam pro základové konstrukce, odvodňovací a drenážní systém. Objemy jam základových konstrukcí jsou pak řádově větší a bude pro ně použito větší rypadlo.

Dále do zemních prací spadá výkop a pažení výkopů pro inženýrské sítě. Maximální hloubky výkopu bude dosaženo v místech provádění retenční nádrže. Z důvodu potřeby pouze krátkodobého zapažení a velké délky přípojek bude použito systémové standartní pažení. Jedná se o pažící systém prováděný zatlačováním.

TRASKO Projekce, s.r.o., Na Nouzce 487/8, 682 01 Vyškov T 517 343 999 F 517 343 994 E projekce@trasko.cz
IČ 072 80 921 DIČ CZ 072 80 921 ČÚ ČSOB Vyškov, 284676108/0300 www.projekce.trasko.cz

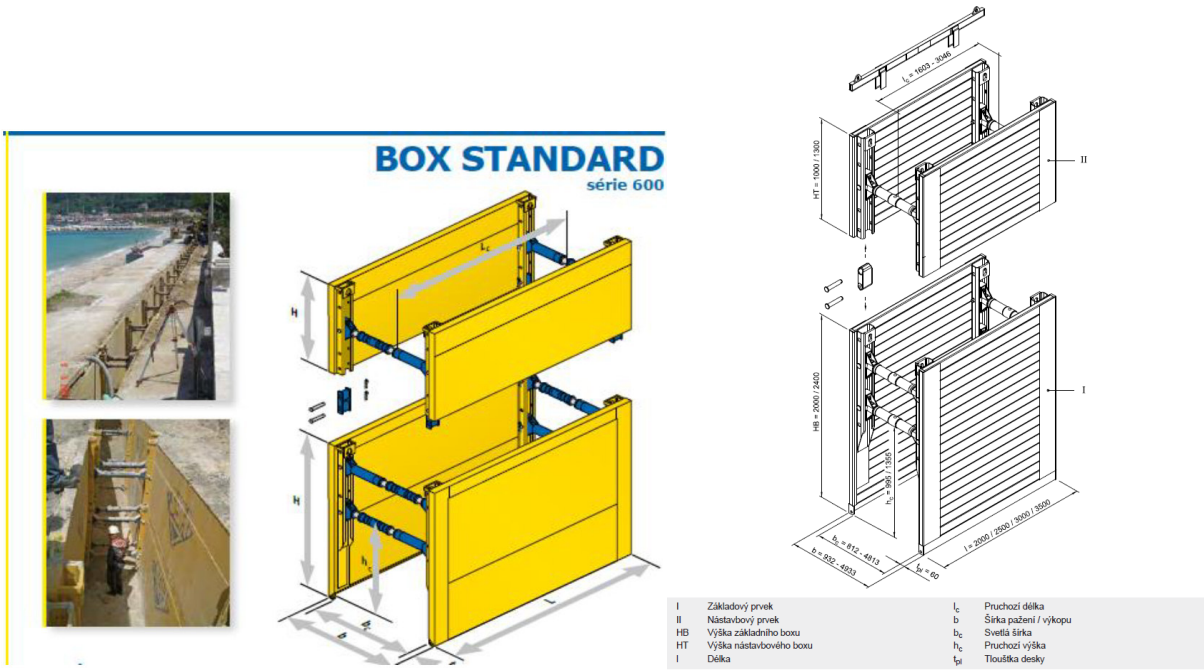

Obr. č. 08 Pažící box standard

Vřeteno typ 031 / 085 modré

počet mezitrubek po 0,50m	délka vřetena pracovní šířka b_c [m]	šířka příkopu b [m]	šířka příkopu b [m]	šířka příkopu b [m]	šířka příkopu b [m]	přípustná tlaková síla F [kN]	váha celkem G [kg]
		lehký box	box Extra	box Standard	šachtový box		
0	0,98 – 1,26	1,11 – 1,39	1,15 – 1,43	1,20 – 1,48	2,00 – 2,28	468	65,0
1	1,48 – 1,76	1,61 – 1,89	1,65 – 1,93	1,70 – 1,98	2,50 – 2,78	403	84,8
2	1,98 – 2,26	2,11 – 2,39	2,15 – 2,43	2,20 – 2,48	3,00 – 3,28	348	104,6
3	2,48 – 2,76	2,61 – 2,89	2,65 – 2,93	2,70 – 2,98	3,50 – 3,78	299	124,4
4	2,98 – 3,26	3,11 – 3,39	3,15 – 3,43	3,20 – 3,48	4,00 – 4,28	254	144,2
5	3,48 – 3,76	3,61 – 3,89	3,65 – 3,93	3,70 – 3,98	4,50 – 4,78	210	164,0
6	3,98 – 4,26	4,11 – 4,39	4,15 – 4,43	4,20 – 4,48	5,00 – 5,28	165	183,8

Obr. č. 09 Rozměry spojovacího vřetene [12]

TRASKO Projekce, s.r.o., Na Nouzce 487/8, 682 01 Vyškov T 517 343 999 F 517 343 994 E projekce@trasko.cz
IČ 072 80 921 DIČ CZ 072 80 921 ČÚ ČSOB Vyškov, 284676108/0300 www.projekce.trasko.cz

Desky

délka desek L [m]	výška desek H [m]	tloušťka t_{PL} [mm]	délka vkládané desky L_C [m]	vkládané desky h_C [m]	přípustný zemní tlak [kN/m²]	váha na box [kg]
3,00	2,40 2,60 1,40	107	2,60	1,50	47,5	1950 2075 1205
3,50	2,40 2,60 1,40		3,10	1,50	40,7	2180 2320 1350
3,70	2,40 2,60 1,40		3,30	1,50	38,5	2270 2445 1410
4,00	2,40 2,60 1,40		3,60	1,50	35,6	2400 2560 1495
4,50	2,40 2,60 1,40	127	4,10	1,50	33,7	2910 3090 1880
5,00	2,40 2,60 1,40		4,60	1,50	30,3	3160 3360 2050
5,50	2,40 2,60 1,40		5,10	1,50	27,6	3415 3635 2220
6,00	2,40 2,60 1,40		5,60	1,50	24,5	3670 3910 2390

Obr. č. 10 Rozměry a hmotnosti stěnových desek pažení [12]

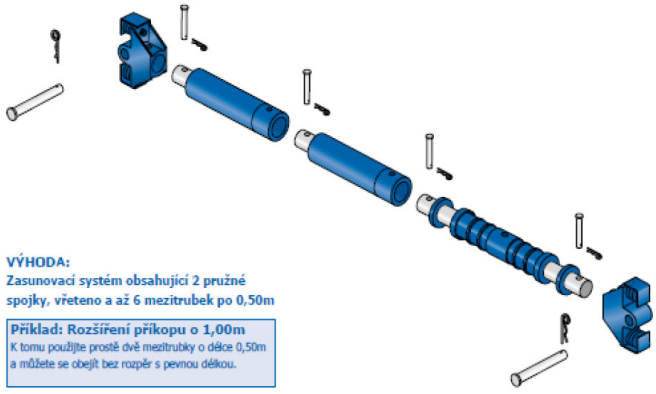

Obr. č.11 Detail spojovacího vřetene [12]

Obrázek 1: Porovnání pažicích systémů na příkladu výrobního programu společnosti SBH

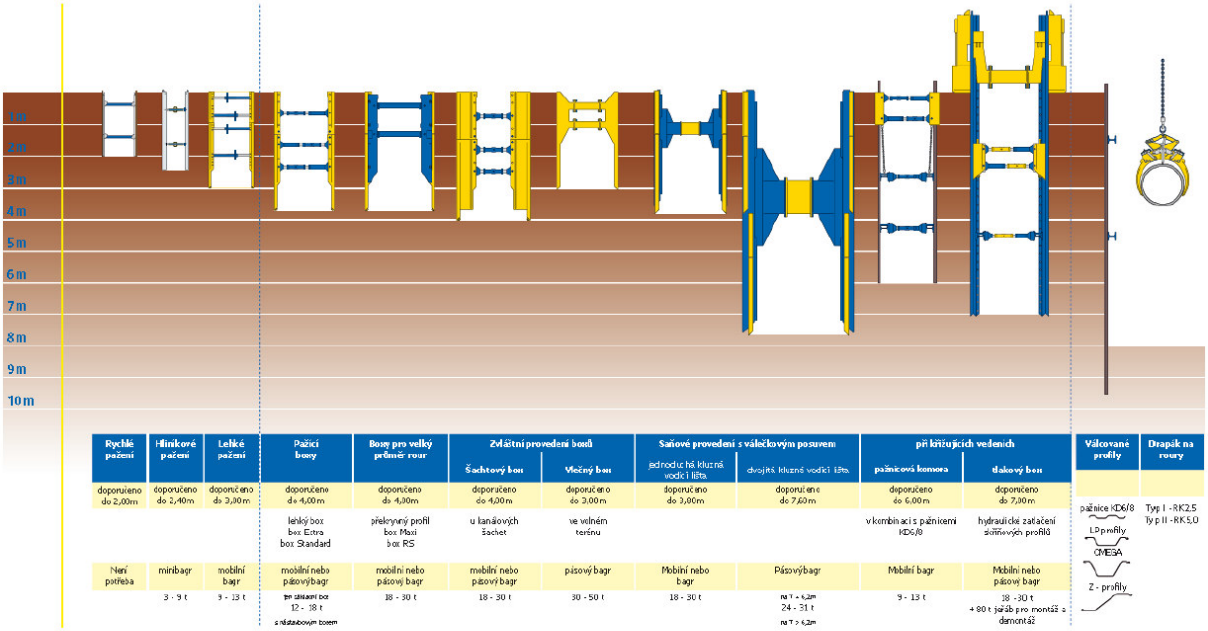

Poznámka: První modrá tečkovaná čára vyjadřuje Usazovací postup při pevném podloží, mezi 1. a 2. modrou tečkovanou čárou se jedná o Spouštěcí postup i při nesourodém podloží a část za 2. modrou tečkovanou čárou znamená, že se jedná o další výrobky SBH.

TRASKO Projekce, s.r.o., Na Nouzce 487/8, 682 01 Vyškov T 517 343 999 F 517 343 994 E projekce@trasko.cz
IČ 072 80 921 DIČ CZ 072 80 921 ČÚ ČSOB Vyškov, 284676108/0300 www.projekce.trasko.cz

Zásady manipulace, doprava a skladování materiálu

Potřebné pažící desky, rozpěry, spojky a manipulační lana budou na stavbu dodány z půjčovny pomocí nákladních automobilů. Desky budou skladovány ve stohách naležato, vnitřní stranou směrem dolů, maximálně 5 kusů na sobě. Spojovací vřetena a jejich mezikusy budou dovezeny a skladovány v železných boxech. Spodní deska stohu bude uložena na podklad z tvrdého dřeva nebo betonu alespoň 10 cm vysoký, nikdy ne přímo na zem.

Manipulace s pažícími deskami je kvůli vysoké hmotnosti možná pouze pomocí stavební mechanizace, nejčastěji rypadla nebo nakladače s dostatečnou únosností. Spojování pažících desek pomocí vřeten provádějí vždy minimálně 2 pracovníci. Spojování musí proběhnout v době kdy je jedna deska bezpečně zapřená a druhou bezpečně drží stavební stroj, aby nedošlo k pádu desky na pracovníky.

Metody kontroly kvality materiálu

Při převzetí bednícího materiálu na stavbě odpovědný pracovník zkontroluje pohledem rovinnost, znečištění, funkčnost a počet všech prvků dle dodacího listu. Prvky pažícího systému, u kterých budou nalezeny závažné vady, které by bránili bezpečnému užívání, nebudou převzaty.

Pracovní podmínky

Připravenost pracoviště

Práce na odkopávce začíná po sejmutí živičných povrchů a povrchů ze silničních panelů, zbourání stávajících objektů a likvidaci starých přípojek sítí. Odkopávka započne se skončením provádění pilot opěrné stěny.

Pažení výkopů pro přípojky a jejich provádění bude probíhat v době provádění základových konstrukcí hlavního objektu a po provedení první části odkopávky. Na staveništi tak již bude proveden hlavní objem zemních prací.

Staveniště bude v době provádění zemních prací již oploceno, napojeno na staveništní rozvod elektřiny a staveništní napojením na vodovod. Na okraji stavebního pozemku se nachází dostatečně velká deponie pro výkopek, kde bude zemina skladována na hromadě o maximální výšce 2,5 metru, aby se zmenšil vliv sedání.

Před přivezením pažících dílců musí být hotova odkládací únosná plocha, s povrchem z hrubého štěrku. Tato skládka pažících dílců musí být napojena na staveništní komunikaci.

Struktura pracovních čet

V pracovní četě pro odkopávky budou následující pracovníci:

- Obsluha velkého rypadla, které bude provádět samotný odkop zeminy;
- Obsluhy odvozních prostředků k plynulému odvozu výkopku;

Minimální počet pracovníků je 2, optimální pak dle návrhu strojních sestav 5.

V pracovní četě pro základové konstrukce budou následující pracovníci:

- Obsluha malého rypadla, které bude provádět samotný výkop patek;
- Obsluhy odvozních prostředků k odvozu výkopku;
- Pomocní dělníci ve dvojicích, kteří ručně dočistí stěny patek;

Minimální počet pracovníků je 4, optimální pak dle návrhu strojních sestav 8.

V pracovní četě pro pažení a výkop rýh sítí budou následující pracovníci:

- Obsluha velkého rypadla, které bude provádět samotný výkop, umisťovat do něj pažící boxy a zatlačovat je do požadované hloubky.

TRASKO Projekce, s.r.o., Na Nouzce 487/8, 682 01 Vyškov T 517 343 999 F 517 343 994 E projekce@trasko.cz
IC 072 80 921 DIC CZ 072 80 921 ČÚ ČSOB Vyškov, 284676108/0300 www.projekce.trasko.cz

• Obsluha nakladače, který bude převážet jednotlivé prvky pažení do blízkosti prováděného výkopu.
• Minimálně 1 pár, lépe 2 páry dělníků, kteří pracují společně a jsou proškoleni ve spojování všech prvků pažícího systému. Provádějí spojování prvků do montážních boxů.
• Vazač, který má platný vazačský průkaz a zodpovídá za správné uvázání zdvihaných předmětů.
• Pokud při napojování více boxů nad sebe jsou ve výkopu pracovníci, o kterých nemá obsluha rypadla přehled, je nutno mít navíc navigátora.
Minimální počet pracovníků je 5, optimální pak

Bezprostřední podmínky pro práci
Výkopové a pažící práce se budou provádět pouze za teplot trvale nad bodem mrazu. Dále se práce přeruší při nebo po dlouhých srážkách, které by výrazně zvýšili lepivost a snížili soudržnost zeminy.

Technologický postup doplněný postupovým diagramem
Postup pro odkopávku.
1. Nejprve dojde k vytyčení odkopávky pomocí totální stanice geodety. Významné rohy výkopů budou označeny zatlučením dřevěných kolíků.
2. Rypadlo postupuje od nejnižšího místa odkopávky směrem do svahu a rýpe zeminu.
3. Po nabrání se rypadlo otáčí o 90 nebo 180 stupňů kolem své osy a vysype zeminu do odvozního prostředku.
4. Bod 1 a 2 se opakuje do naplnění odvozního prostředku, následně dojde k jeho odjezdu a přistavení prázdného.

Postup pro pažení výkopů sítí
1. Nejprve dojde k vytyčení trasy sítí pomocí totální stanice geodety. Významné body zlomů budou označeny zatlučením dřevěných kolíků.
2. Vykopání rýhy nebo jámy na délku a šířku 1 boxu, s vyspáváním zeminy na jednu stranu výkopu do vzdálenosti 5 metrů, nebo do odvozního prostředku. Maximální hloubka nezapaženého výkopu před montáží pažení je 1,25 metru nebo menší u nesoudržné zeminy.
3. Před nebo během kopání se v dosahu rypadla sestaví pažící box.
4. Ten se následně pomocí řetězů na sloupcích ostění rypadlem zdvihne a umístí do výkopu.
5. Následuje zatlačování lžící rypadla střídavě na obě pažící stěny.
6. Po dosažení prozatímního dna se prostor mezi pažením a zeminou zasype a zhutní. Během této činnosti se ve výkopu nesmějí pohybovat žádní pracovníci.
7. Následně se pokračuje vykopáním dalších asi 0,5 metru a zatlačením na nové dno. Jednorázový posun při zatlačování nesmí překonat 0,5 metru a sklon vzpěr více než 8°.
8. Pokud se horní hrana pažení dostane na 5 centimetrů od terénu je třeba box nastavit dalším. To se provede opět pomocí rypadla. Následně se oba boxy spojí pomocí klanic a svorníků.
9. Postup zatlačování a nastavování boxů opakujeme, dokud dno výkopu nedosáhne požadovanou hloubku

TRASKO Projekce, s.r.o., Na Nouzce 487/8, 682 01 Vyškov T 517 343 999 F 517 343 994 E projekce@trasko.cz
IČ 072 80 921 DIČ CZ 072 80 921 ČÚ ČSOB Vyškov, 284676108/0300 www.projekce.trasko.cz

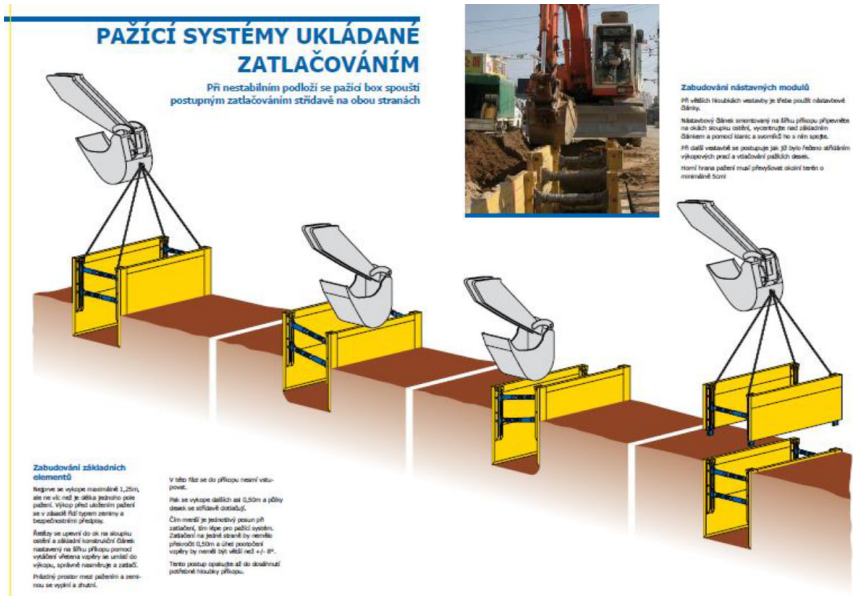

Obr. č. 12 Diagram montáže pažení [12]

Jakost provedení

Metody kontroly jakosti výsledného provedení

Kontrolu správnosti hloubky a půdorysných rozměrů výkopů provede stavbyvedoucí pomocí nivelačního přístroje a nivelační latě.

Kontrola kvality provedeného bednění bude prováděna vždy před začátkem provádění prací na přípojce na daném úseku. Nejprve bude provedena pohledová kontrola svislosti prvků, napojení bednících desek na sebe, umístění všech potřebných rozpěrných vřeten pro aktuální výšku stěny bednění. Následovat bude manuální kontrola spojů mezi pažícími deskami a rozpěrnými vřeteny.

Závazné kvalitativní parametry, referenční hranice

Výkopy musejí být provedeny se správným sklonem svahu, aby nedocházelo k jeho sesuvu.

Pažení musí být provedeno tak, aby mezi boxy následujícími za sebou nedocházelo k sesuvu zeminy, aby vrchní hrana pažení byla minimálně 5 cm nad povrchem.

Závazná světlá šířka výkopu je požadována minimálně 100 cm u rovných úseků výkopů. V místech ohybů, zakřiveného potrubí a napojování vedlejších ramen bez šachty pak 150 cm. Světlý rozměr jámy v místě čistící či kontrolní šachty je požadován ve všech směrech minimálně o 60 cm větší, než je vnější rozměr šachty.

Světlé vzdálenosti protilehlých stěn pažení se budou, při pochybnostech o dodržení předepsaného rozměru, před začátkem provádění potrubí měřit metodou posuzování vzdálenosti 2 protilehlých stavebních konstrukcí dle ČSN 73 0205 s povolenou odchylkou 50 mm.

TRASKO Projekce, s.r.o., Na Nouzce 487/8, 682 01 Vyškov T 517 343 999 F 517 343 994 E projekce@trasko.cz
IČ 072 80 921 DIČ CZ 072 80 921 ČÚ ČSOB Vyškov, 284676108/0300 www.projekce.trasko.cz