VÝROBKY

ZÁMEČNICKÉ

VÝROBKY ZÁMEČNICKÉ

OZN.	SCHEMA	POPIS	POČET 1NP	POČET STŘ	POČET CELK.
Z/1	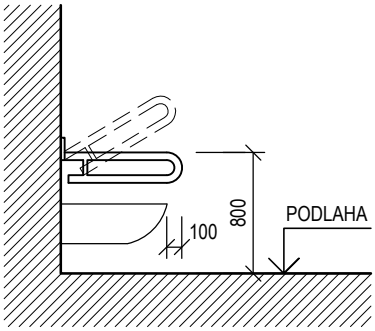	MADLO PROTISKLUZNÉ PRO WC IMOBILNÍ, NÁSTĚNNÉ, SKLOPNÉ. VÝŠKA OSAZENÍ MADLA - HORNÍ HRANA 800 mm NAD PODLAHOU, OSOVÁ VZDÁLENOST S PEVNÝM MADLEM (VÝROBEK Z/2) 600 mm. MADLO VE SKLOPENÉ POLOZE PŘESAHUJE ZÁCHODOVOU MÍSU O 100 mm, KOTVIT DO NOSNÉHO PROFILU A SYSTÉMOVÝCH VÝZTUH SÁDROKARTONOVÉ PŘÍČKY. POVRCHOVÁ ÚPRAVA: PRÁŠKOVÁ VYPALOVANÁ BARVA, ODSTÍN VIZ "BAREVNÉ ŘEŠENÍ STAVBY". DÉLKA: cca 800 mm	3	-	3 ks
Z/2	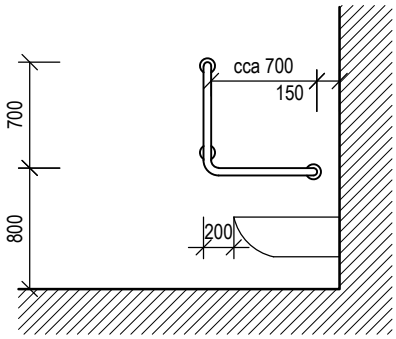	MADLO PROTISKLUZNÉ PRO WC IMOBILNÍ, NÁSTĚNNÉ, PEVNÉ, S NAVAZUJÍCÍ SVISLOU ČÁSTÍ, VČETNĚ ROZET. VÝŠKA OSAZENÍ MADLA - HORNÍ HRANA 800 mm NAD PODLAHOU, OSOVÁ VZDÁLENOST SE SKLOPNÝM MADLEM (VÝROBEK Z/1) 600 mm. MADLO PŘESAHUJE ZÁCHODOVOU MÍSU O 200 mm. KOTVIT DO NOSNÉHO PROFILU A SYSTÉMOVÝCH VÝZTUH SÁDROKARTONOVÉ PŘÍČKY. POVRCHOVÁ ÚPRAVA: PRÁŠKOVÁ VYPALOVANÁ BARVA, ODSTÍN VIZ "BAREVNÉ ŘEŠENÍ STAVBY". DÉLKA VIZ SCHÉMA.	3	-	3 ks
Z/3	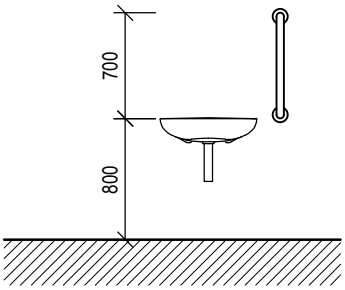	MADLO PROTISKLUZNÉ PRO WC IMOBILNÍ, NÁSTĚNNÉ, PEVNÉ, SVISLÉ, VČETNĚ ROZET. OSAZENÍ MADLA U UMYVADLA. VÝŠKA OSAZENÍ MADLA 800 mm NAD PODLAHOU. KOTVIT DO NOSNÉHO PROFILU A SYSTÉMOVÝCH VÝZTUH SÁDROKARTONOVÉ PŘÍČKY. POVRCHOVÁ ÚPRAVA: PRÁŠKOVÁ VYPALOVANÁ BARVA, ODSTÍN VIZ "BAREVNÉ ŘEŠENÍ STAVBY". DÉLKA VIZ SCHÉMA.	3	-	3 ks
Z/4	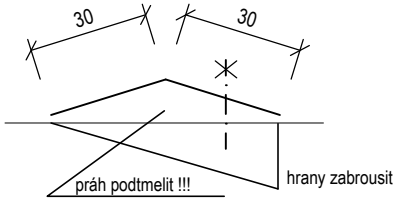 DETAIL OSAZENÍ PRAHU V OCELOVÉ ZÁRUBNI 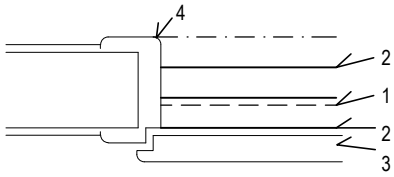	DVEŘNÍ PRÁH Z NEREZ PLECHU TL. 3 mm PŘIPEVNĚNÝ VRUTY DO HMOŽDINEK. PRÁH BUDE OSAZEN V MÍSTECH PŘECHODŮ RŮZNÝCH DRUHŮ POVRCHŮ PODLAH - NAPŘ. PVC - KERAMICKÁ DLAŽBA 1 - PŘECHOD MATERIÁLU 2 - HRANA NEREZ PLECHU 3 - DVEŘNÍ KŘÍDLO 4 - OCELOVÁ ZÁRUBEŇ	dl. 1100 mm	1	-	1 ks
			dl. 1200 mm	1	-	1 ks
			dl. 1275 mm	1	-	1 ks
			dl. 1300 mm	1	-	1 ks
			dl. 1400 mm	1	-	1 ks
			dl. 1450 mm	-	1	1 ks

PŘED ZAPOČETÍM VÝROBY VŠECH VÝROBKŮ NUTNO PROVÉST SKUTEČNÉ ZAMĚŘENÍ NA STAVBĚ!

VÝROBKY ZÁMEČNICKÉ

OZN.	SCHEMA	POPIS	POČET				
			1PP	1NP	2NP	STŘ	CELK.

Z/2

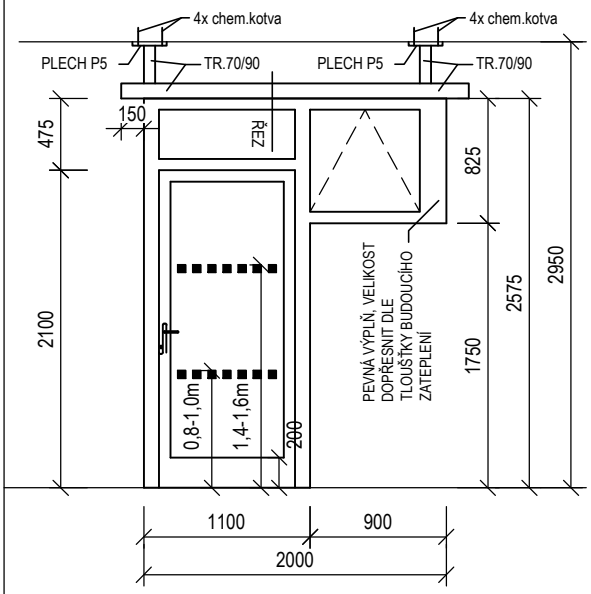

ŘEZ

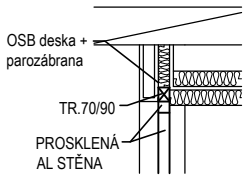

VNĚJŠÍ PROSKLENÁ STĚNA Z PROFILŮ AL S PŘERUŠENÝM TEPELNÝM MOSTEM, SLOŽENÁ Z JEDNOKŘÍDLÝCH OTEVÍRAVÝCH DVEŘÍ, PEVNÉHO NADSVĚTLÍKU, POSTRANNÍHO SKLÁPĚCÍHO OKNA A PEVNÉ VÝPLNĚ S TEPELNOU IZOLACÍ (VELIKOST DOPŘESNIT DLE ZATEPLENÍ).
SOUČINITEL PROSTUPU TEPLA: U_D(stěny)≤1,20 W/(m²K).

DVEŘNÍ KŘÍDLO A SKLÁPĚCÍ OKNO ZASKLENY IZOLAČNÍM DVOJSKLEM S TEPLÝM RÁMEČKEM A TĚSNĚNÍM. SKLO BEZPEČNOSTNÍ LEPENÉ ČIRÉ S OCHRANOU PROTI ZRANĚNÍ A VNIKNUTÍ DO OBJEKTU, ODOLNOST DLE ČSN EN 356, KAT P2A, NADSVĚTLÍK ZASKLEN IZOLAČNÍM DVOJSKLEM ČIRÝM.
SOUČINITEL PROSTUPU TEPLA SKLA Ug(okna) ≤1,0 W/(m²K)

KOVÁNÍ DVEŘÍ: ŠTÍTOVÉ, KLIKA-KNOFLÍK, Z MATNÉHO STŘÍBRNÉHO KOVU, ZÁMEK ZADLABÁVACÍ VČ. VLOŽKY.
KOVÁNÍ OKNA: CELOOBVODOVÉ. UMÍSTĚNÍ UZAVÍRACÍHO MECHANISMU BUDE VE SPODNÍ ČÁSTI RÁMU OKNA! MOŽNOST PLNÉHO OTEVŘENÍ SKLÁPĚCÍHO KŘÍDLA PRO ČIŠTĚNÍ.

DVEŘE BUDOU OPATŘENY VE VÝŠCE 0,8-1,0 m A 1,4-1,6 m OD PODLAHY VÝRAZNÝM PRUHEM ZE ZNAČEK Z MATNÉ SAMOLEPÍCÍ FOLIE O ROZMĚRU MIN. 50x50 mm (VZDÁLENOST OD SEBE 50 mm) JASNĚ VIDITELNÝMI PROTI POZADÍ.
POVRCHOVÁ ÚPRAVA: PRÁŠKOVÁ VYPALOVANÁ BARVA.

SVĚTLOST DVEŘÍ: 900 x 2100 mm
ROZMĚR STĚNY: 2000 x 2575 mm

VÝROBEK VČ.PŘEKLADU Z TRUBKY 70/90 ULOŽENÉHO NA KONCÍCH NA ZDIVU A UPROSTŘED KOTVENÉHO VE DVOU MÍSTECH KE STROPU POMOCÍ STOJEK A PLECHU NA CHEMICKÉ KOTVY.

VÝPIS OCELI PRO 1 ks:

TR70/90	2,9 m x 13,02 kg/m	= 37,76 kg
PLECH P5 0,2/0,2 m, 2 ks		= 3,20 kg
5% PROŘEZ		= 2,05 kg
CELKEM		= 43,01 kg

P	-	1	-	-	1 ks
L	-	1	-	-	1 ks

Z/3

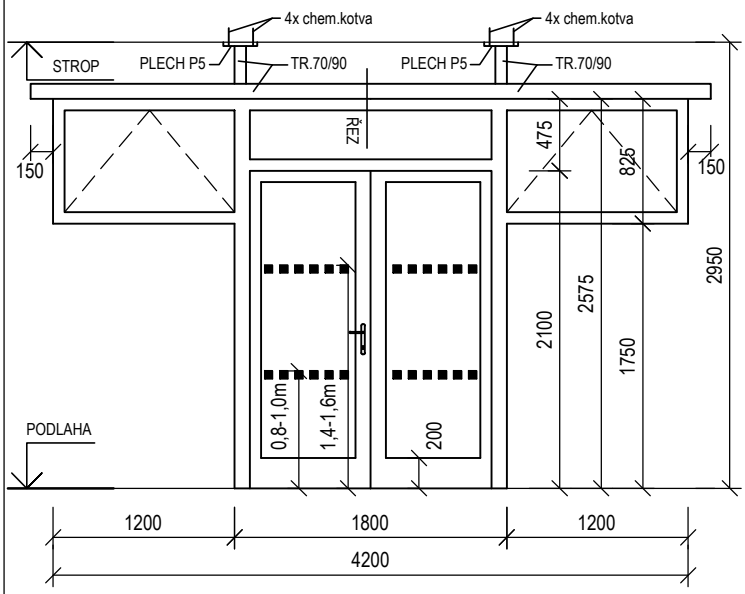

ŘEZ

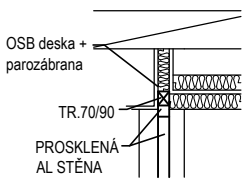

VÝROBEK VČ.PŘEKLADU Z TRUBKY 70/90 ULOŽENÉHO NA KONCÍCH NA ZDIVU A UPROSTŘED KOTVENÉHO VE DVOU MÍSTECH KE STROPU POMOCÍ STOJEK A PLECHU NA CHEMICKÉ KOTVY.

VÝPIS OCELI PRO 1 ks:

TR70/90	5,2 m x 13,02 kg/m	= 67,80 kg
PLECH P5 0,2/0,2 m, 2 ks		= 3,20 kg
5% PROŘEZ		= 3,60 kg
CELKEM		= 74,60 kg

VNĚJŠÍ PROSKLENÁ STĚNA Z PROFILŮ AL S PŘERUŠENÝM TEPELNÝM MOSTEM, SLOŽENÁ Z DVOUKŘÍDLÝCH OTEVÍRAVÝCH DVEŘÍ, PEVNÉHO NADSVĚTLÍKU, DVOU POSTRANÍCH PROSKLENÝCH SKLÁPĚCÍCH OKEN A PEVNÉ VÝPLNĚ S TEPELNOU IZOLACÍ (VELIKOST DOPŘESNIT DLE ZATEPLENÍ).
SOUČINITEL PROSTUPU TEPLA: Uw(stěny) ≤1,20 W/(m²K).

DVEŘNÍ KŘÍDLO A SKLÁPĚCÍ OKNA ZASKLENA IZOLAČNÍM DVOJSKLEM S TEPLÝM RÁMEČKEM A TĚSNĚNÍM. SKLO BEZPEČNOSTNÍ LEPENÉ ČIRÉ S OCHRANOU PROTI ZRANĚNÍ A VNIKNUTÍ DO OBJEKTU, ODOLNOST DLE ČSN EN 356, KAT P2A, NADSVĚTLÍK ZASKLEN IZOLAČNÍM DVOJSKLEM ČIRÝM. SOUČINITEL PROSTUPU TEPLA SKLA Ug(okna)≤1,0 W/(m²K)

KOVÁNÍ DVEŘÍ: ŠTÍTOVÉ, KLIKA-KNOFLÍK, Z MATNÉHO STŘÍBRNÉHO KOVU, ZÁMEK ZADLABÁVACÍ VČ. VLOŽKY.
KOVÁNÍ OKNA: CELOOBVODOVÉ. UMÍSTĚNÍ UZAVÍRACÍHO MECHANISMU BUDE VE SPODNÍ ČÁSTI RÁMU OKNA! MOŽNOST PLNÉHO OTEVŘENÍ SKLÁPĚCÍHO KŘÍDLA PRO ČIŠTĚNÍ.

DVEŘE BUDOU OPATŘENY VE VÝŠCE 0,8-1,0 m A 1,4-1,6 m OD PODLAHY VÝRAZNÝM PRUHEM ZE ZNAČEK Z MATNÉ SAMOLEPÍCÍ FOLIE O ROZMĚRU MIN. 50x50 mm (VZDÁLENOST OD SEBE 50 mm) JASNĚ VIDITELNÝMI PROTI POZADÍ.
POVRCHOVÁ ÚPRAVA: PRÁŠKOVÁ VYPALOVANÁ BARVA.

SVĚTLOST DVEŘÍ: 1600 x 2100 mm
ROZMĚR STĚNY: 4200 x 2575 mm

P	-	-	-	-	-
L	-	1	-	-	1 ks

PŘED ZAPOČETÍM VÝROBY VŠECH VÝROBKŮ, NUTNO PROVÉST SKUTEČNÉ ZAMĚŘENÍ NA STAVBĚ!

VÝROBKY ZÁMEČNICKÉ

OZN.	SCHEMA	POPIS		POČET 1PP	1NP	2NP	STŘ	CELK.
Z/4	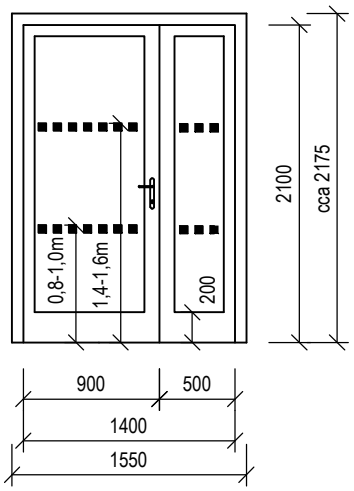	DVEŘE VNITŘNÍ DVOUKŘÍDLÉ S NESTEJNÝMI KŘÍDLY, PROSKLENÉ, Z PROFILŮ AL, VČ. RÁMU. ZASKLENÍ JEDNODUŠE SKLEM BEZPEČNOSTNÍM LEPENÝM ČIRÝM. KOVÁNÍ ŠTÍTOVÉ, PANIKOVÁ KLIKA-KLIKA, Z MATNÉHO STŘÍBRNÉHO KOVU, ZÁMEK ZADLABÁVACÍ S PANIKOVOU FUNKCÍ VČ. VLOŽKY. DVEŘE BUDOU OPATŘENY VE VÝŠCE 0,8-1,0 m A 1,4-1,6 m OD PODLAHY VÝRAZNÝM PRUHEM ZE ZNAČEK Z MATNÉ SAMOLEPÍCÍ FOLIE O ROZMĚRU MIN. 50x50 mm (VZDÁLENOST OD SEBE 50 mm) JASNĚ VIDITELNÝMI PROTI POZADÍ. POVRCHOVÁ ÚPRAVA: PRÁŠKOVÁ VYPALOVANÁ BARVA. SVĚTLOST DVEŘÍ: 1400 x 2100 mm ROZMĚR VČ. RÁMU: 1550 x cca 2175 mm	P	-	-	-	-	
			L	-	1	1	-	2 ks
Z/5	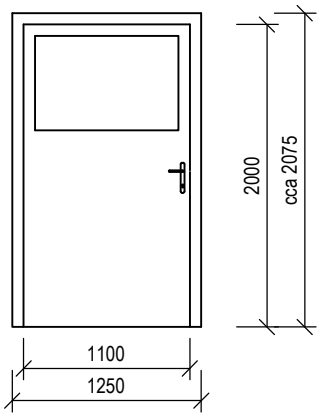	DVEŘE VNITŘNÍ JEDNOKŘÍDLÉ Z PROFILŮ AL, VČ RÁMU, DVEŘE PROSKLENY Z 1/3, 2/3 DVEŘÍ S PLNOU VÝPLNÍ. ZASKLENÍ JEDNODUŠE SKLEM BEZPEČNOSTNÍM LEPENÝM ČIRÝM. KOVÁNÍ ŠTÍTOVÉ, KLIKA-KLIKA, Z MATNÉHO STŘÍBRNÉHO KOVU, ZÁMEK VLOŽKOVÝ VČ. CYLINDRICKÉ VLOŽKY. POVRCHOVÁ ÚPRAVA: PRÁŠKOVÁ VYPALOVANÁ BARVA. SVĚTLOST DVEŘÍ: 1100 x 2000 mm ROZMĚR VČ. RÁMU: 1250 x cca 2075 mm	P	-	3	-	-	3 ks
			L	-	1	-	-	1 ks

PŘED ZAPOČETÍM VÝROBY VŠECH VÝROBKŮ, NUTNO PROVÉST SKUTEČNÉ ZAMĚŘENÍ NA STAVBĚ!

VÝROBKY ZÁMEČNICKÉ

OZN.	SCHEMA	POPIS		POČET 1PP	1NP	2NP	STŘ	CELK.
Z 6	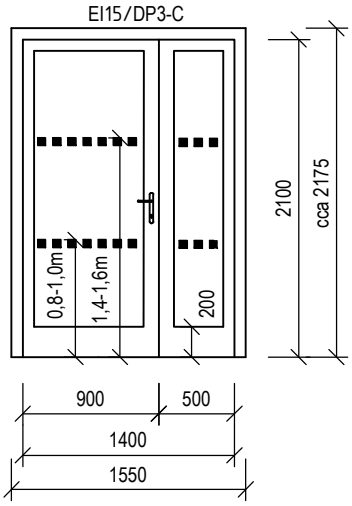	DVEŘE VNITŘNÍ DVOUKŘÍDLÉ S NESTEJNÝMI KŘÍDLY, PROSKLENÉ, Z PROFILŮ AL VČ. RÁMU. POŽADOVANÁ POŽÁRNÍ ODOLNOST: EI 15/DP3-C2 ZASKLENÍ JEDNODUŠE SKLEM BEZPEČNOSTNÍM TVRZENÝM PROTIPOŽÁRNÍM, ČIRÝM. KOVÁNÍ ŠTÍTOVÉ, PANIKOVÁ KLIKA-KLIKA, Z MATNÉHO STŘÍBRNÉHO KOVU, ZÁMEK ZADLABÁVACÍ S PANIKOVOU FUNKCÍ VČ. VLOŽKY. NA OBOU KŘÍDLECH SAMOZAVÍRAČ (KLAS. C) S NASTAVITELNOU RYCHLOSTÍ, SILOU A SE ZPOŽDĚNÍM ZAVÍRÁNÍ. DVEŘE BUDOU OPATŘENY VE VÝŠCE 0,8-1,0 m A 1,4-1,6 m OD PODLAHY VÝRAZNÝM PRUHEM ZE ZNAČEK Z MATNÉ SAMOLEPÍCÍ FOLIE O ROZMĚRU MIN. 50x50 mm (VZDÁLENOST OD SEBE 50 mm) JASNĚ VIDITELNÝMI PROTI POZADÍ. POVRCHOVÁ ÚPRAVA: PRÁŠKOVÁ VYPALOVANÁ BARVA. SVĚTLOST DVEŘÍ: 1400 x 2100 mm ROZMĚR VČ. RÁMU: 1550 x cca 2175 mm	P	-	-	1	-	1 ks
			L	-	-	-	-	-
Z 7	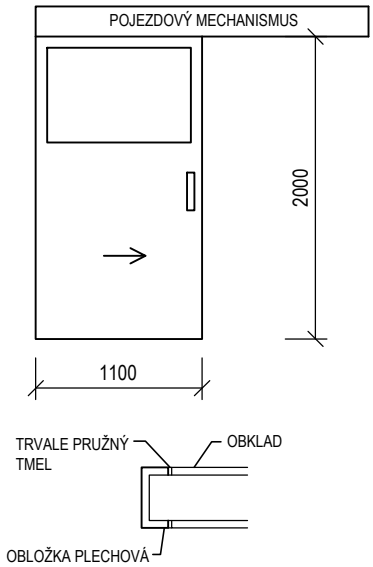	DVEŘE VNITŘNÍ Z PROFILŮ AL, JEDNOKŘÍDLÉ, MECHANICKY POSUVNÉ VČ. POJEZDOVÉHO MECHANISMU A OBLOŽENÍ OSTĚNÍ A NADPRAŽÍ, DVEŘE PROSKLENY Z 1/3, 2/3 DVEŘÍ S PLNOU VÝPLNÍ. ZASKLENÍ JEDNODUŠE SKLEM BEZPEČNOSTNÍM LEPENÝM ČIRÝM. KOVÁNÍ - OBOUSTRANNĚ TRUBKOVÉ MADLO Z MATNÉHO STŘÍBRNÉHO KOVU Ø20 mm DÉLKY cca 200 mm PRO OTEVÍRANÍ A ZAVÍRÁNÍ DVEŘÍ. SOUČÁSTÍ DVEŘÍ JE PLECHOVÉ OBLOŽENÍ OSTĚNÍ A NADPRAŽÍ DVEŘNÍHO OTVORU (ZÁRUBEŇ). POVRCHOVÁ ÚPRAVA: PRÁŠKOVÁ VYPALOVANÁ BARVA. SVĚTLOST DVEŘÍ PŘI OTEVŘENÍ: 950 x cca 1975 mm ROZMĚR VČ. RÁMU: 1100 x cca 2000 mm	P	-	-	2	-	2 ks
			L	-	-	-	-	-
Z 8	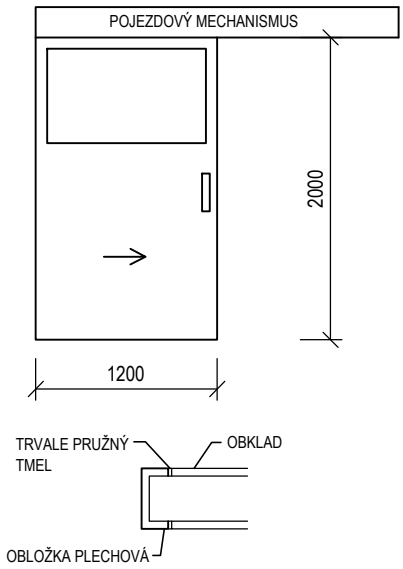	DVEŘE VNITŘNÍ Z PROFILŮ AL, JEDNOKŘÍDLÉ, MECHANICKY POSUVNÉ VČ. POJEZDOVÉHO MECHANISMU A OBLOŽENÍ OSTĚNÍ A NADPRAŽÍ, DVEŘE PROSKLENY Z 1/3, 2/3 DVEŘÍ S PLNOU VÝPLNÍ. ZASKLENÍ JEDNODUŠE SKLEM BEZPEČNOSTNÍM LEPENÝM ČIRÝM. KOVÁNÍ - OBOUSTRANNĚ TRUBKOVÉ MADLO Z MATNÉHO STŘÍBRNÉHO KOVU Ø20 mm DÉLKY cca 200 mm PRO OTEVÍRANÍ A ZAVÍRÁNÍ DVEŘÍ. SOUČÁSTÍ DVEŘÍ JE PLECHOVÉ OBLOŽENÍ OSTĚNÍ A NADPRAŽÍ DVEŘNÍHO OTVORU (ZÁRUBEŇ). POVRCHOVÁ ÚPRAVA: PRÁŠKOVÁ VYPALOVANÁ BARVA. SVĚTLOST DVEŘÍ PŘI OTEVŘENÍ: 1050 x cca 1975 mm ROZMĚR VČ. RÁMU: 1200 x cca 2000 mm	P	-	-	3	-	3 ks
			L	-	-	4	-	4 ks

PŘED ZAPOČETÍM VÝROBY VŠECH VÝROBKŮ, NUTNO PROVÉST SKUTEČNÉ ZAMĚŘENÍ NA STAVBĚ!

VÝROBKY ZÁMEČNICKÉ

OZN.	SCHEMA	POPIS	POČET				
			1PP	1NP	2NP	STŘ	CELK.
Z 9	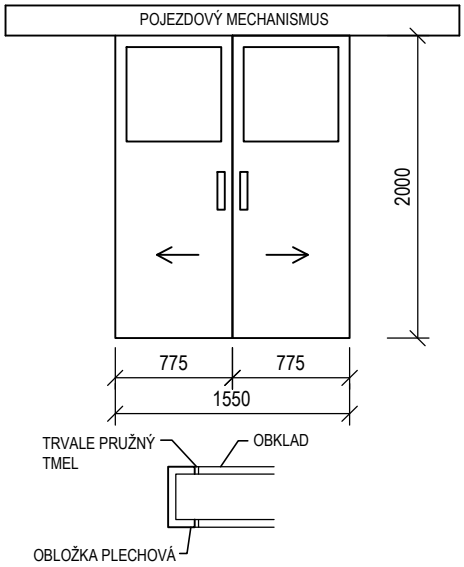	DVEŘE VNITŘNÍ Z PROFILŮ AL, DVOUKŘÍDLÉ, MECHANICKY POSUVNÉ VČ. POJEZDOVÉHO MECHANISMU A OBLOŽENÍ OSTĚNÍ A NADPRAŽÍ, DVEŘE PROSKLENY Z 1/3, 2/3 DVEŘÍ S PLNOU VÝPLNÍ. ZASKLENÍ JEDNODUŠE SKLEM BEZPEČNOSTNÍM LEPENÝM ČIRÝM. KOVÁNÍ - OBOUSTRANNĚ TRUBKOVÉ MADLO Z MATNÉHO STŘÍBRNÉHO KOVU Ø20 mm DÉLKY cca 200 mm PRO OTEVÍRANÍ A ZAVÍRÁNÍ DVEŘÍ. SOUČÁSTÍ DVEŘÍ JE PLECHOVÉ OBLOŽENÍ OSTĚNÍ A NADPRAŽÍ DVEŘNÍHO OTVORU (ZÁRUBEŇ). POVRCHOVÁ ÚPRAVA: PRÁŠKOVÁ VYPALOVANÁ BARVA. SVĚTLOST DVEŘÍ PŘI OTEVŘENÍ: 1300 x cca 1975 mm ROZMĚR VČ. RÁMU: 1550 x cca 2000 mm	-	-	1	-	1 ks
Z 10	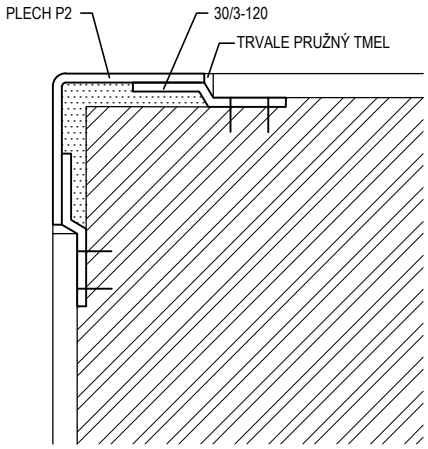	OCHRANA ROHU Z NEREZOVÉHO OHÝBANÉHO PLECHU P2 DO VÝŠKY 2 m NAD PODLAHOU ZAČÍNAJÍCÍ cca 100 mm NAD PODLAHOU (SOKL). PLECH KOTVENÝ POMOCÍ DVOU PRACEN 30/3-120 Á 0,6 m. ROHOVNÍKY PODTMELIT TRVALE PRUŽNÝM TMELEM. VÝPIS MATERIÁLU PRO 38 ks: P2-100 72,2 bm x 2,24 kg/m = 161,73 kg 30/3-120 27,4 bm x 0,71 kg/m = 19,45 kg 5% PROŘEZ = 9,06 kg CELKEM = 190,24 kg	-	38	-	-	38 ks
		VÝPIS MATERIÁLU PRO 73 ks: P2-100 138,7 bm x 2,24 kg/m = 310,69 kg 30/3-120 52,6 bm x 0,71 kg/m = 37,35 kg 5% PROŘEZ = 17,40 kg CELKEM = 365,44 kg	-	-	72	-	72 ks
Z 11	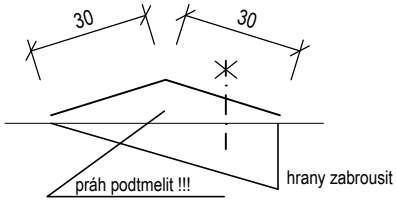 DETAIL OSAZENÍ PRAHU V OCELOVÉ ZÁRUBNI 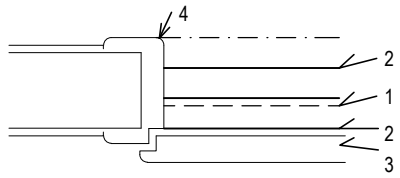	DVEŘNÍ PRÁH Z NEREZ PLECHU TL. 3 MM, PŘIPEVNĚNÝ VRUTY DO HMOŽDINEK. PRÁH BUDE OSAZEN V MÍSTECH PŘECHODŮ RŮZNÝCH DRUHŮ POVRCHŮ PODLAH - NAPŘ. PVC - KERAMICKÁ DLAŽBA 1 - PŘECHOD MATERIÁLU 2 - HRANA NEREZ PLECHU 3 - DVEŘNÍ KŘÍDLO 4 - OCELOVÁ ZÁRUBEŇ					
		dl. 600 mm	-	1	2	-	3 ks
		dl. 800 mm	-	6	8	-	14 ks
		dl. 900 mm	-	5	1	-	6 ks
		dl. 1050 mm	-	-	1	-	1 ks
		dl. 1150 mm	-	-	1	-	1 ks
		dl. 1400 mm	-	-	1	-	1 ks
		dl. 1450 mm	-	8	1	-	9 ks

PŘED ZAPOČETÍM VÝROBY VŠECH VÝROBKŮ, NUTNO PROVÉST SKUTEČNÉ ZAMĚŘENÍ NA STAVBĚ!

VÝROBKY ZÁMEČNICKÉ

OZN.	SCHEMA	POPIS		POČET 1PP	1NP	2NP	STŘ	CELK.
Z 12	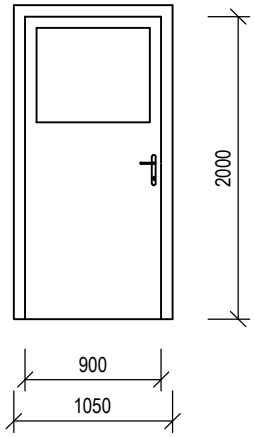	DVEŘE VNITŘNÍ JEDNOKŘÍDLÉ Z PROFILŮ AL, VČ RÁMU, DVEŘE PROSKLENY Z 1/3, 2/3 DVEŘÍ S PLNOU VÝPLNÍ. ZASKLENÍ JEDNODUŠE SKLEM BEZPEČNOSTNÍM LEPENÝM ČIRÝM. KOVÁNÍ ŠTÍTOVÉ, KLIKA-KLIKA, Z MATNÉHO STŘÍBRNÉHO KOVU, ZÁMEK VLOŽKOVÝ VČ. CYLINDRICKÉ VLOŽKY. POVRCHOVÁ ÚPRAVA: PRÁŠKOVÁ VYPALOVANÁ BARVA. SVĚTLOST DVEŘÍ: 900 x 2000 mm ROZMĚR VČ. RÁMU: 1050 x cca 2075 mm	P	-	-	-	-	-
			L	-	1	-	-	1 ks
Z 13	NEOBSAZENO							
Z 14	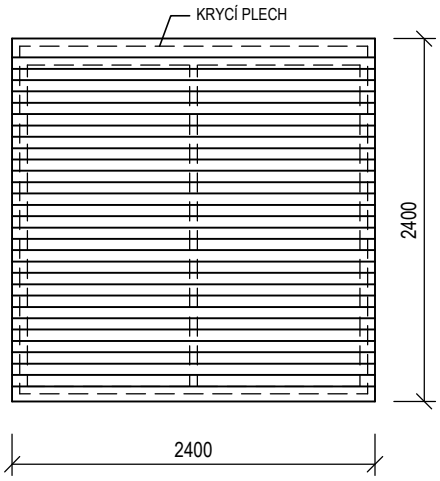	ŽALUZIE VENKOVNÍ HORIZONTÁLNÍ, LAMELY Z Al PROFILŮ, JEDNODÍLNÁ, SHRNOVACÍ, S BOČNÍMI VODICÍMI LIŠTAMI, S VLOŽKAMI SNIŽUJÍCÍMI HLUČNOST, LAMELY OBOUSTRANNĚ NAKLOPITELNÉ, TVAR LAMEL Z. OVLÁDÁNÍ MANUÁLNĚ KLIKOU. SOUČÁSTÍ ŽALUZIE JE KRYCÍ PLECH, HORNÍ VODOROVNOU PLOCHU KRYCÍHO PLECHU PROVÉST V MÍRNÉM SKLONU OD OBJEKTU - PRO ZAMEZENÍ ZATÉKÁNÍ SRÁŽKOVÉ VODY MEZI KRYCÍ PLECH A NADPRAŽÍ. POVRCHOVÁ ÚPRAVA: PRÁŠKOVÁ VYPALOVANÁ BARVA ROZMĚR OKENNÍHO OTVORU: 2400 x 2400 mm		-	-	1	-	1 ks

PŘED ZAPOČETÍM VÝROBY VŠECH VÝROBKŮ, NUTNO PROVÉST SKUTEČNÉ ZAMĚŘENÍ NA STAVBĚ!

VÝROBKY ZÁMEČNICKÉ

OZN.	SCHEMA	POPIS	POČET 1PP	1NP	2NP	STŘ	CELK.
Z 15	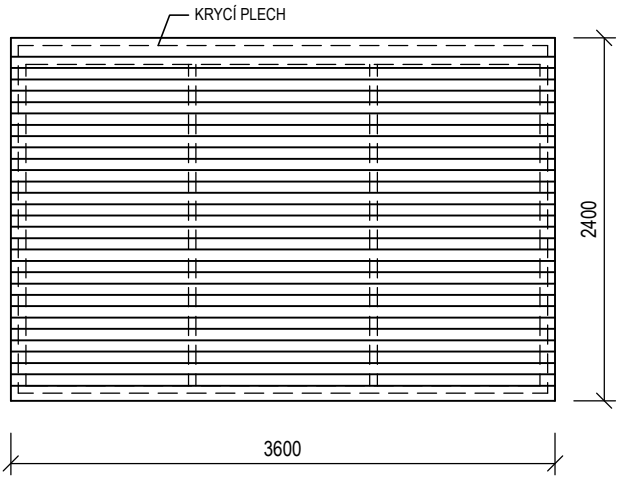	ŽALUZIE VENKOVNÍ HORIZONTÁLNÍ, LAMELY Z Al PROFILŮ, JEDNODÍLNÁ, SHRNOVACÍ, S BOČNÍMI VODICÍMI LIŠTAMI, S VLOŽKAMI SNIŽUJÍCÍMI HLUČNOST, LAMELY OBOUSTRANNĚ NAKLOPITELNÉ, TVAR LAMEL Z. OVLÁDÁNÍ MANUÁLNĚ KLIKOU. SOUČÁSTÍ ŽALUZIE JE KRYCÍ PLECH, HORNÍ VODOROVNOU PLOCHU KRYCÍHO PLECHU PROVÉST V MÍRNÉM SKLONU OD OBJEKTU - PRO ZAMEZENÍ ZATÉKÁNÍ SRÁŽKOVÉ VODY MEZI KRYCÍ PLECH A NADPRAŽÍ. POVRCHOVÁ ÚPRAVA: PRÁŠKOVÁ VYPALOVANÁ BARVA ROZMĚR OKENNÍHO OTVORU: 3600 x 2400 mm	-	-	1	-	1 ks
Z 16	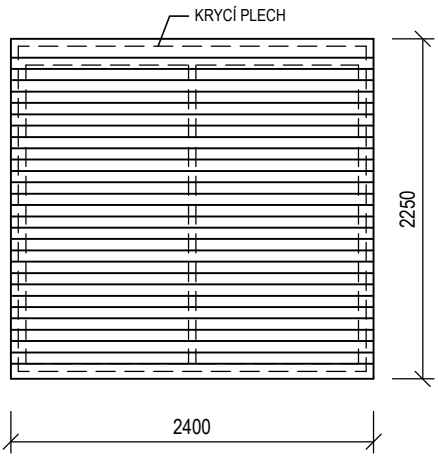	ŽALUZIE VENKOVNÍ HORIZONTÁLNÍ, LAMELY Z Al PROFILŮ, JEDNODÍLNÁ, SHRNOVACÍ, S BOČNÍMI VODICÍMI LIŠTAMI, S VLOŽKAMI SNIŽUJÍCÍMI HLUČNOST, LAMELY OBOUSTRANNĚ NAKLOPITELNÉ, TVAR LAMEL Z. OVLÁDÁNÍ MANUÁLNĚ KLIKOU. SOUČÁSTÍ ŽALUZIE JE KRYCÍ PLECH, HORNÍ VODOROVNOU PLOCHU KRYCÍHO PLECHU PROVÉST V MÍRNÉM SKLONU OD OBJEKTU - PRO ZAMEZENÍ ZATÉKÁNÍ SRÁŽKOVÉ VODY MEZI KRYCÍ PLECH A NADPRAŽÍ. POVRCHOVÁ ÚPRAVA: PRÁŠKOVÁ VYPALOVANÁ BARVA ROZMĚR OKENNÍHO OTVORU: 2400 x 2250 mm	-	-	8	-	8 ks
Z 17	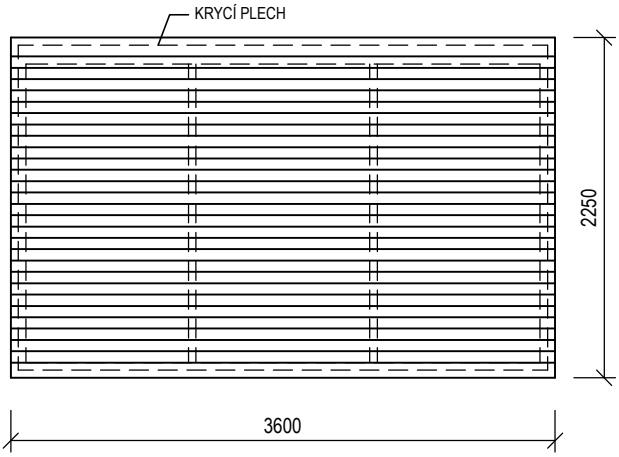	ŽALUZIE VENKOVNÍ HORIZONTÁLNÍ, LAMELY Z Al PROFILŮ, JEDNODÍLNÁ, SHRNOVACÍ, S BOČNÍMI VODICÍMI LIŠTAMI, S VLOŽKAMI SNIŽUJÍCÍMI HLUČNOST, LAMELY OBOUSTRANNĚ NAKLOPITELNÉ, TVAR LAMEL Z. OVLÁDÁNÍ MANUÁLNĚ KLIKOU. SOUČÁSTÍ ŽALUZIE JE KRYCÍ PLECH, HORNÍ VODOROVNOU PLOCHU KRYCÍHO PLECHU PROVÉST V MÍRNÉM SKLONU OD OBJEKTU - PRO ZAMEZENÍ ZATÉKÁNÍ SRÁŽKOVÉ VODY MEZI KRYCÍ PLECH A NADPRAŽÍ. POVRCHOVÁ ÚPRAVA: PRÁŠKOVÁ VYPALOVANÁ BARVA ROZMĚR OKENNÍHO OTVORU: 3600 x 2250 mm	-	-	4	-	4 ks

PŘED ZAPOČETÍM VÝROBY VŠECH VÝROBKŮ, NUTNO PROVÉST SKUTEČNÉ ZAMĚŘENÍ NA STAVBĚ!

VÝROBKY ZÁMEČNICKÉ

OZN.	SCHEMA	POPIS		POČET 1PP	1NP	2NP	STŘ	CELK.
Z 18	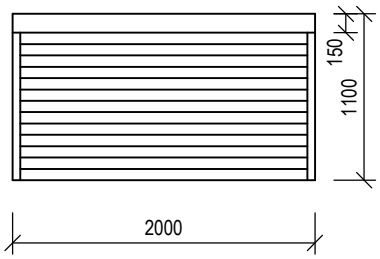	STAHOVACÍ ROLETA KOVOVÁ Z AL LAMEL, RUČNĚ OVLÁDANÁ, ZAJISTITELNÁ MECHANICKOU HRAZDOU, SOUČÁSTÍ ROLETY JSOU VODÍCÍ LIŠTY SE ZAJIŠTĚNÍM A HORNÍ MARKÝZA, ROLETA V PROVEDENÍ BEZ SPODNÍ LIŠTY (ROVNÝ PARAPET), OSAZENA DO OBLOŽENÉHO OSTĚNÍ OTVORU. POVRCHOVÁ ÚPRAVA: PRÁŠKOVÁ VYPALOVANÁ BARVA ROZMĚR OBLOŽENÉHO OTVORU: 2000 x 1100 mm		-	-	1	-	1 ks
Z 19	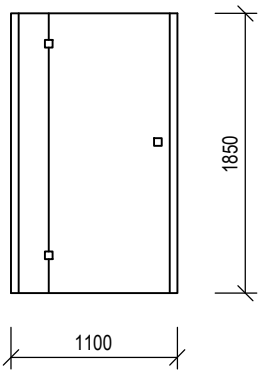	SPRCHOVÉ DVEŘE OTOČNÉ VČ. KOVOVÉHO RÁMU, VÝPLŇ Z BEZPEČNOSTNÍHO SKLA S OCHRANNOU VRSTVOU. POVRCHOVÁ ÚPRAVA: PRÁŠKOVÁ VYPALOVANÁ BARVA ROZMĚR OTVORU: 1100 x 1850 mm	P	-	2	-	-	2 ks
			L	-	1	-	-	1 ks
Z 20	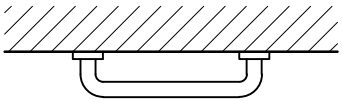	MADLO VE SPRŠE. TRUBKOVÉ, PROTISKLUZNÉ MADLO PRO SPRCHU, ROVNÉ NÁSTĚNNÉ S ROZETAMI. OSAZENO VE VÝŠCE cca 900 mm. POVRCHOVÁ ÚPRAVA: POPLASTOVÁNÍM DÉLKA: cca 300 mm		-	3	-	-	3 ks

PŘED ZAPOČETÍM VÝROBY VŠECH VÝROBKŮ, NUTNO PROVÉST SKUTEČNÉ ZAMĚŘENÍ NA STAVBĚ!

VÝROBKY ZÁMEČNICKÉ

OZN.	SCHEMA	POPIS	POČET 1PP	1NP	2NP	STŘ	CELK.
Z 21	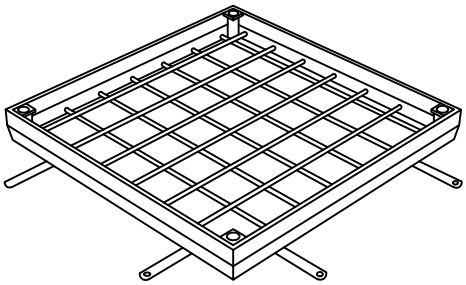	VÝPLŇOVÝ KRYT ŠACHTY Z POZINKOVANÉ OCELI S DVOJITÝM TĚSNĚNÍM. KRYT VÝŠKY CCA 70 mm VYPLNĚN BETONEM DLE POKYNŮ DODAVATELE DO VÝŠKY DLE PODLAHOVÉ KRYTINY (BETONOVÁ PODLAHA, KERAMICKÁ DLAŽBA, PVC PODLAHOVINA). SOUČÁSTÍ VÝROBKU JE OSAZOVACÍ RÁM VÝŠKY CCA 83 mm A OBSLUŽNÉ KLÍČE PRO OTEVŘENÍ A MANIPULACI. PROVEDENÍ DLE EN 1253-4. PO OSAZENÍ RÁMU NUTNO ZAPRAVIT ZASAŽENOU STÁVAJÍCÍ PODLAHU. ROZMĚR: 600 x 900 mm	3	-	-	-	3 ks
Z 22	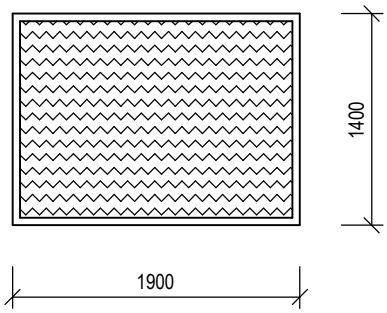	SAMOČISTÍCÍ ROHOŽ NA HRUBÉ NEČISTOTY Z PRUŽNÉHO PRYŽOVÉHO VLNOVCE. VÝŠKA VLNOVCE cca 30 mm, VLNOVCE SPOJENY KOVOVÝMI NOSNÝMI SEGMENTY Z NEREZOVÝMI LANKY. ROHOŽ ZAPUŠTĚNA DO SKLADBY PODLAHY ROZMĚR 1650 x 1400 MM	-	1	-	-	1 ks
Z 23	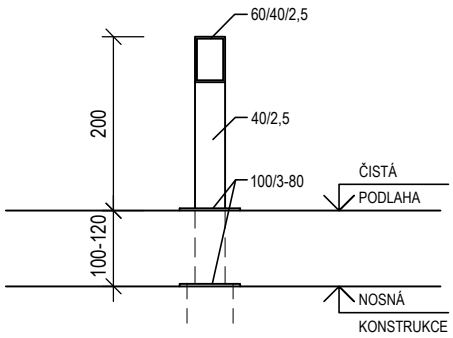	OCHRANNÉ NEREZOVÉ MADLO OTOPNÝCH TĚLES OSAZENÉ OSOVÉ 200 mm OD ČISTÉ PODLAHY, Z UZAVŘENÝCH TENKOSTĚNNÝCH PROFILŮ. MADLO BUDE KOTVENO DO PODLAHY DO NOSNÉHO PANELU POMOCÍ CHEMICKÉ KOTVY A PŘÍČKY (SLOUPU) POMOCÍ NAVAŘENÉ PÁSOVINY 100/3-80. SVÁRY ZABROUSIT. KOTVENÍ MADLA DO PODLAHY á 1000 mm. CELKOVÁ DÉLKA cca 18,7 bm, UMÍSTĚNÍ JEDNOTLIVÝCH ČÁSTÍ VIZ PŮDORYSY 1. a 2.NP. VÝPIS OCELI PRO CELKOVOU DÉLKU: PROFIL 60/40/2,5 18,7 m x 4,51 kg/m= 84,34 kg PROFIL 40/40/2,5 4,8 m x 3,51 kg/m = 16,85 kg 100/3-80 4,2 m x 2,34 kg/m = 9,83 kg 5% PRŮŘEZ = 5,55 kg CELKEM = 116,57 kg					

PŘED ZAPOČETÍM VÝROBY VŠECH VÝROBKŮ, NUTNO PROVÉST SKUTEČNÉ ZAMĚŘENÍ NA STAVBĚ!

VÝROBKY ZÁMEČNICKÉ

OZN.	SCHEMA	POPIS	POČET 1PP	1NP	2NP	STŘ	CELK.
Z 24							

POHLED

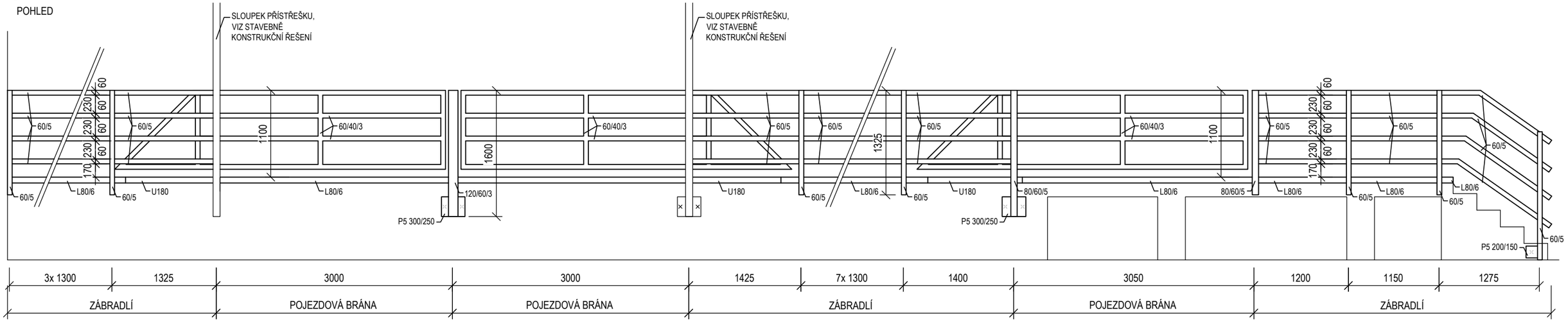

PŮDORYS

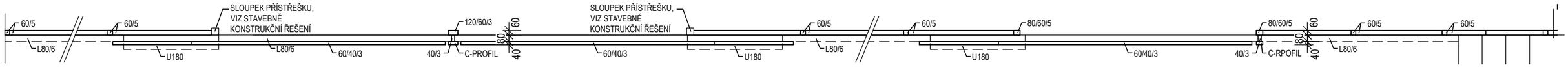

VENKOVNÍ OCELOVÉ ZÁBRADLÍ NA ZÁSOBOVACÍ RAMPĚ A NA NAVAZUJÍCÍM SCHODIŠTI S POJEZDOVÝMI SAMONOSNÝMI BRÁNAMI. ZÁBRADLÍ SESTÁVÁ Z PEVNÝCH DÍLŮ ZÁBRADLÍ A ZE TŘECH MANUÁLNĚ POSUVNÝCH SAMONOSNÝCH BRAN. JEDEN PEVNÝ DÍL ZÁBRADLÍ PŘECHÁZÍ NA NAVAZUJÍCÍ ZÁBRADLÍ SCHODIŠTĚ.
ZÁBRADLÍ SVAŘENO Z UZAVŘENÝCH PROFILŮ 60/5. ZÁBRADLÍ KOTVENO POMOCÍ NOSNÝCH SLOUPKŮ Z PROFILŮ 60/5 DO LEMOVACÍHO ÚHELNÍKU L80/6. LEMOVACÍ ÚHELNÍK KOTVEN POMOCÍ PÁSOVINY 50/5, DL. 250 mm (PO cca 500 mm), DO STÁVAJÍCÍCH PZD DESEK A SVISLÉHO ZDIVA POMOCÍ CHEMICKÝCH KOTEV. KRAJNÍ SLOUPEK U SCHODIŠTĚ KOTVEN DO SVISLÉ KONSTRUKCE SCHODIŠTĚ PŘES PLECH P5 200/150 POMOCÍ CHEMICKÉ KOTVY. SLOUPKY ZESPODU ZAVÍČKOVAT.
POJEZDOVÉ SAMONOSNÉ BRÁNY (2x LEVÁ, 1x PRAVÁ), MANUÁLNĚ POSUVNÉ, SVAŘENÉ Z UZAVŘENÝCH PROFILŮ 60/40/3. BRÁNY VČETNĚ POJEZDOVÉ SESTAVY KOTVENÉ DO ZABETONOVANÉHO PROFILU U180 (PROFIL U180 V MÍSTĚ POJEZDOVÉ SESTAVY NAHRAZUJE LEMOVACÍ PROFIL L80/6), NOSNÉHO C-PROFILU PŘIVAŘENÉHO KE SPODNÍ ČÁSTI RÁMU BRÁNY, DOJEZDOVÉHO KOLEČKA APOD. DOJEZDOVÝ A VODICÍ SLOUPEK U JEDNÉ KRAJNÍ BRÁNY Z UZAVŘENÝCH PROFILŮ 80/60/5 PŘIVAŘENÝCH K LEMOVACÍMU ÚHELNÍKU (NEBO K PROFILU U180) A KOTVEN PŘES PLECH P5 300/250 POMOCÍ CHEMICKÝCH KOTEV DO SVISLÉ ČÁSTI RAMPY. VODICÍ SLOUPKY OSTATNÍCH DVOU BRAN JSOU SOUČÁSTÍ KONSTRUKCE PŘÍSTŘEŠKU (VIZ STAVEBNĚ KONSTRUKČNÍ ŘEŠENÍ), DOJEZDOVÝ SLOUPEK OBOU BRAN Z PROFILU 120/60/3 PŘIVAŘENÝ K LEMOVACÍMU ÚHELNÍKU A KOTVEN PŘES PLECH P5 300/250 POMOCÍ CHEMICKÝCH KOTEV DO SVISLÉ KONSTRUKCE RAMPY. NA DOJEZDOVÝCH SLOUPCÍCH VŠECH BRAN PŘIVAŘENÁ KAPSA PRO DOJEZDOVÉ KOLEČKO BRÁNY - C-PROFIL PŘIVAŘENÝ K DOJEZDOVÉMU SLOUPKU POMOCÍ PROFILU 40/3.
POJEZDOVÉ BRÁNY ZKOORDINOVAT S VYBRANÝM DODAVATELEM.

ZÁBRADLÍ DLE ČSN 74 3305
POVRCHOVÁ ÚPRAVA: 2x ZÁKLADNÍ NÁTĚR + 2x HORNÍ NÁTĚR

VÝPIS OCELI ZÁBRADLÍ PRO 1 ks:

PROFIL 60/5	100,88 m x 7,89 kg/bm	= 795,94 kg
PROFIL 40/3	0,16 m x 3,40 kg/bm	= 0,54 kg
PROFIL 80/60/5	2,93 m x 9,42 kg/bm	= 27,60 kg
PROFIL 120/60/3	1,60 m x 7,77 kg/bm	= 12,43 kg
PROFIL L80/6	14,76 m x 7,34 kg/bm	= 108,34 kg
PÁS 50/5	28,75 m x 1,9 kg/bm	= 54,63 kg
PLECH P5 300/250	2 ks x 2,94 kg/ks	= 5,88 kg
PLECH P5 200/150	2 ks x 1,18 kg/ks	= 2,36 kg
5% PROŘEZ		= 50,39 kg
CELKEM		=1058,11 kg

VÝPIS OCELI PRO BRÁNY (CELKEM 3 POJEZDOVÉ BRÁNY):

PROFIL 60/40/3	16,68 m x 4,38 kg/bm	= 73,06 kg
POJEZDOVÝ MECHANISMUS		= 20,00 kg
5% PROŘEZ		= 4,65 kg
CELKEM		= 97,71 kg

CELKOVÁ VÁHA OCELI PRO 1 SESTAVU (1 ks)
ZÁBRADLÍ A POJEZDOVÝCH BRAN = 1155,82 kg

POJEZDOVÁ BRÁNA

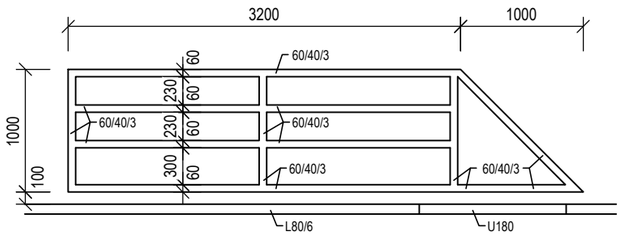

DETAIL POJEZDOVÉHO MECHANISMU BRÁNY

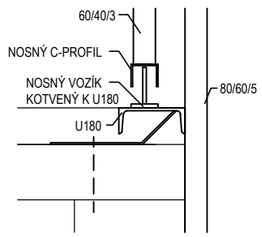

-	1	-	-	1 ks

PŘED ZAPOČETÍM VÝROBY VŠECH VÝROBKŮ, NUTNO PROVÉST SKUTEČNÉ ZAMĚŘENÍ NA STAVBĚ!

VÝROBKY ZÁMEČNICKÉ

OZN.	SCHEMA	POPIS	POČET				
			1PP	1NP	2NP	STŘ	CELK.
Z 25	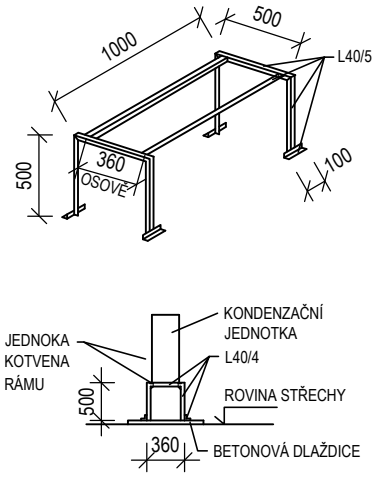	OCELOVÁ SVAŘOVANÁ KONSTRUKCE PRO KONDENZAČNÍ JEDNOTKU NA STŘEŠE Z TENKOSTĚNNÝCH OCELOVÝCH PROFILŮ L40/5. OSAZENÍ KONSTRUKCE NA BETONOVÉ DLAŽDICE (VYKÁZÁNY NA VÝKRESU STŘECHY) A KOTVENÁ POMOCÍ ŠROUBŮ A HMOŽDINEK. POD KONSTRUKCI POLOŽIT POCHŮZNÝ PVC PÁS POVRCHOVÁ ÚPRAVA: ŽÁROVĚ POZINKOVÁNO VÝPIS OCELI PRO 1 ks: L40/5 5,0 m x 2,42 kg/m = 12,10 kg 5% PROŘEZ = 0,70 kg CELKEM = 12,80 kg	-	-	-	1	1 ks
Z 26	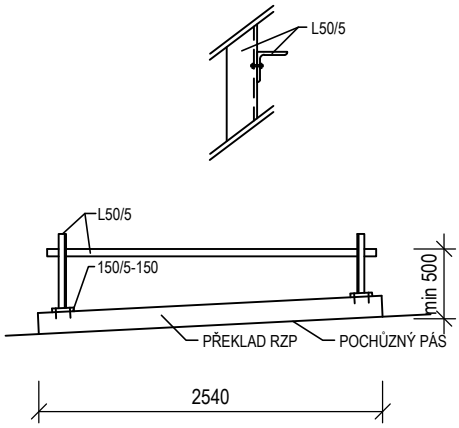	POMOCNÁ OCELOVÁ SVAŘOVANÁ KONSTRUKCE PRO TRUBNÍ ROZVODY NA STŘEŠE. KONSTRUKCE KOTVEN K PŘEKLADŮM RZP 254/14/14V PŘES PATNÍ PLECH 150/5-150 POMOCÍ ŠROUBŮ A MATIC M8 (CELKEM 8 ks). PŘEKLADY POLOŽENY NA POCHŮZNOU FOLII PVC. POVRCHOVÁ ÚPRAVA: ŽÁROVĚ POZINKOVÁNO VÝPIS OCELI PRO 1 ks: PROFIL L50/5 3,8 bm x 3,77 kg/m = 14,33 kg 150/5-150 - 2ks, 2 ks x 0,88 kg/ks = 1,76 kg 5% PROŘEZ = 0,80 kg CELKEM = 16,89 kg	-	-	-	10	10 ks

PŘED ZAPOČETÍM VÝROBY VŠECH VÝROBKŮ, NUTNO PROVÉST SKUTEČNÉ ZAMĚŘENÍ NA STAVBĚ!

VÝROBKY ZÁMEČNICKÉ

OZN.	SCHEMA	POPIS	POČET 1PP	1NP	2NP	STŘ	CELK.
Z 27	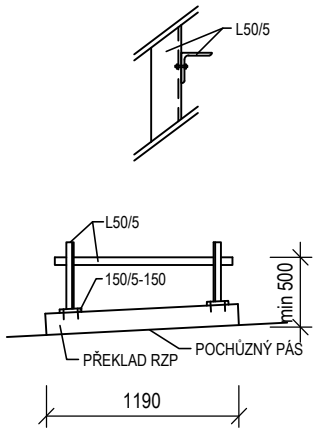	POMOCNÁ OCELOVÁ SVAŘOVANÁ KONSTRUKCE PRO TRUBNÍ ROZVODY NA STŘEŠE. KONSTRUKCE KOTVEN K PŘEKLADŮM RZP 254/14/14V PŘES PATNÍ PLECH 150/5-150 POMOCÍ ŠROUBŮ A MATIC M8 (CELKEM 8 ks). PŘEKLADY POLOŽENY NA POCHŮZNOU FOLII PVC. POVRCHOVÁ ÚPRAVA: ŽÁROVĚ POZINKOVÁNO VÝPIS OCELI PRO 1 ks: PROFIL L50/5 2,6 bm x 3,77 kg/m = 9,80 kg 150/5-150 - 2ks, 2 ks x 0,88 kg/ks = 1,76 kg 5% PROŘEZ = 0,58 kg CELKEM = 12,14 kg	-	-	-	32	32 ks
Z 28	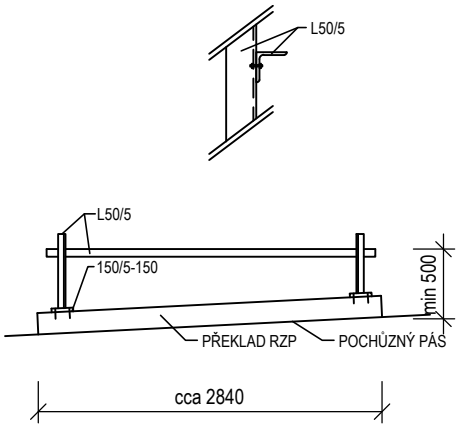	POMOCNÁ OCELOVÁ SVAŘOVANÁ KONSTRUKCE PRO TRUBNÍ ROZVODY NA STŘEŠE. KONSTRUKCE KOTVEN K PŘEKLADŮM RZP 285/14/14V PŘES PATNÍ PLECH 150/5-150 POMOCÍ ŠROUBŮ A MATIC M8 (CELKEM 8 ks). PŘEKLADY POLOŽENY NA POCHŮZNOU FOLII PVC. POVRCHOVÁ ÚPRAVA: ŽÁROVĚ POZINKOVÁNO VÝPIS OCELI PRO 1 ks: PROFIL L50/5 3,8 bm x 3,77 kg/m = 14,33 kg 150/5-150 - 2ks, 2 ks x 0,88 kg/ks = 1,76 kg 5% PROŘEZ = 0,80 kg CELKEM = 16,89 kg	-	-	-	10	10 ks
Z 29	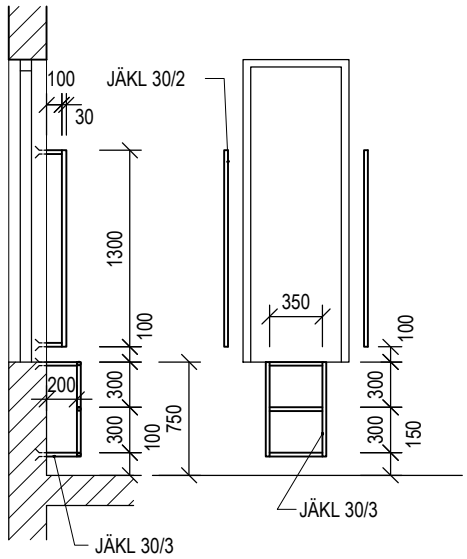	OCELOVÝ SVAŘOVANÝ ŽEBŘÍK PRO VÝLEZ NA STŘECHU VČETNĚ SVAŘOVANÝCH MADEL Z UZAVŘENÝCH TENKOSTĚNNÝCH PROFILŮ (U JEDNĚCH DVEŘÍ MADLO POUZE Z JEDNÉ STRANY). MADLA CHEMICKY KOTVENA DO VYVRTANÝCH KAPES VE ZDIVU. POVRCHOVÁ ÚPRAVA: 2x ZÁKLADNÍ NÁTĚR VÝPIS OCELI PRO JEDEN ŽEBŘÍK A DVĚ MADLA: PROFIL 30/3 4,3 m x 2,54 kg/m = 10,92 kg PROFIL 30/2 3,6 m x 1,76 kg/m = 6,34 kg 5% PROŘEZ = 0,86 kg CELKEM = 18,12 kg	-	-	-	1	1 ks
		VÝPIS OCELI PRO JEDEN ŽEBŘÍK A JEDNO MADLO: PROFIL 30/3 4,3 m x 2,54 kg/m = 10,92 kg PROFIL 30/2 2,1 m x 1,76 kg/m = 3,70 kg 5% PROŘEZ = 0,73 kg CELKEM = 15,35 kg	-	-	-	1	1 ks

PŘED ZAPOČETÍM VÝROBY VŠECH VÝROBKŮ, NUTNO PROVÉST SKUTEČNÉ ZAMĚŘENÍ NA STAVBĚ!

VÝROBKY ZÁMEČNICKÉ

OZN.	SCHEMA	POPIS	POČET 1PP	1NP	2NP	STŘ	CELK.
Z 30	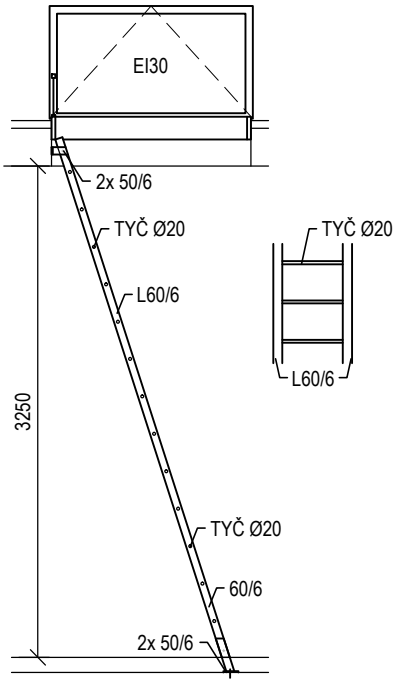	VÝLEZ DO STROJOVNY VÝTAHU SLOŽENÝ Z PROTIPOŽÁRNÍHO UZÁVĚRU S PLECHOVÝM SENDVIČOVÝM VÍKEM PRO ZABUDOVÁNÍ DO STROPU VČETNĚ RÁMU, BLOKOVACÍHO MECHANISMU S MOŽNOSTÍ AUTOMATICKÉHO UZAMČENÍ VE SVISLÉ POLOZE, UZAMYKATELNÉHO ZÁMKU A PLYNOVÉ PRUŽINY, POŽÁRNÍ ODOLNOST MINIMÁLNĚ EI30, DÁLE Z PEVNĚ KOTVENÉHO OCELOVÉHO PŘÍČLOVÉHO ŽEBŘÍKU. PŘÍČLE Z TYČÍ Ø20 mm, ŠTĚŘINY Z PROFILU L60/6. ŽEBŘÍK UKOTVEN DO STROPNÍCH KONSTRUKCÍ (NAHOŘE I DOLE) POMOCÍ PÁSOVINY 50/6 A CHEMICKÝCH KOTEV (CELKEM 4 ks). ŽEBŘÍK K PÁSOVINĚ KOTVENÝ POMOCÍ ŠROUBŮ A MATIC. ŽEBŘÍK PROVÉST V SOULADU S ČSN 74 3282. VELIKOST STAVEBNÍHO OTVORU: 1320 x 720 mm SVĚTLÁ VÝŠKA MÍSTNOSTI: 3250 mm VÝPIS OCELI PRO 1 ks: PROFIL L60/6 7,24 bm x 5,42 kg/m = 39,24 kg TYČ Ø20 5,20 bm x 2,47 kg/m = 12,84 kg 50/6 1,1 bm x 2,43 kg/m = 2,67 kg 5% PROŘEZ = 2,74 kg CELKEM = 57,49 kg	-	-	1	-	1 ks
Z 31	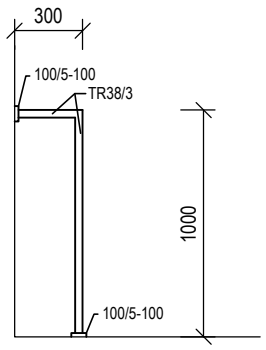	OCELOVÉ SVAŘOVANÉ MADLO UMÍSTĚNÉ U VÝLEZU DO STROJOVNY VÝTAHŮ, Z TRUBKY TR38/3. KOTVENO POMOCÍ CHEMICKÝCH KOTEV (CELKEM 4 ks) PŘES PATNÍ PLECH 100/5-100. POVRCHOVÁ ÚPRAVA ŽÁROVĚ POZINKOVÁNO VÝPIS OCELI PRO 1 KUS TR38/3 1,3 bm x 2,59 kg/m = 3,37 kg 100/5-100 - 2ks 2 ks x 0,39 kg/ks = 0,78 kg 5% PROŘEZ = 0,21 kg CELKEM = 4,36 kg	-	-	-	1	1 ks
Z 32	PŮDORYS: 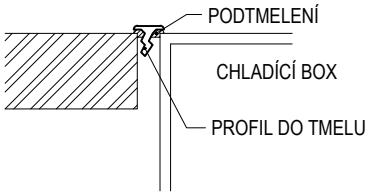 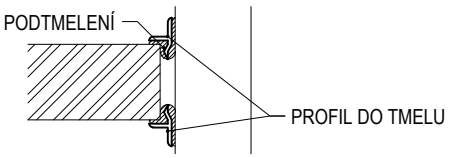	SVISLÉ KRYTÍ DILATAČNÍ SPÁRY V MÍSTĚ NAPOJENÍ PŘÍČKY NA KONSTRUKCI CHLADÍCÍHO BOXU POMOCÍ TYPOVÉHO DURALOVÉHO PROFILU VLOŽENÉHO DO SPÁRY VYPLNĚNÉ TRVALE PRUŽNÝM TMELEM.					
		ROHOVÁ DILATAČNÍ LIŠTA:	-	8,8	-	-	8,8 bm
		ROVNÁ DILATAČNÍ LIŠTA:	-	8,8	-	-	8,8 bm

PŘED ZAPOČETÍM VÝROBY VŠECH VÝROBKŮ, NUTNO PROVÉST SKUTEČNÉ ZAMĚŘENÍ NA STAVBĚ!

VÝROBKY ZÁMEČNICKÉ

OZN.	SCHEMA	POPIS	POČET 1PP	1NP	2NP	STŘ	CELK.
Z 33	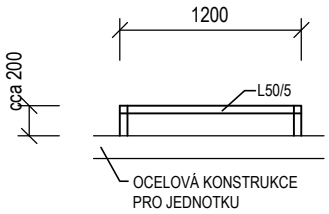	POMOCNÁ OCELOVÁ SVAŘOVANÁ KONSTRUKCE PRO TRUBNÍ ROZVODY NA STŘEŠE. KONSTRUKCE PŘIVAŘENA K PODPŮRNÉ OCELOVÉ KONSTRUKCI PRO JEDNOTKU CHLADU POVRCHOVÁ ÚPRAVA: ŽÁROVĚ POZINKOVÁNO VÝPIS OCELI PRO 1 ks: PROFIL L50/5 1,6 bm x 3,77 kg/m = 6,04 kg 5% PRŮŘEZ = 0,30 kg CELKEM = 6,34 kg	-	-	-	2	2 ks
Z 34	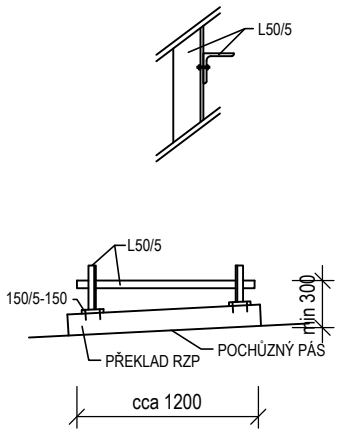	POMOCNÁ OCELOVÁ SVAŘOVANÁ KONSTRUKCE PRO TRUBNÍ ROZVODY NA STŘEŠE. KONSTRUKCE KOTVEN K PŘEKLADŮM RZP 120/14/14V PŘES PATNÍ PLECH 150/5-150 POMOCÍ ŠROUBŮ A MATIC M8 (CELKEM 8 ks). PŘEKLADY POLOŽENY NA POCHŮZNOU FOLII PVC. POVRCHOVÁ ÚPRAVA: ŽÁROVĚ POZINKOVÁNO VÝPIS OCELI PRO 1 ks: PROFIL L50/5 1,8 bm x 3,77 kg/m = 6,79 kg 150/5-150 - 2ks, 2 ks x 0,88 kg/ks = 1,76 kg 5% PROŘEZ = 0,43 kg CELKEM = 8,98 kg	-	-	-	7	7 ks
Z 35	PŮDORYS 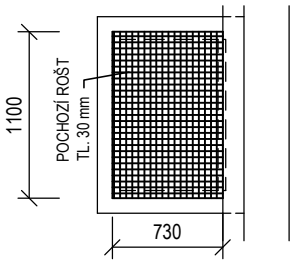 ŘEZ 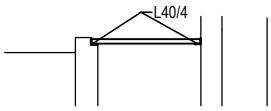	OCELOVÝ POCHOZÍ ROŠT PRO KRYTÍ ANGLICKÉHO DVORKU. ROŠT LEMOVANÝ TL. 30 mm, VELIKOST OKA cca 30 x 30 mm. ROŠT OSADIT NA OCELOVÝ SVAŘOVANÝ OBVODOVÝ RÁM Z PROFILŮ L40/4. OBVODOVÝ RÁM KOTVEN POMOCÍ PŘIVAŘENÉ PÁSOVÉ OCELI 20/3 O DÉLCE 100 mm PO cca 0,4 m DO VYBETONOVANÉHO ANGLICKÉHO DVORKU A NA JEDNÉ STRANĚ DO FASÁDY OBJEKTU. POVRCHOVÁ ÚPRAVA: ŽÁROVĚ POZINKOVÁNO VÝPIS OCELI PRO 1 ks: PROFIL 40/4 3,7 bm x 2,42 kg/m = 8,95 kg PÁS 20/3 0,4 bm x 0,47 kg/m = 0,19 kg POCHOZÍ ROŠT 0,8 m^2 x 28,5 kg/m^2 = 22,8 kg 5% PRŮŘEZ = 1,60 kg CELKEM = 33,54 kg	-	1	-	-	1 ks

PŘED ZAPOČETÍM VÝROBY VŠECH VÝROBKŮ, NUTNO PROVÉST SKUTEČNÉ ZAMĚŘENÍ NA STAVBĚ!

VÝROBKY ZÁMEČNICKÉ

OZN.	SCHEMA	POPIS	POČET 1PP	1NP	2NP	STŘ	CELK.
Z 36	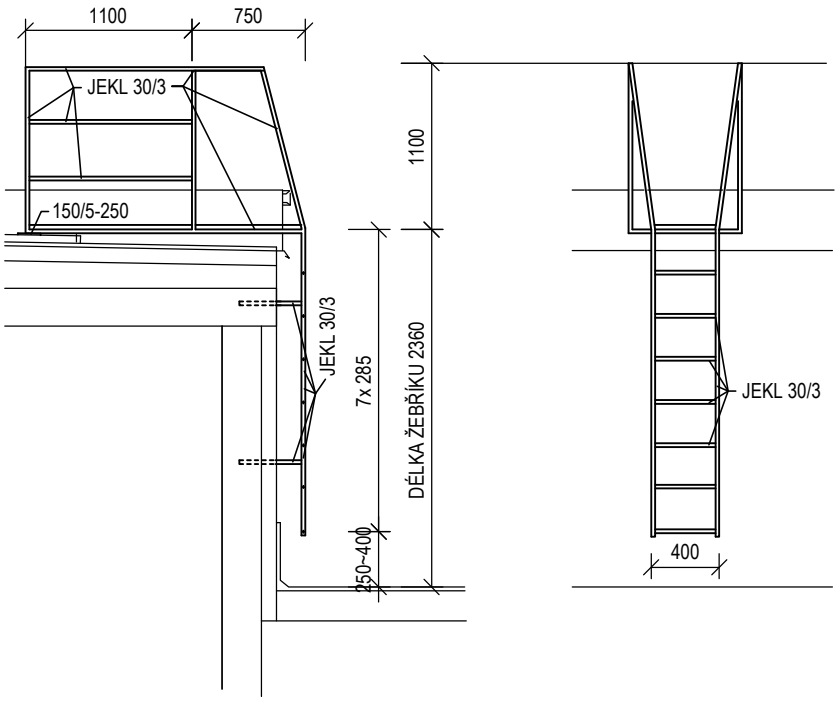	OCELOVÝ SVAŘOVANÝ PŘÍČLOVÝ ŽEBŘÍK PRO VÝLEZ NA STŘECHU S OCHRANNÝM VÝSTUPEM Z UZAVŘENÝCH TENKOSTĚNNÝCH PROFILŮ 30/3. KONTSTRUKCE KOTVENÁ POMOCÍ JEKLŮ DO VYVRTANÝCH OTVORŮ VE STÁVAJÍCÍM OBVODOVÉM ZDIVU VYPLNĚNÝCH EXPANZNÍ MALTOU A NA STŘEŠE DO VOLNĚ LOŽENÝCH BETONOVÝCH DLAŽDIC PŘES PLECH 150/5-250 POMOCÍ ŠROUBŮ A MATIC. POCHOZÍ PLOCHA VÝSTUPU Z ROŠT LEMOVANÝ TL. 30 mm, VELIKOST OKA cca 30 x 30 mm KOTVENÝ DO PROFILŮ POMOCÍ ŠROUBŮ A MATIC. POVRCHOVÁ ÚPRAVA: ŽÁROVĚ POZINKOVÁNO VÝPIS OCELI PRO 1 ks: PROFIL 30/3 28,1 bm x 2,54 kg/m = 71,37 kg PLECH 150/5-250 1 ks x 1,47 kg/ks = 1,47 kg POCHOZÍ ROŠT 1,21 m² x 28,5 kg/m² = 34,49 kg 5% PRŮŘEZ = 5,37 kg CELKEM = 112,70 kg	-	-	-	1	1 ks
Z 37	PŮDORYS 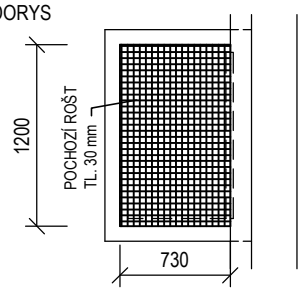 ŘEZ 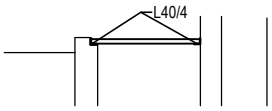	OCELOVÝ POCHOZÍ ROŠT PRO KRYTÍ ANGLICKÉHO DVORKU. ROŠT LEMOVANÝ TL. 30 mm, VELIKOST OKA cca 30 x 30 mm. ROŠT OSADIT NA OCELOVÝ SVAŘOVANÝ OBVODOVÝ RÁM Z PROFILŮ L40/4. OBVODOVÝ RÁM KOTVEN POMOCÍ PŘIVAŘENÉ PÁSOVÉ OCELI 20/3 O DÉLCE 100 mm PO cca 0,4 m DO VYBETONOVANÉHO ANGLICKÉHO DVORKU A NA JEDNÉ STRANĚ DO FASÁDY OBJEKTU. POVRCHOVÁ ÚPRAVA: ŽÁROVĚ POZINKOVÁNO VÝPIS OCELI PRO 1 ks: PROFIL 40/4 3,7 bm x 2,42 kg/m = 8,95 kg PÁS 20/3 0,4 bm x 0,47 kg/m = 0,19 kg POCHOZÍ ROŠT 0,8 m² x 28,5 kg/m² = 22,8 kg 5% PRŮŘEZ = 1,60 kg CELKEM = 33,54 kg	-	1	-	-	1 ks

PŘED ZAPOČETÍM VÝROBY VŠECH VÝROBKŮ, NUTNO PROVÉST SKUTEČNÉ ZAMĚŘENÍ NA STAVBĚ!

VÝROBKY ZÁMEČNICKÉ

OZN.	SCHEMA	POPIS	POČET 1PP	1NP	2NP	STŘ	CELK.
Z 38	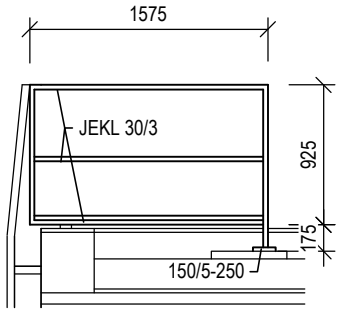	OCELOVÁ KONSTRUKCE PŘIŠROUBOVANÁ KE STÁVAJÍCÍMU ŽEBŘÍKU NA STŘECHU. SVAŘOVANÁ KONSTRUKCE Z UZAVŘENÝCH TENKOSTĚNNÝCH PROFILŮ 30/3 KOTVENÁ DO VOLNĚ LOŽENÝCH BETONOVÝCH DLAŽDIC PŘES PLECH 150/5-250 POMOCÍ ŠROUBŮ A MATIC. KE STÁVAJÍCÍMU ŽEBŘÍKU KOTVENÁ ŠROUBY A MATICE PŘES PÁSOVINU 30/3. POCHOZÍ PLOCHA VÝSTUPU Z ROŠT LEMOVANÝ TL. 30 mm, VELIKOST OKA cca 30 x 30 mm KOTVENÝ DO PROFILŮ POMOCÍ ŠROUBŮ A MATIC. POVRCHOVÁ ÚPRAVA: ŽÁROVĚ POZINKOVÁNO VÝPIS OCELI PRO 1 ks: PROFIL 30/3 13,3 bm x 2,54 kg/m = 33,78 kg PLECH 150/5-250 1 ks x 1,47 kg/ks = 1,47 kg 30/3 0,8 bm x 0,72 kg/m = 0,58 kg POCHOZÍ ROŠT 1,1 m^2 x 28,5 kg/m^2 = 31,35 kg 5% PRŮŘEZ = 3,36 kg CELKEM = 70,54 kg	-	-	-	2	2 ks
Z 39	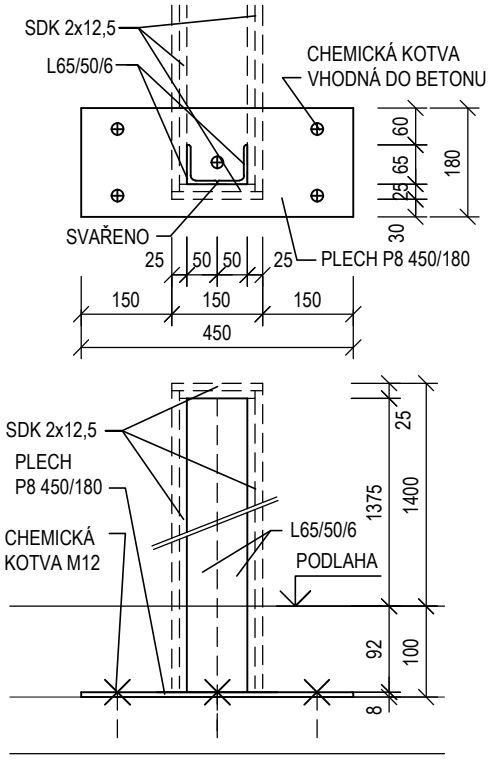	OCELOVÁ SVAŘOVANÁ KONSTRUKCE PRO SVISLÉ UKONČENÍ SÁDROKARTONOVÉ POLOPŘÍČKY VÝŠKY 1400 mm VE VOLNÉM PROSTORU VÁRNY. KONSTRUKCE KOTVENA DO STROPNÍ KONSTRUKCE POMOCÍ 5 ks CHEMICKÝCH KOTEV M12. POVRCHOVÁ ÚPRAVA: 2x ZÁKLADNÍ NÁTĚR. VÝPIS OCELI PRO 1ks: L65/50/6 2,93 m x 5,16 kg/bm = 14,34 kg P8 450/180 mm 1 ks x 5,09 kg/ks = 5,09 kg 5% PROŘEZ = 0,97 kg CELKEM = 20,40 kg	-	-	6	-	6 ks
	VÝPIS VYBAVENÍ HYGIENICKÝCH MÍSTNOSTÍ A GASTROPROVOZU MATERIÁL VÝROBKŮ Z MATNÉHO NEREZU						
	-SET NA WC - KOVOVÝ DRŽÁK NA ŠTĚTKU		-	3	6	-	9 ks
	- ZÁSOBNÍK NA TOALETNÍ PAPÍR Ø260 mmZÁVĚSNÝ NA STĚNU		-	3	6	-	9 ks
	-ZÁVĚSNÝ ZÁSOBNÍK PAPÍROVÝCH RUČNÍKŮ		-	5	15	-	20 ks
	- ODPADKOVÝ KOŠ NÁŠLAPNÝ 23L		-	5	14	-	19 ks
	- ZRCADLO 600 x 400 SE ZABROUŠENÝMI HRANAMI, LEPENÉ		-	6	4	-	10 ks
	- ODPADKOVÝ KOŠ NA HYGIENICKÉ VLOŽKY 5L		-	1	3	-	4 ks
	- DÁVKAVAČ NA TEKUTÉ MÝDLO 1100 ml VČETNĚ PRŮHLEDU NA KONTROLU NÁPLNĚ		-	6	15	-	21 ks
	- POLIČKA - DRÁTĚNÝ PROGRAM - NEREZ DO SPRCHY		-	3	-	-	3 ks

PŘED ZAPOČETÍM VÝROBY VŠECH VÝROBKŮ, NUTNO PROVÉST SKUTEČNÉ ZAMĚŘENÍ NA STAVBĚ!

VÝROBKY ZÁMEČNICKÉ - ZÁRUBNĚ

STANDARDY

VEŠKERÉ OCELOVÉ ZÁRUBNĚ BUDOU DODÁNY SE STEJNĚ ŠIROKÝM PŘEDNÍM A ZADNÍM LEMEM (VIZ DETAIL Č. 1 - SPRÁVNÉ PROVEDENÍ - ROZMĚR "Š").

PŘESNOU ŠÍŘKU ÚSTÍ ZÁRUBNĚ JE NUTNO UPRAVIT DLE SKUTEČNÉ ŠÍŘKY PŘÍČKY TAK, ABY KERAMICKÝ OBKLAD STĚNY BYL PO OSAZENÍ ZÁRUBNĚ ZALÍCOVÁN S OCELOVOU ZÁRUBNÍ (VIZ DETAIL Č. 1 - SPRÁVNÉ PROVEDENÍ). VE STYKU MEZI OBKLADEM A ZÁRUBNÍ NESMÍ VZNIKNOUT ODSKOK, KTERÝ BY BYLO NUTNÉ VYROVNAT NAPŘÍKLAD LEMOVACÍ LIŠTOU (VIZ DETAIL Č. 2 - NEPŘÍPUSTNÉ PROVEDENÍ). V MÍSTNOSTECH, KDE NENÍ KERAMICKÝ OBKLAD, NESMÍ OMÍTKA STĚNY PŘESAHOVAT LEM ZÁRUBNĚ (VIZ DETAIL Č. 2 - NEPŘÍPUSTNÉ PROVEDENÍ).

HORNÍ HRANA KERAMICKÉHO OBKLADU BUDE OPATŘENA KOVOVOU LEMOVACÍ LIŠTOU, KTERÁ BUDE U OBKLADU VÝŠKY 2000 mm LÍCOVAT S HORNÍ HRANOU OCELOVÉ ZÁRUBNĚ (VIZ SCHÉMA Č. 1 - POHLED NA STĚNU). V OSTATNÍCH PŘÍPADECH BUDE TĚSNĚ NAD HORNÍ HRANOU ZÁRUBNĚ PROBÍHAT VODOROVNÁ SPÁRA OBKLADU.

KERAMICKÝ OBKLAD STĚNY PROVÉST TAK, ABY U HORNÍ HRANY OCELOVÉ ZÁRUBNĚ VYŠEL CELÝ FORMÁT OBKLADU (VIZ SCHÉMA Č. 1 - POHLED NA STĚNU). DOŘEZY PROVÁDĚT NAD PODLAHOVOU KRYTINOU, KTERÁ BUDE V PŘÍPADĚ PVC PODLAHOVINY VYTAŽENA PŘES FABION NA STĚNU DO VÝŠKY 100 mm (VIZ SCHÉMA Č. 1 - POHLED NA STĚNU).

V PŘÍPADĚ NEJASNOSTÍ KONTAKTOVAT PROJEKTANTA.

DETAIL Č. 1 - SPRÁVNÉ PROVEDENÍ

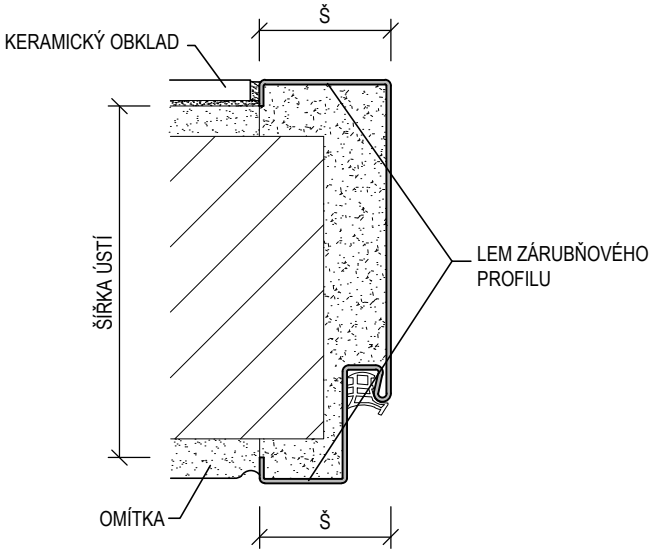

DETAIL Č. 2 - NEPŘÍPUSTNÉ PROVEDENÍ

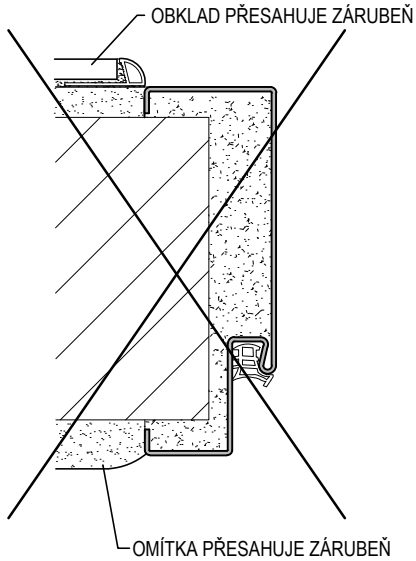

SCHÉMA Č. 1 - POHLED NA STĚNU

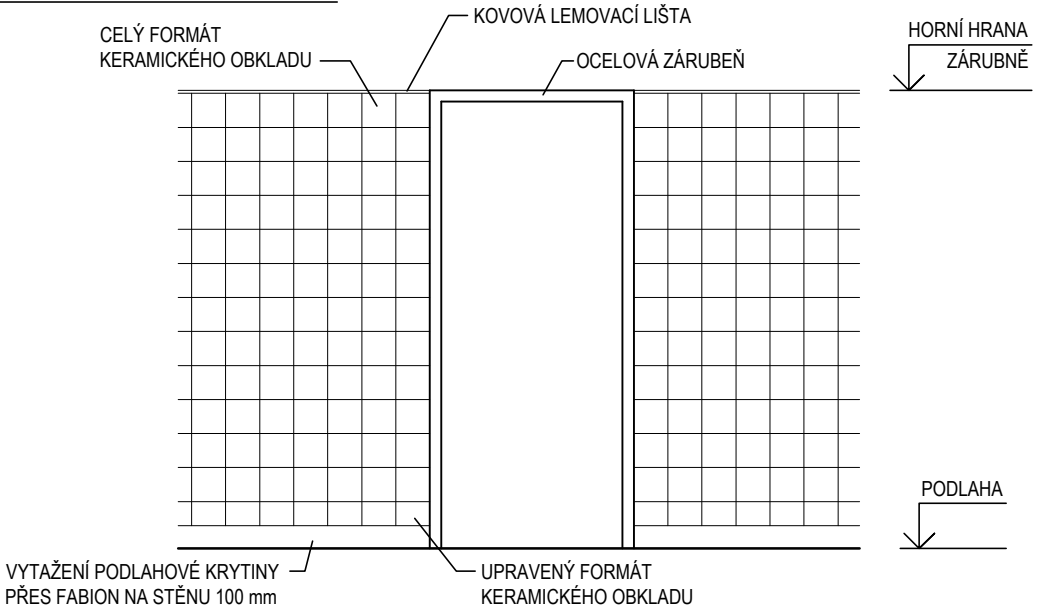

PŘED ZAPOČETÍM VÝROBY VŠECH VÝROBKŮ NUTNO PROVÉST SKUTEČNÉ ZAMĚŘENÍ NA STAVBĚ!

VÝROBKY ZÁMEČNICKÉ-ZÁRUBNĚ

OZN.	SCHEMA	POPIS		POČET 1PP	1NP	2NP	CELK.
T/1 T/2	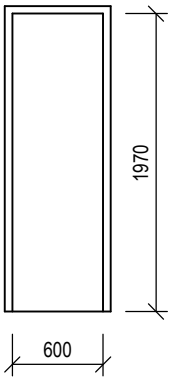	ZÁRUBEŇ OCELOVÁ ZE ŽÁROVĚ POZINKOVANÉHO PLECHU, PRO DVEŘE JEDNOKŘÍDLOVÉ OTOČNÉ, DODÁVKA VČETNĚ TĚSNĚNÍ DO DRÁŽKY A DVEŘNÍCH ZÁVĚSŮ. POVRCHOVÁ ÚPRAVA: ZÁKLADNÍ NÁTĚR + 2 x HORNÍ EMAIL ROZMĚR DVEŘÍ: 600 x 1970 MM	TL. 100 MM, DO ZDĚNÉ PŘÍČKY P	-	3	3	6 ks
			TL. 100 MM, DO ZDĚNÉ PŘÍČKY L	-	2	3	5 ks
			TL. 150 MM, DO ZDĚNÉ PŘÍČKY P	-	1	-	1 ks
			TL. 150 MM, DO ZDĚNÉ PŘÍČKY L	-	1	1	2 ks
T/3	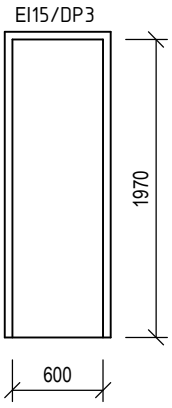	ZÁRUBEŇ OCELOVÁ ZE ŽÁROVĚ POZINKOVANÉHO PLECHU, PRO DVEŘE JEDNOKŘÍDLOVÉ OTOČNÉ, DODÁVKA VČETNĚ TĚSNĚNÍ DO DRÁŽKY A DVEŘNÍCH ZÁVĚSŮ. SPOLEČNĚ S DVEŘNÍM KŘÍDLEM MUSÍ JAKO CELEK SPLŇOVAT POŽADAVEK NA POŽÁRNÍ ODOLNOST EI15/DP3. POVRCHOVÁ ÚPRAVA: ZÁKLADNÍ NÁTĚR + 2 x HORNÍ EMAIL ROZMĚR DVEŘÍ: 600 x 1970 MM	TL. 100 MM, DO ZDĚNÉ PŘÍČKY P	-	-	1	1 ks
			TL. 100 MM, DO ZDĚNÉ PŘÍČKY L	-	-	1	1 ks
T/4 T/5	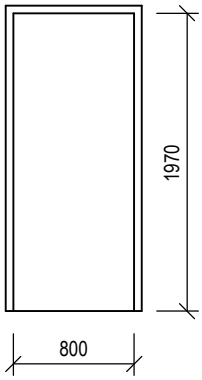	ZÁRUBEŇ OCELOVÁ ZE ŽÁROVĚ POZINKOVANÉHO PLECHU, PRO DVEŘE JEDNOKŘÍDLOVÉ OTOČNÉ, DODÁVKA VČETNĚ TĚSNĚNÍ DO DRÁŽKY A DVEŘNÍCH ZÁVĚSŮ. POVRCHOVÁ ÚPRAVA: ZÁKLADNÍ NÁTĚR + 2 x HORNÍ EMAIL ROZMĚR DVEŘÍ: 800 x 1970 MM	TL. 100 MM, DO ZDĚNÉ PŘÍČKY P	-	-	1	1 ks
			TL. 100 MM, DO ZDĚNÉ PŘÍČKY L	-	1	-	1 ks
			TL. 150 MM, DO ZDĚNÉ PŘÍČKY P	-	2	5	7 ks
			TL. 150 MM, DO ZDĚNÉ PŘÍČKY L	-	7	5	12 ks

PŘED ZAPOČETÍM VÝROBY VŠECH VÝROBKŮ, NUTNO PROVÉST SKUTEČNÉ ZAMĚŘENÍ NA STAVBĚ!

VÝROBKY ZÁMEČNICKÉ-ZÁRUBNĚ

OZN.	SCHEMA	POPIS		POČET 1PP	POČET 1NP	POČET 2NP	POČET CELK.
T/6	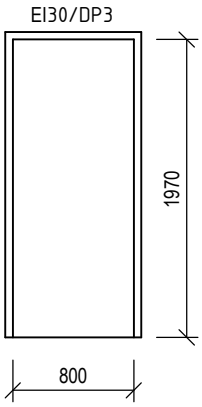	ZÁRUBEŇ OCELOVÁ ZE ŽÁROVĚ POZINKOVANÉHO PLECHU, PRO DVEŘE JEDNOKŘÍDLOVÉ OTOČNÉ, DODÁVKA VČETNĚ TĚSNĚNÍ DO DRÁŽKY A DVEŘNÍCH ZÁVĚSŮ. SPOLEČNĚ S DVEŘNÍM KŘÍDLEM MUSÍ JAKO CELEK SPLŇOVAT POŽADAVEK NA POŽÁRNÍ ODOLNOST EI30/DP3. POVRCHOVÁ ÚPRAVA: ZÁKLADNÍ NÁTĚR + 2 x HORNÍ EMAIL ROZMĚR DVEŘÍ: 800 x 1970 MM TL. 150 MM, DO ZDĚNÉ PŘÍČKY	P	-	-	-	-
			L	-	1	-	1 ks
T/7	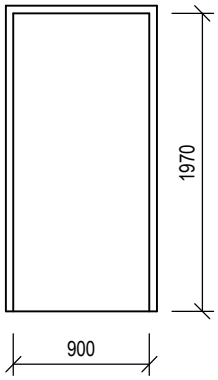	ZÁRUBEŇ OCELOVÁ ZE ŽÁROVĚ POZINKOVANÉHO PLECHU, PRO DVEŘE JEDNOKŘÍDLOVÉ OTOČNÉ, DODÁVKA VČETNĚ TĚSNĚNÍ DO DRÁŽKY A DVEŘNÍCH ZÁVĚSŮ. POVRCHOVÁ ÚPRAVA: ZÁKLADNÍ NÁTĚR + 2 x HORNÍ EMAIL ROZMĚR DVEŘÍ: 900 x 1970 MM TL. 150 MM, DO ZDĚNÉ PŘÍČKY	P	-	3	2	5 ks
			L	-	6	4	10 ks
T/8	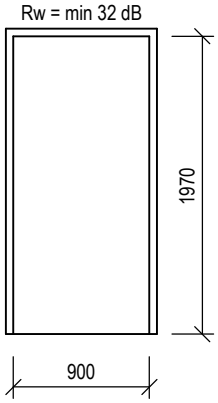	ZÁRUBEŇ OCELOVÁ ZE ŽÁROVĚ POZINKOVANÉHO PLECHU, PRO DVEŘE JEDNOKŘÍDLOVÉ OTOČNÉ, DODÁVKA VČETNĚ TĚSNĚNÍ DO DRÁŽKY A DVEŘNÍCH ZÁVĚSŮ. SPOLEČNĚ S DVEŘNÍM KŘÍDLEM MUSÍ JAKO CELEK SPOLŇOVAT POŽADAVEK NA STAVEBNÍ NEPRŮZVUČNOST: R_W = min 32 dB. POVRCHOVÁ ÚPRAVA: ZÁKLADNÍ NÁTĚR + 2 x HORNÍ EMAIL ROZMĚR DVEŘÍ: 900 x 1970 MM TL. 150 MM, DO ZDĚNÉ PŘÍČKY	P	-	2	1	3 ks
			L	-	-	-	-

PŘED ZAPOČETÍM VÝROBY VŠECH VÝROBKŮ, NUTNO PROVÉST SKUTEČNÉ ZAMĚŘENÍ NA STAVBĚ!

VÝROBKY ZÁMEČNICKÉ-ZÁRUBNĚ

OZN.	SCHEMA	POPIS		POČET 1PP	1NP	2NP	CELK.
T 9	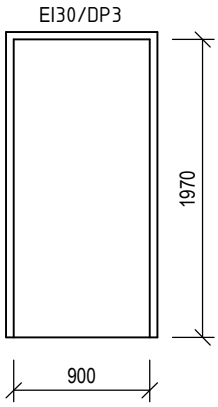	ZÁRUBEŇ OCELOVÁ ZE ŽÁROVĚ POZINKOVANÉHO PLECHU, PRO DVEŘE JEDNOKŘÍDLOVÉ OTOČNÉ, DODÁVKA VČETNĚ TĚSNĚNÍ DO DRÁŽKY A DVEŘNÍCH ZÁVĚSŮ. SPOLEČNĚ S DVEŘNÍM KŘÍDLEM MUSÍ JAKO CELEK SPLŇOVAT POŽADAVEK NA POŽÁRNÍ ODOLNOST EI30/DP3. POVRCHOVÁ ÚPRAVA: ZÁKLADNÍ NÁTĚR + 2 x HORNÍ EMAIL ROZMĚR DVEŘÍ: 900 x 1970 MM TL. 150 MM, DO ZDĚNÉ PŘÍČKY	P	1	-	-	1 ks
			L	-	1	-	1 ks
T 10	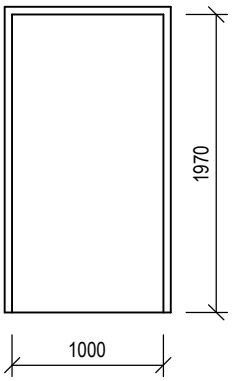	ZÁRUBEŇ OCELOVÁ ZE ŽÁROVĚ POZINKOVANÉHO PLECHU, PRO DVEŘE JEDNOKŘÍDLOVÉ OTOČNÉ, DODÁVKA VČETNĚ TĚSNĚNÍ DO DRÁŽKY A DVEŘNÍCH ZÁVĚSŮ. POVRCHOVÁ ÚPRAVA: ZÁKLADNÍ NÁTĚR + 2 x HORNÍ EMAIL ROZMĚR DVEŘÍ: 1000 x 1970 MM TL. 150 MM, DO ZDĚNÉ PŘÍČKY	P	-	-	1	1 ks
			L	-	-	1	1 ks
T 11 T 13	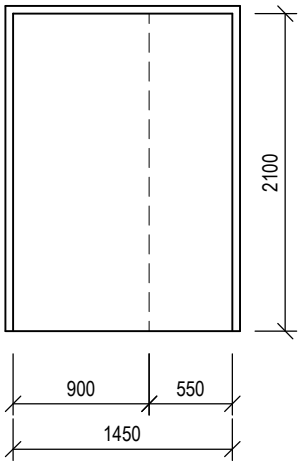	ZÁRUBEŇ OCELOVÁ ZE ŽÁROVĚ POZINKOVANÉHO PLECHU, PRO DVEŘE DVOUKŘÍDLÉ OTOČNÉ S RŮZNĚ VELKÝMI KŘÍDLY, DODÁVKA VČETNĚ TĚSNĚNÍ DO DRÁŽKY A DVEŘNÍCH ZÁVĚSŮ. POVRCHOVÁ ÚPRAVA: ZÁKLADNÍ NÁTĚR + 2 x HORNÍ EMAIL ROZMĚR DVEŘÍ: 1450 x 2100 MM TL. 150 MM, DO ZDĚNÉ PŘÍČKY	P	-	1	-	1 ks
			L	-	2	-	2 ks

PŘED ZAPOČETÍM VÝROBY VŠECH VÝROBKŮ, NUTNO PROVÉST SKUTEČNÉ ZAMĚŘENÍ NA STAVBĚ!

VÝROBKY ZÁMEČNICKÉ-ZÁRUBNĚ

OZN.	SCHEMA	POPIS		POČET 1PP	1NP	2NP	CELK.
T 12	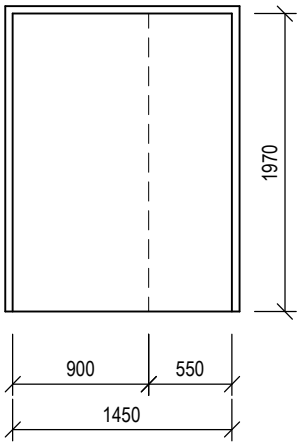	ZÁRUBEŇ OCELOVÁ ZE ŽÁROVĚ POZINKOVANÉHO PLECHU, PRO DVEŘE DVOUKŘÍDLÉ OTOČNÉ S RŮZNĚ VELKÝMI KŘÍDLY, DODÁVKA VČETNĚ TĚSNĚNÍ DO DRÁŽKY A DVEŘNÍCH ZÁVĚSŮ. POVRCHOVÁ ÚPRAVA: ZÁKLADNÍ NÁTĚR + 2 x HORNÍ EMAIL ROZMĚR DVEŘÍ: 1450 x 1970 MM TL. 150 MM, DO ZDĚNÉ PŘÍČKY	P	-	2	1	3 ks
			L	-	4	-	4 ks
T 14	EI15/DP3 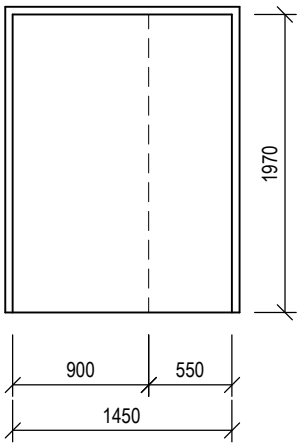	ZÁRUBEŇ OCELOVÁ ZE ŽÁROVĚ POZINKOVANÉHO PLECHU, PRO DVEŘE DVOUKŘÍDLÉ OTOČNÉ S RŮZNĚ VELKÝMI KŘÍDLY, DODÁVKA VČETNĚ TĚSNĚNÍ DO DRÁŽKY A DVEŘNÍCH ZÁVĚSŮ. SPOLEČNĚ S DVEŘNÍM KŘÍDLEM MUSÍ JAKO CELEK SPLŇOVAT POŽADAVEK NA POŽÁRNÍ ODOLNOST EI15/DP3. POVRCHOVÁ ÚPRAVA: ZÁKLADNÍ NÁTĚR + 2 x HORNÍ EMAIL ROZMĚR DVEŘÍ: 1450 x 1970 MM TL. 150 MM, DO ZDĚNÉ PŘÍČKY	P	-	-	1	1 ks
			L	-	-	-	-
T 15 T 16	EI30/DP3 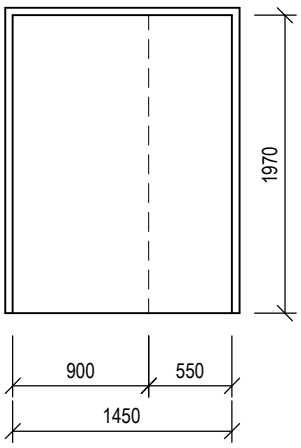	ZÁRUBEŇ OCELOVÁ ZE ŽÁROVĚ POZINKOVANÉHO PLECHU, PRO DVEŘE DVOUKŘÍDLÉ OTOČNÉ S RŮZNĚ VELKÝMI KŘÍDLY, DODÁVKA VČETNĚ TĚSNĚNÍ DO DRÁŽKY A DVEŘNÍCH ZÁVĚSŮ. SPOLEČNĚ S DVEŘNÍM KŘÍDLEM MUSÍ JAKO CELEK SPLŇOVAT POŽADAVEK NA POŽÁRNÍ ODOLNOST EI30/DP3. POVRCHOVÁ ÚPRAVA: ZÁKLADNÍ NÁTĚR + 2 x HORNÍ EMAIL ROZMĚR DVEŘÍ: 1450 x 1970 MM TL. 150 MM, DO ZDĚNÉ PŘÍČKY	P	1	-	-	1 ks
			L	1	1	-	2 ks

PŘED ZAPOČETÍM VÝROBY VŠECH VÝROBKŮ, NUTNO PROVÉST SKUTEČNÉ ZAMĚŘENÍ NA STAVBĚ!

VÝROBKY ZÁMEČNICKÉ-ZÁRUBNĚ

OZN.	SCHEMA	POPIS		POČET 1PP	1NP	2NP	CELK.
T 17	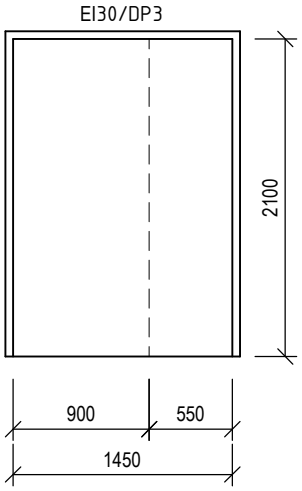	ZÁRUBEŇ OCELOVÁ ZE ŽÁROVĚ POZINKOVANÉHO PLECHU, PRO DVEŘE DVOUKŘÍDLÉ OTOČNÉ S RŮZNĚ VELKÝMI KŘÍDLY, DODÁVKA VČETNĚ TĚSNĚNÍ DO DRÁŽKY A DVEŘNÍCH ZÁVĚSŮ. SPOLEČNĚ S DVEŘNÍM KŘÍDLEM MUSÍ JAKO CELEK SPLŇOVAT POŽADAVEK NA POŽÁRNÍ ODOLNOST EI30/DP3. POVRCHOVÁ ÚPRAVA: ZÁKLADNÍ NÁTĚR + 2 x HORNÍ EMAIL ROZMĚR DVEŘÍ: 1450 x 2100 MM TL. 150 MM, DO ZDĚNÉ PŘÍČKY	P	-	1	-	1 ks
			L	-	1	-	1 ks
T 18	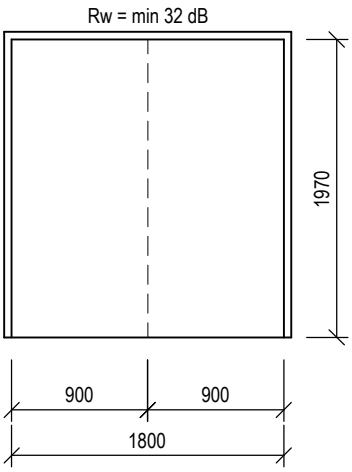	ZÁRUBEŇ OCELOVÁ ZE ŽÁROVĚ POZINKOVANÉHO PLECHU, PRO DVEŘE DVOUKŘÍDLÉ OTOČNÉ S RŮZNĚ VELKÝMI KŘÍDLY, DODÁVKA VČETNĚ TĚSNĚNÍ DO DRÁŽKY A DVEŘNÍCH ZÁVĚSŮ. SPOLEČNĚ S DVEŘNÍMI KŘÍDLY MUSÍ JAKO CELEK SPOLŇOVAT POŽADAVEK NA STAVEBNÍ NEPRŮZVUČNOST: R_W = min 32 dB. POVRCHOVÁ ÚPRAVA: ZÁKLADNÍ NÁTĚR + 2 x HORNÍ EMAIL ROZMĚR DVEŘÍ: 1800 x 1970 MM TL. 150 MM, DO SDK PŘÍČKY	P	-	-	-	-
			L	-	1	-	1 ks

PŘED ZAPOČETÍM VÝROBY VŠECH VÝROBKŮ, NUTNO PROVÉST SKUTEČNÉ ZAMĚŘENÍ NA STAVBĚ!