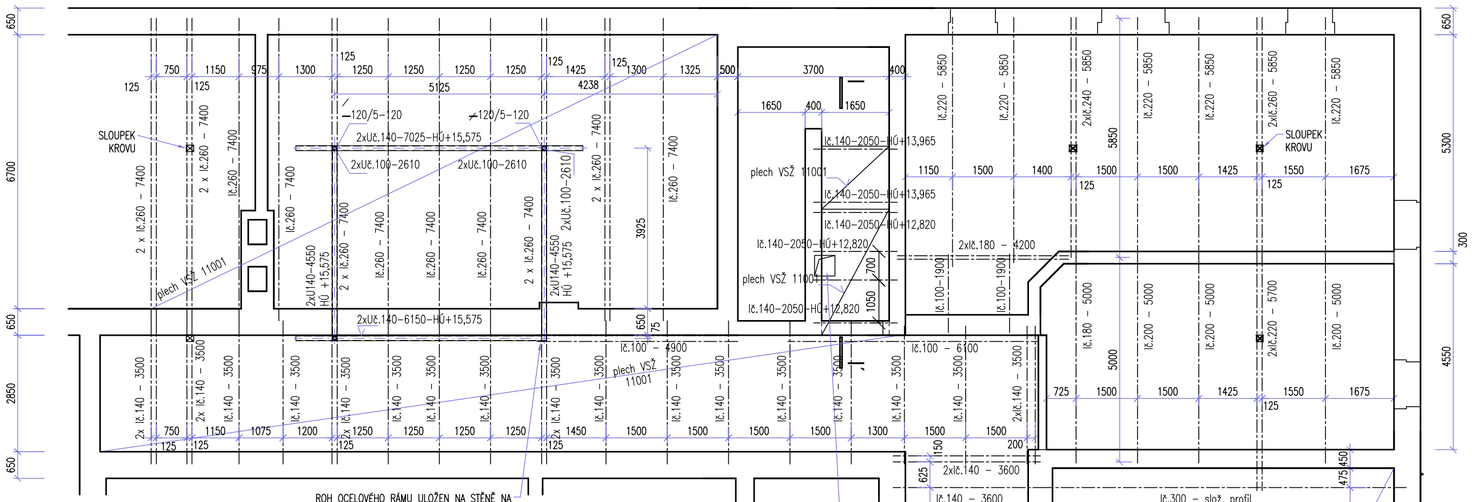

Stropní deska
+ 12,910
Půdorys 1 : 100

I 300 - složený profil - ks 19
1 : 100

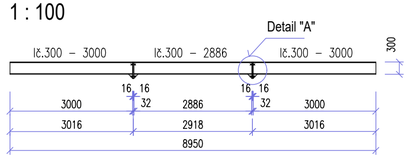

Detail "A"
1 : 25

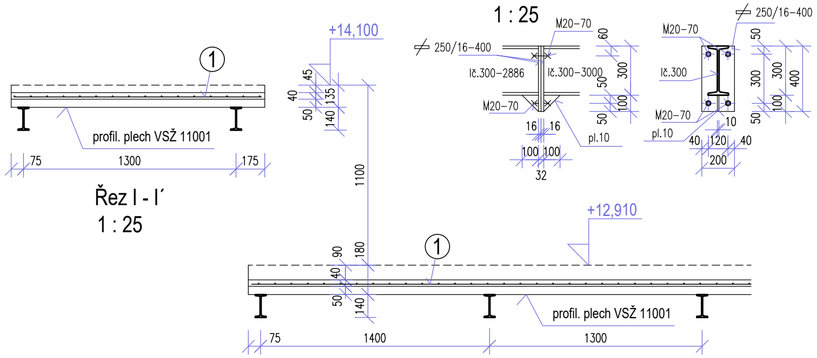

Řez I - I´
1 : 25

Stropní deska - výztuž
1 : 25

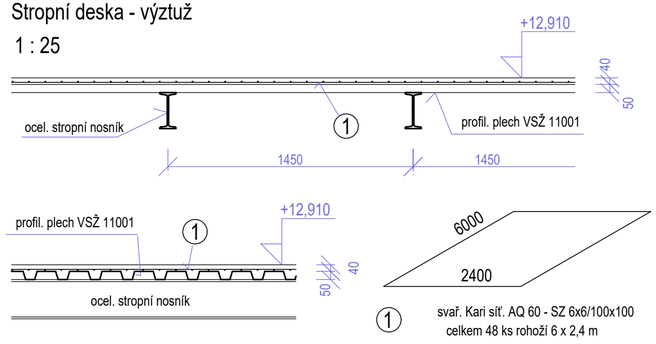

Uložení plechů mezi nosníky

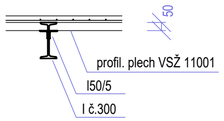

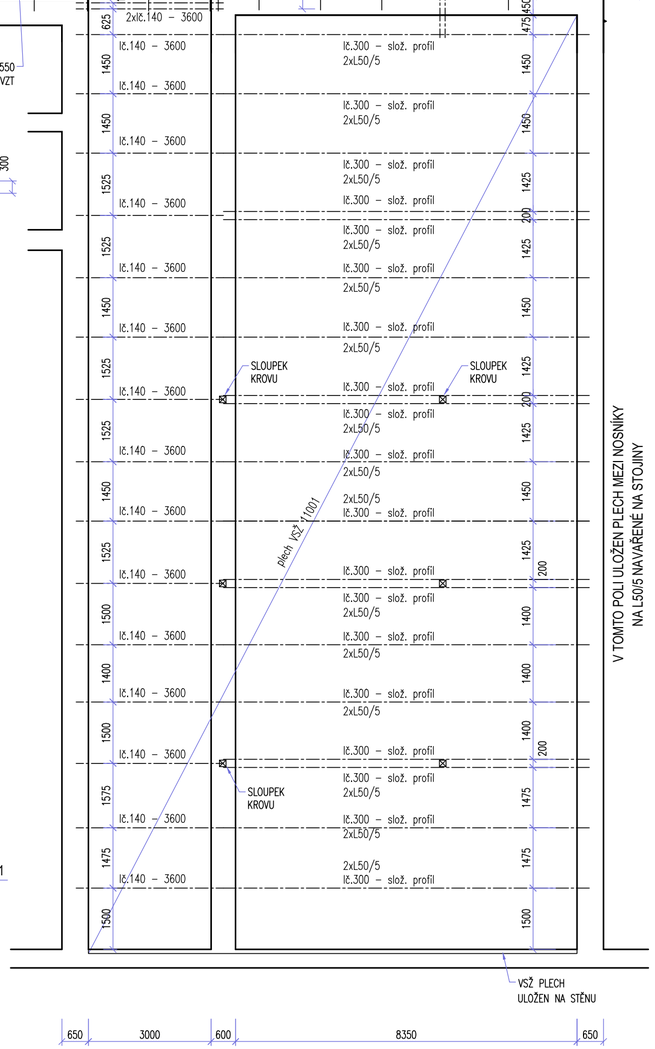

Výpis výztuže

Ozn.	Číslo	Profil	Rozměr m	Kusů	SZ AQ 60 6 x 6 / 100 x 100		
	1	SZ	6 x 2,40	48	48		
	ks, bm				48		
	kg/ks, kg/m´				63,94		
CELKEM KG					3,070,-		

VSŽ plech

Ozn.	Název	Profil	Délka 1 ks mm	ks	Délka celk. m	Hmotnost kg bm´,ks,m2	Hmotnost kg Celkem	Poznámka
	Profil. plech	VSŽ 11001	570,- m2		570,- m2	9,70	5.529,0	
	Svary, prořez - cca 5 %							
Celkem kg							5.8056,-	

Výpis oceli

Ozn.	Název	Profil	Délka 1 ks mm	ks	Délka celk. m	Hmotnost kg bm´,ks,m2	Hmotnost kg Celkem	Poznámka
	Překlad	I 100	4900	1	4,90	8,30	40,67	
	Překlad	I 100	6100	1	6,10	8,30	50,63	
	Stropní nosník	I 100	1900	2	3,80	8,30	31,69	
	Stropní nosník	I 140	2050	6	12,30	14,40	177,12	
	Stropní nosník	I 140	3500	22	77,00	14,40	1108,80	
	Stropní nosník	I 140	3600	17	61,20	14,40	881,28	
	Stropní nosník	I 180	4200	2	8,40	21,90	183,96	
	Stropní nosník	I 180	5000	1	5,00	21,90	109,50	
	Stropní nosník	I 200	5000	3	15,00	26,20	393,00	
	Stropní nosník	I 220	5700	2	11,40	31,00	353,40	
	Stropní nosník	I 220	5850	5	29,25	31,00	906,75	
	Stropní nosník	I 240	5850	2	36,20	11,70	423,54	
	Stropní nosník	I 260	5850	2	36,20	41,90	490,23	
	Stropní nosník	I 260	7400	16	118,40	41,90	4.961,00	
	Stropní nosník	I 300	2886	19	54,83	54,20	2.972,00	
	Stropní nosník	I 300	3000	38	114,00	54,20	6.178,80	
	nosník plechu	L 50/5	3000	90	270,00	3,77	1017,9	
	Stýčn. plech	⌿ 200/16	400	76	30,40	25,12	763,65	
	Výztuha	pl. 10 mm			0,5 m2	80,-	30,40	
	Vysokopevn. šroub	M 20	70	152		0,35	53,20	s maticí a podl.
	Stojky rámu	U 100	2610	6	15,66	10,60	166,00	
	Příčle	U 140	7025	2	14,05	16,-	224,80	
	Příčle	U 140	6150	2	12,30	16,-	196,80	
	Rozpěra	U 140	4550	4	18,20	16,-	291,20	
	Podložka	⌿ 120/5	120	4	0,48	4,71	2,27	
							22.008,59	
	Svary, prořez - cca 5 %							
Celkem kg							23.110,-	

Poznámka

Použity vysokopevnostní šrouby FKL 10.9 dle DIN 6914, matice - DIN 6915 a podložky DIN 6916

Beton B 20 - směs zavlhlá až měkká
Výztuž 10 216 (E), 10 505 (R), krytí 20 mm
Svařovaná Kari síťovina (SZ) - AQ 60 - krytí 10 mm

Ocel řady - 37 -
Konstrukce svařovaná a šroubovaná

± 0,000 = 364,800

ING. JAN ELIÁŠ
projektová činnost ve výstavbě statika a dynamika staveb
Mayerova 787, 664 42 Modřice, atelier : Slovinská 29, 612 00 Brno, tel./fax. : 549 211 765

VED. PROJEKTANT	ZODP. PROJEKTANT	VYPRACOVAL
ING. ARCH. ALEŠ PÍSAŘÍK	ING. JAN ELIÁŠ	ING. JAN ELIÁŠ

INVESTOR : Nemocnice Milosrdných bratří, Pod klášterem 17, Letovice

III. etapa rekonstrukce Nemocnice
Milosrdných bratří - Letovice - 2. část
SOP 01 Hlavní budova nemocnice Statika
SOP 01.1 Vestavba šaten v půdním prostoru

ÚČEL	projekt stavby
DATUM	06/2023
ZAK. Č.	10506

Stropní deska +12,910, +14,055

FORMÁT	MĚŘÍTKO	ČÍS.VÝKR.
3 A4	1:25, 100	02