- VEŠKERÉ ROZMĚRY VÝROBKŮ NUTNO PŘED ZHOTOVENÍM PŘEMĚŘIT NA STAVBĚ
- PŘÍPADNÉ ZMĚNY MATERIÁLŮ JE NUTNÉ PROJEDNAT S PROJEKTANTEM
- POUŽITÉ PRVKY A MATERIÁLY MUSÍ SVÝMI PARAMETRY (JAKOST, ROZMĚRY APOD.) ODPOVÍDAT PŘÍSLUŠNÝM NORMÁM, TECHNOLOGICKÝM PODMÍNKÁM A TECHNOLOGICKÝM PŘEDPISŮM – ZEJMÉNA S OHLEDEM NA TEPELNĚ IZOLAČNÍ, ZVUKOVĚ IZOLAČNÍ, POŽÁRNĚ BEZPEČNOSTNÍ PŘEDPISY A MATERIÁLOVĚ KONSTRUKČNÍ VLASTNOSTI
- BAREVNÉ A MATERIÁLOVÉ ŘEŠENÍ BUDE PŘÍP. UPŘESNĚNO STAVEBNÍKEM A ARCHITEKTEM

REVITALIZACE OBJEKTŮ ŠKOLY - AREÁL "A" **SŠ GASTRONOMIE, HOTELNICTVÍ A LESNICTVÍ BZENEC** **parc. č. 1275/1 a 1275/3, k.ú. Bzenec**			**ARCHITEKTI** **TIHELKA - STARYCHA** s.r.o. BRNO, GARGULÁKOVA 32, 614 00	
VEDOUCÍ PROJEKTANT	ING. ARCH. Z. TIHELKA		DATUM	01/2014
ZODPOVĚD. PROJEKTANT	ING. ARCH. M. STARYCHA		ZAK. ČÍSLO	18/13
VYPRACOVAL	ING. S. SMOLÍK		STUPEŇ	DPS
ZADAVATEL: SŠ GASTRONOMIE, HOTELNICTVÍ A LESNICTVÍ BZENEC, NÁM. SVOBODY 318			D.1.1–ARCH.–STAVEBNÍ ŘEŠENÍ	
SO-01 ŠKOLA **VÝROBKY KLEMPÍŘSKÉ**			MĚŘÍTKO	Č. VÝKRESU **112**

NÁZEV AKCE	**REVITALIZACE OBJEKTŮ ŠKOLY - AREÁL "A"**		STRANA
OBJEKT	**SŠ GASTRONOMIE, HOTELNICTVÍ A LESNICTVÍ BZENEC**	OBJEKT SO-01 ŠKOLA	1
ČÁST	D.1 ARCHITEKTONICKO – STAVEBNÍ ŘEŠENÍ	ODDÍL VÝROBKY KLEMPÍŘSKÉ	

POL.	SCHÉMA	ROZMĚR/POPIS	JEDNOTKA	POČET KUSŮ 1.NP	2.NP	3.NP	4.NP	CELKEM	POZNÁMKA
K 01	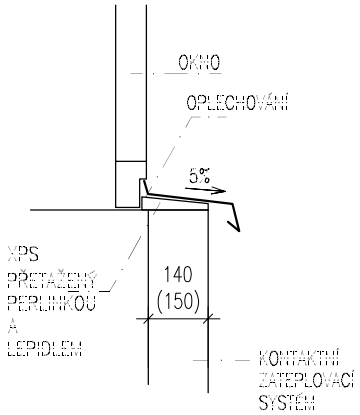	**DÉLKA 2,40m** VNĚJŠÍ PARAPET Z OHÝBANÉHO HLINÍKOVÉHO PLECHU TL.1,0mm ŠÍŘKA STAVEBNÍHO PARAPETU=150mm, ŠÍŘKA PARAPETU 200mm, BARVA STŘÍBRNÁ VČ. PLASTOVÝCH KRYTEK PRO MONTÁŽ VENKOVNÍCH OKENNÍCH PARAPETU JE NEZBYTNÉ DODRŽET STAVEBNÍ PŘIPRAVENOST, KTERÁ PŘEDPOKLÁDÁ PEVNÝ, SOUDRŽNÝ A ROVNÝ POVRCH PODKLADU VE SKLONU 5% KOTVENÍ PARAPETU MONTÁŽNÍM LEPIDLEM	KS		20	27	1	48	PŘED PROVEDENÍM VÝROBKU BUDOU SKUTEČNÉ ROZMĚRY PŘEMĚŘENY NA STAVBĚ
K 02	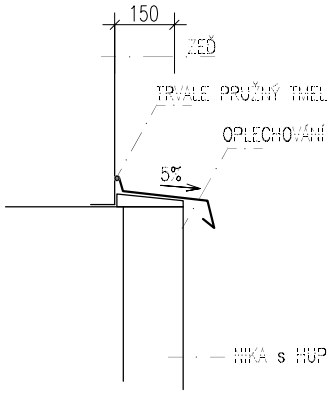	**DÉLKA 1,11m** OPLECHOVÁNÍ Z OHÝBANÉHO HLINÍKOVÉHO PLECHU TL.1,0mm ŠÍŘKA STAVEBNÍHO PARAPETU=150mm, ŠÍŘKA PARAPETU 200mm, BARVA STŘÍBRNÁ VČ. PLASTOVÝCH KRYTEK PRO MONTÁŽ OPLECHOVÁNÍ JE NEZBYTNÉ DODRŽET STAVEBNÍ PŘIPRAVENOST, KTERÁ PŘEDPOKLÁDÁ PEVNÝ, SOUDRŽNÝ A ROVNÝ POVRCH PODKLADU VE SKLONU 5% KOTVENÍ PARAPETU MONTÁŽNÍM LEPIDLEM	KS		3			3	

NÁZEV AKCE	**REVITALIZACE OBJEKTŮ ŠKOLY - AREÁL "A"**		STRANA
OBJEKT	**SŠ GASTRONOMIE, HOTELNICTVÍ A LESNICTVÍ BZENEC**	OBJEKT SO-01 ŠKOLA	2
ČÁST	D.1 ARCHITEKTONICKO – STAVEBNÍ ŘEŠENÍ	ODDÍL VÝROBKY KLEMPÍŘSKÉ	

POL.	SCHÉMA	ROZMĚR/POPIS	JEDNOTKA	POČET KUSŮ 1.NP	2.NP	3.NP	4.NP	CELKEM	POZNÁMKA
K 03	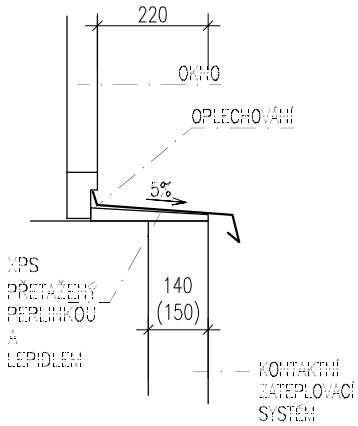	**DÉLKA 2,95m** VNĚJŠÍ PARAPET Z OHÝBANÉHO HLINÍKOVÉHO PLECHU TL.1,0mm ŠÍŘKA STAVEBNÍHO PARAPETU=220mm, ŠÍŘKA PARAPETU 300mm, BARVA STŘÍBRNÁ VČ. PLASTOVÝCH KRYTEK PRO MONTÁŽ VENKOVNÍCH OKENNÍCH PARAPETU JE NEZBYTNÉ DODRŽET STAVEBNÍ PŘIPRAVENOST, KTERÁ PŘEDPOKLÁDÁ PEVNÝ, SOUDRŽNÝ A ROVNÝ POVRCH PODKLADU VE SKLONU 5% KOTVENÍ PARAPETU MONTÁŽNÍM LEPIDLEM	KS		1			1	PŘED PROVEDENÍM VÝROBKU BUDOU SKUTEČNÉ ROZMĚRY PŘEMĚŘENY NA STAVBĚ
K 04	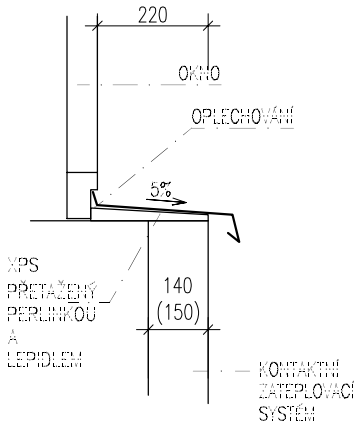	**DÉLKA 0,75m** VNĚJŠÍ PARAPET Z OHÝBANÉHO HLINÍKOVÉHO PLECHU TL.1,0mm ŠÍŘKA STAVEBNÍHO PARAPETU=220mm, ŠÍŘKA PARAPETU 300mm, BARVA STŘÍBRNÁ VČ. PLASTOVÝCH KRYTEK PRO MONTÁŽ VENKOVNÍCH OKENNÍCH PARAPETU JE NEZBYTNÉ DODRŽET STAVEBNÍ PŘIPRAVENOST, KTERÁ PŘEDPOKLÁDÁ PEVNÝ, SOUDRŽNÝ A ROVNÝ POVRCH PODKLADU VE SKLONU 5% KOTVENÍ PARAPETU MONTÁŽNÍM LEPIDLEM			1			1	

NÁZEV AKCE	**REVITALIZACE OBJEKTŮ ŠKOLY - AREÁL "A"**		STRANA
OBJEKT	**SŠ GASTRONOMIE, HOTELNICTVÍ A LESNICTVÍ BZENEC**	OBJEKT SO-01 ŠKOLA	3
ČÁST	D.1 ARCHITEKTONICKO – STAVEBNÍ ŘEŠENÍ	ODDÍL VÝROBKY KLEMPÍŘSKÉ	

POL.	SCHÉMA	ROZMĚR/POPIS	JEDNOTKA	POČET KUSŮ 1.NP	2.NP	3.NP	4.NP	CELKEM	POZNÁMKA
K 05			BM					20,5	PŘED PROVEDENÍM VÝROBKU BUDOU SKUTEČNÉ ROZMĚRY PŘEMĚŘENY NA STAVBĚ

DETAIL "D"

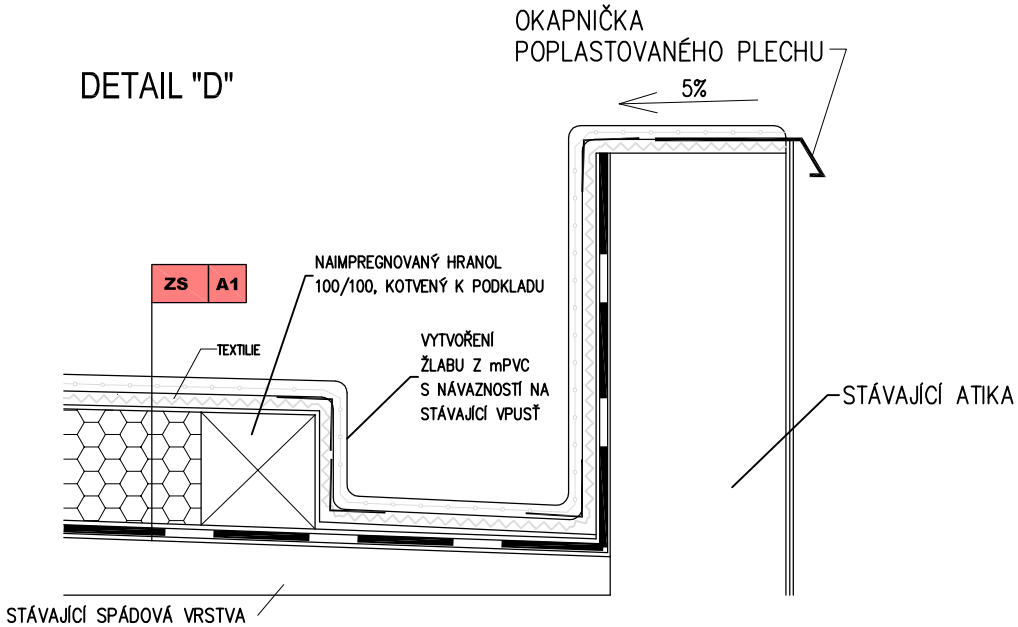

OKAPNIČKA Z POPLASTOVANÉHO PLECHU
PLECH BUDE KOTVEN DO PEVNÉ KONSTRUKCE ATIKY
SPÁD ATIKY 5% DOVNITŘ STŘECHY
NOVÁ HYDROIZOLAČNÍ FÓLIE mPVC BUDE NATAVENA NA
POPLASTOVANÝ PLECH HORKÝM VZDUCHEM

NÁZEV AKCE	**REVITALIZACE OBJEKTŮ ŠKOLY - AREÁL "A"**		STRANA
OBJEKT	**SŠ GASTRONOMIE, HOTELNICTVÍ A LESNICTVÍ BZENEC**	OBJEKT SO-01 ŠKOLA	4
ČÁST	D.1 ARCHITEKTONICKO – STAVEBNÍ ŘEŠENÍ	ODDÍL VÝROBKY KLEMPÍŘSKÉ	

POL.	SCHÉMA	ROZMĚR/POPIS	JEDNOTKA	POČET KUSŮ 1.NP	2.NP	3.NP	4.NP	CELKEM	POZNÁMKA
K 06	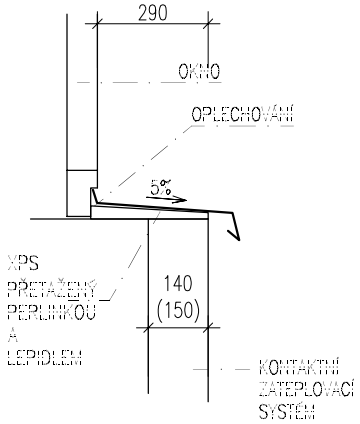	**DÉLKA 2,35m** VNĚJŠÍ PARAPET Z OHÝBANÉHO HLINÍKOVÉHO PLECHU TL.1,0mm ŠÍŘKA STAVEBNÍHO PARAPETU=290mm, ŠÍŘKA PARAPETU 330mm, BARVA STŘÍBRNÁ VČ. PLASTOVÝCH KRYTEK PRO MONTÁŽ VENKOVNÍCH OKENNÍCH PARAPETU JE NEZBYTNÉ DODRŽET STAVEBNÍ PŘIPRAVENOST, KTERÁ PŘEDPOKLÁDÁ PEVNÝ, SOUDRŽNÝ A ROVNÝ POVRCH PODKLADU VE SKLONU 5% KOTVENÍ PARAPETU MONTÁŽNÍM LEPIDLEM	KS	5				5	PŘED PROVEDENÍM VÝROBKU BUDOU SKUTEČNÉ ROZMĚRY PŘEMĚŘENY NA STAVBĚ