POZNÁMKA

- VEŠKERÉ ROZMĚRY VÝROBKŮ NUTNO PŘED ZHOTOVENÍM PŘEMĚŘIT NA STAVBĚ
- PŘÍPADNÉ ZMĚNY MATERIÁLŮ JE NUTNÉ PROJEDNAT S PROJEKTANTEM
- POUŽITÉ PRVKY A MATERIÁLY MUSÍ SVÝMI PARAMETRY (JAKOST, ROZMĚRY APOD.) ODPOVÍDAT PŘÍSLUŠNÝM NORMÁM, TECHNOLOGICKÝM PODMÍNKÁM A TECHNOLOGICKÝM PŘEDPISŮM – ZEJMÉNA S OHLEDEM NA TEPELNĚ IZOLAČNÍ, ZVUKOVĚ IZOLAČNÍ, POŽÁRNĚ BEZPEČNOSTNÍ PŘEDPISY A MATERIÁLOVĚ KONSTRUKČNÍ VLASTNOSTI
- BAREVNÉ A MATERIÁLOVÉ ŘEŠENÍ BUDE PŘÍP. UPŘESNĚNO STAVEBNÍKEM A ARCHITEKTEM

REVITALIZACE OBJEKTŮ ŠKOLY - AREÁL "A" **SŠ GASTRONOMIE, HOTELNICTVÍ A LESNICTVÍ BZENEC** **parc. č. 1275/1 a 1275/3, k.ú. Bzenec**			**ARCHITEKTI** **TIHELKA - STARYCHA** s.r.o. BRNO, GARGULÁKOVA 32, 614 00	
VEDOUCÍ PROJEKTANT	ING. ARCH. Z. TIHELKA		DATUM	01/2014
ZODPOVĚD. PROJEKTANT	ING. ARCH. M. STARYCHA		ZAK. ČÍSLO	18/13
VYPRACOVAL	ING. S. SMOLÍK		STUPEŇ	DPS
ZADAVATEL: SŠ GASTRONOMIE, HOTELNICTVÍ A LESNICTVÍ BZENEC, NÁM. SVOBODY 318			D.1.1–ARCH.–STAVEBNÍ ŘEŠENÍ	
SO-03 TĚLOCVIČNA **VÝROBKY PLASTOVÉ**			MĚŘÍTKO	Č. VÝKRESU **306**

NÁZEV AKCE	**REVITALIZACE OBJEKTŮ ŠKOLY - AREÁL "A"**		STRANA
OBJEKT	**SŠ GASTRONOMIE, HOTELNICTVÍ A LESNICTVÍ BZENEC**	OBJEKT SO-03 TĚLOCVIČNA	1
ČÁST	D.1 ARCHITEKTONICKO – STAVEBNÍ ŘEŠENÍ	ODDÍL VÝROBKY PLASTOVÉ	

POL.	SCHÉMA	ROZMĚR/POPIS	JEDNOTKA	POČET KUSŮ 1.PP	1.NP	2.NP	STŘECHA	CELKEM	POZNÁMKA
P 01		6000/3510 MM	KS			2		2	PŘED PROVEDENÍM VÝROBKU BUDOU SKUTEČNÉ ROZMĚRY PŘEMĚŘENY NA STAVBĚ POHLED NA SCHÉMA Z EXTERIÉRU

STAVEBNÍ OTVOR O ROZMĚRU 6,00x3,51m VYPLŇ 4x PLASTOVÉ OKNO VLOŽENÉ DO RÁMU.

KRAJNÍ OKNA:
HORNÍ KŘÍDLO JE SKLÁPĚCÍ (1,50x0,75m) – ELEKTRICKÉ OVLÁDÁNÍ
(řešeno v PD "Měření a regulace – DECENTRALIZACE VYTÁPĚNÍ")
STŘEDNÍ KŘÍDLO S PEVNÝM ZASKLENÍM (1,50x1,66m)
SPODNÍ KŘÍDLO JE SKLÁPĚCÍ (1,50x0,75m)

VNITŘNÍ OKNA::
VŠECHNY KŘÍDLA JSOU S PEVNÝM ZASKLENÍM
HORNÍ KŘÍDLO (1,50x0,75m)
STŘEDNÍ KŘÍDLO (1,50x1,66m)
SPODNÍ KŘÍDLO (1,50x0,75m)

NAD HORNÍM KŘÍDLEM JE V ÚROVNI KRYCÍHO PLECHU AI ŽALUZIÍ VLOŽENA MEZIOKENNÍ VLOŽKA (PLNÁ VÝPLŇ S PUR IZOLACÍ)

ZASKLENO IZOLAČNÍM DVOJSKLEM–VNĚJŠÍ SKLO STRUKTUROVANÉ (PRŮSVITNÉ, NEPRŮHLEDNÉ)
U=1,1W/(m²*K), CELÉ OKNO (RÁM I ZASKLENÍ MAX Uw=1,2W/(m²*K), MEZISKELNÍ RÁMEČEK BUDE SPLŇOVAT POŽADAVEK ČSN 730540–2
(NESMÍ DOJÍT K POVRCHOVÉ KONDENZACI)
KOVÁNÍ OKENNÍ SKLÁPĚCÍ, TĚSNĚNÍ CELOOBVODOVÉ PŘÍTLAČNÉ

VNITŘNÍ PLASTOVÁ. PARAPETNÍ DESKA SE ZAOBLENÝM NOSEM PRO Š. PARAPETU 190mm
VNĚJŠÍ PARAPET Z OHÝBANÉHO HLINÍKOVÉHO PLECHU TL.1,0mm
ŠÍŘKA PARAPETU =275mm (K01)
VČ. PLASTOVÝCH KRYTEK

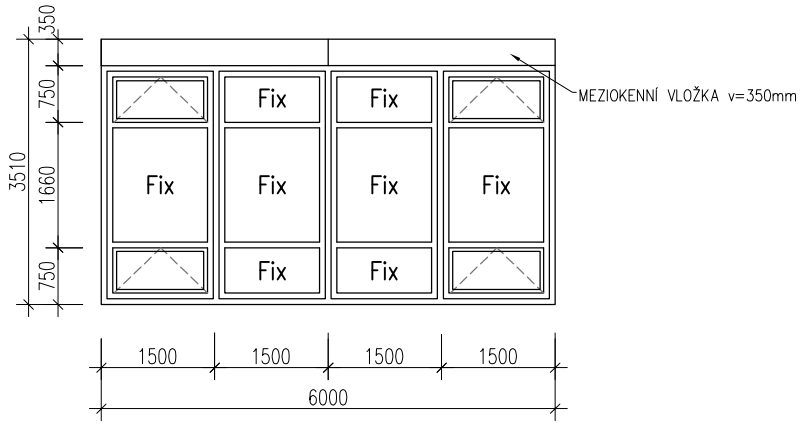

NÁZEV AKCE	**REVITALIZACE OBJEKTŮ ŠKOLY - AREÁL "A"**		STRANA
OBJEKT	**SŠ GASTRONOMIE, HOTELNICTVÍ A LESNICTVÍ BZENEC**	OBJEKT SO-03 TĚLOCVIČNA	2
ČÁST	D.1 ARCHITEKTONICKO – STAVEBNÍ ŘEŠENÍ	ODDÍL VÝROBKY PLASTOVÉ	

POL.	SCHÉMA	ROZMĚR/POPIS	JEDNOTKA	POČET KUSŮ 1.PP	1.NP	2.NP	STŘECHA	CELKEM	POZNÁMKA
P 02		3000/3510 MM STAVEBNÍ OTVOR O ROZMĚRU 3,00x3,51m VYPLŇ 2x PLASTOVÉ OKNO VLOŽENO DO RÁMU. 3–KŘÍDLOVÉ OKNO: HORNÍ KŘÍDLO JE SKLÁPĚCÍ (1,50x0,75m) – ELEKTRICKÉ OVLÁDÁNÍ (řešeno v PD "Měření a regulace – DECENTRALIZACE VYTÁPĚNÍ") STŘEDNÍ KŘÍDLO S PEVNÝM ZASKLENÍM (1,50x1,66m) SPODNÍ KŘÍDLO JE SKLÁPĚCÍ (1,50x0,75m) NAD HORNÍM KŘÍDLEM JE V ÚROVNI KRYCÍHO PLECHU AI ŽALUZIÍ VLOŽENA MEZIOKENNÍ VLOŽKA (PLNÁ VÝPLŇ S PUR IZOLACÍ) ZASKLENO IZOLAČNÍM DVOJSKLEM–VNĚJŠÍ SKLO STRUKTUROVANÉ (PRŮSVITNÉ, NEPRŮHLEDNÉ) U=1,1W/(m²*K), CELÉ OKNO (RÁM I ZASKLENÍ MAX Uw=1,2W/(m²*K), MEZISKELNÍ RÁMEČEK BUDE SPLŇOVAT POŽADAVEK ČSN 730540–2 (NESMÍ DOJÍT K POVRCHOVÉ KONDENZACI) KOVÁNÍ OKENNÍ SKLÁPĚCÍ, TĚSNĚNÍ CELOOBVODOVÉ PŘÍTLAČNÉ VNITŘNÍ PLASTOVÁ. PARAPETNÍ DESKA SE ZAOBLENÝM NOSEM PRO Š. PARAPETU 190mm VNĚJŠÍ PARAPET Z OHÝBANÉHO HLINÍKOVÉHO PLECHU TL.1,0mm ŠÍŘKA PARAPETU =275mm (K02) VČ. PLASTOVÝCH KRYTEK	KS			1		1	PŘED PROVEDENÍM VÝROBKU BUDOU SKUTEČNÉ ROZMĚRY PŘEMĚŘENY NA STAVBĚ POHLED NA SCHÉMA Z EXTERIÉRU

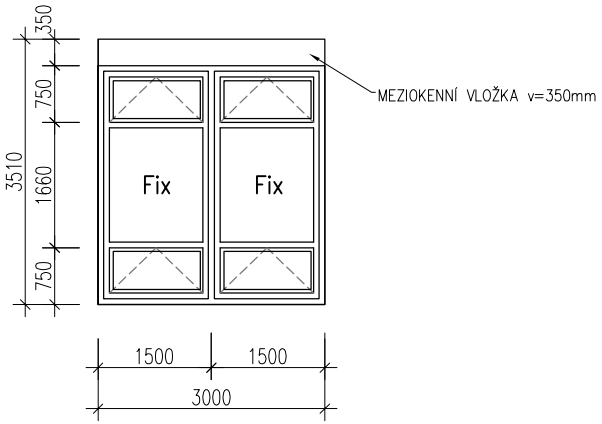

NÁZEV AKCE	**REVITALIZACE OBJEKTŮ ŠKOLY - AREÁL "A"**		STRANA
OBJEKT	**SŠ GASTRONOMIE, HOTELNICTVÍ A LESNICTVÍ BZENEC**	OBJEKT SO-03 TĚLOCVIČNA	3
ČÁST	D.1 ARCHITEKTONICKO – STAVEBNÍ ŘEŠENÍ	ODDÍL VÝROBKY PLASTOVÉ	

POL.	SCHÉMA	ROZMĚR/POPIS	JEDNOTKA	POČET KUSŮ 1.PP	1.NP	2.NP	STŘECHA	CELKEM	POZNÁMKA
P 03		6000/2570 MM STAVEBNÍ OTVOR O ROZMĚRU 6,00x2,57m VYPLŇ 4x PLASTOVÉ OKNO VLOŽENÉ DO RÁMU. KRAJNÍ OKNO: HORNÍ KŘÍDLO JE SKLÁPĚCÍ (1,50x0,75m) – ELEKTRICKÉ OVLÁDÁNÍ (řešeno v PD "Měření a regulace – DECENTRALIZACE VYTÁPĚNÍ") SPODNÍ KŘÍDLO S PEVNÝM ZASKLENÍM (1,50x1,47m) VNITŘNÍ OKNO: VŠECHNY KŘÍDLA JSOU S PEVNÝM ZASKLENÍM HORNÍ KŘÍDLO (1,50x0,75m) SPODNÍ KŘÍDLO (1,50x1,47m) NAD HORNÍM KŘÍDLEM JE V ÚROVNI KRYCÍHO PLECHU AI ŽALUZIÍ VLOŽENA MEZIOKENNÍ VLOŽKA (PLNÁ VÝPLŇ S PUR IZOLAC) ZASKLENO IZOLAČNÍM DVOJSKLEM–VNĚJŠÍ SKLO STRUKTUROVANÉ (PRŮSVITNÉ, NEPRŮHLEDNÉ) U=1,1W/(m²*K), CELÉ OKNO (RÁM I ZASKLENÍ MAX Uw=1,2W/(m²*K), MEZISKELNÍ RÁMEČEK BUDE SPLŇOVAT POŽADAVEK ČSN 730540–2 (NESMÍ DOJÍT K POVRCHOVÉ KONDENZACI) KOVÁNÍ OKENNÍ SKLÁPĚCÍ, TĚSNĚNÍ CELOOBVODOVÉ PŘÍTLAČNÉ VNITŘNÍ PLASTOVÁ. PARAPETNÍ DESKA SE ZAOBLENÝM NOSEM PRO Š. PARAPETU 190mm VNĚJŠÍ PARAPET Z OHÝBANÉHO HLINÍKOVÉHO PLECHU TL.1,0mm ŠÍŘKA PARAPETU =275mm (K01) VČ. PLASTOVÝCH KRYTEK	KS			2		2	PŘED PROVEDENÍM VÝROBKU BUDOU SKUTEČNÉ ROZMĚRY PŘEMĚŘENY NA STAVBĚ POHLED NA SCHÉMA Z EXTERIÉRU

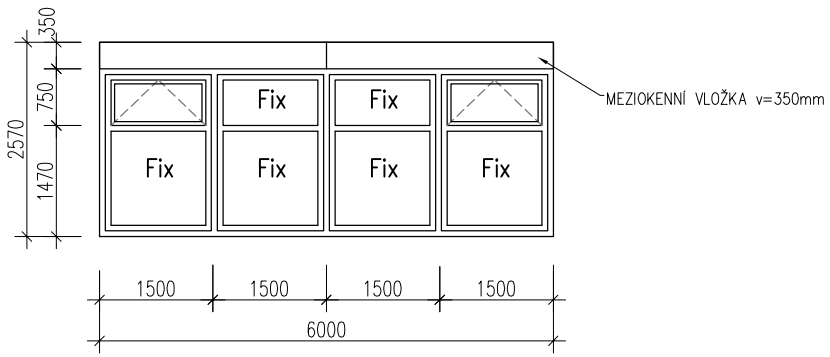

NÁZEV AKCE	**REVITALIZACE OBJEKTŮ ŠKOLY - AREÁL "A"**		STRANA
OBJEKT	**SŠ GASTRONOMIE, HOTELNICTVÍ A LESNICTVÍ BZENEC**	OBJEKT SO-03 TĚLOCVIČNA	4
ČÁST	D.1 ARCHITEKTONICKO – STAVEBNÍ ŘEŠENÍ	ODDÍL VÝROBKY PLASTOVÉ	

POL.	SCHÉMA	ROZMĚR/POPIS	JEDNOTKA	POČET KUSŮ 1.PP	1.NP	2.NP	STŘECHA	CELKEM	POZNÁMKA
P 04		3000/2570 MM STAVEBNÍ OTVOR O ROZMĚRU 3,00x2,57m VYPLŇ 2x PLASTOVÉ OKNO VLOŽENÉ DO RÁMU. 2 KŘÍDLOVÉ OKNO: HORNÍ KŘÍDLO JE SKLÁPĚCÍ (1,50x0,75m) – ELEKTRICKÉ OVLÁDÁNÍ (řešeno v PD "Měření a regulace – DECENTRALIZACE VYTÁPĚNÍ") SPODNÍ KŘÍDLO S PEVNÝM ZASKLENÍM (1,50x1,47m) NAD HORNÍM KŘÍDLEM JE V ÚROVNI KRYCÍHO PLECHU AI ŽALUZIÍ VLOŽENA MEZIOKENNÍ VLOŽKA (PLNÁ VÝPLŇ S PUR IZOLAC) ZASKLENO IZOLAČNÍM DVOJSKLEM–VNĚJŠÍ SKLO STRUKTUROVANÉ (PRŮSVITNÉ, NEPRŮHLEDNÉ) U=1,1W/(m²*K), CELÉ OKNO (RÁM I ZASKLENÍ MAX Uw=1,2W/(m²*K), MEZISKELNÍ RÁMEČEK BUDE SPLŇOVAT POŽADAVEK ČSN 730540–2 (NESMÍ DOJÍT K POVRCHOVÉ KONDENZACI) KOVÁNÍ OKENNÍ SKLÁPĚCÍ, TĚSNĚNÍ CELOOBVODOVÉ PŘÍTLAČNÉ VNITŘNÍ PLASTOVÁ. PARAPETNÍ DESKA SE ZAOBLENÝM NOSEM PRO Š. PARAPETU 190mm VNĚJŠÍ PARAPET Z OHÝBANÉHO HLINÍKOVÉHO PLECHU TL.1,0mm ŠÍŘKA PARAPETU =275mm (K02) VČ. PLASTOVÝCH KRYTEK	KS			1		1	PŘED PROVEDENÍM VÝROBKU BUDOU SKUTEČNÉ ROZMĚRY PŘEMĚŘENY NA STAVBĚ POHLED NA SCHÉMA Z EXTERIÉRU

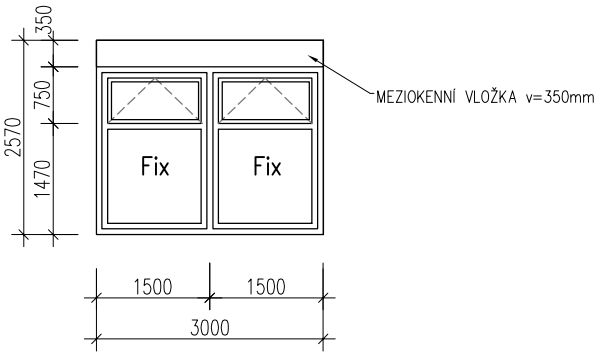

NÁZEV AKCE	**REVITALIZACE OBJEKTŮ ŠKOLY - AREÁL "A"**		STRANA
OBJEKT	**SŠ GASTRONOMIE, HOTELNICTVÍ A LESNICTVÍ BZENEC**	OBJEKT SO-03 TĚLOCVIČNA	5
ČÁST	D.1 ARCHITEKTONICKO – STAVEBNÍ ŘEŠENÍ	ODDÍL VÝROBKY PLASTOVÉ	

POL.	SCHÉMA	ROZMĚR/POPIS	JEDNOTKA	POČET KUSŮ 1.PP	1.NP	2.NP	STŘECHA	CELKEM	POZNÁMKA
P 05	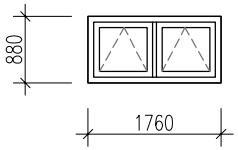	1760/880 MM 2–KŘÍDLOVÉ OKNO SKLÁPĚCÍ KŘÍDLA MEZI NIMI PEVNÁ SVISLÁ PŘÍČKA VIZ SCHÉMA. ZASKLENO IZOLAČNÍM DVOJSKLEM, U=1,1W/(m²*K), CELÉ OKNO (RÁM I ZASKLENÍ MAX Uw=1,2W/(m²*K), MEZISKELNÍ RÁMEČEK BUDE SPLŇOVAT POŽADAVEK ČSN 730540–2 (NESMÍ DOJÍT K POVRCHOVÉ KONDENZACI) KOVÁNÍ OKENNÍ SKLÁPĚCÍ, TĚSNĚNÍ CELOOBVODOVÉ PŘÍTLAČNÉ VNITŘNÍ PLASTOVÁ. PARAPETNÍ DESKA SE ZAOBLENÝM NOSEM PRO Š. PARAPETU 165mm VNĚJŠÍ PARAPET Z OHÝBANÉHO HLINÍKOVÉHO PLECHU TL.1,0mm ŠÍŘKA PARAPETU =200mm (K03) VČ. PLASTOVÝCH KRYTEK	KS			1		1	PŘED PROVEDENÍM VÝROBKU BUDOU SKUTEČNÉ ROZMĚRY PŘEMĚŘENY NA STAVBĚ POHLED NA SCHÉMA Z EXTERIÉRU
P 06	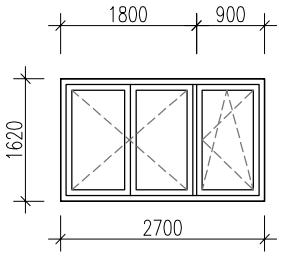	2700/1620 MM 3–KŘÍDLOVÉ OKNO DVOUKŘÍDLOVÉ OTVÍRAVÉ OKNO JEDNOKŘÍDLOVÉ SKLÁPĚCÍ A OTVÍRAVÉ OKNO MEZI NIMI PEVNÁ SVISLÁ PŘÍČKA VIZ SCHÉMA. ZASKLENO IZOLAČNÍM DVOJSKLEM, U=1,1W/(m²*K), CELÉ OKNO (RÁM I ZASKLENÍ MAX Uw=1,2W/(m²*K), MEZISKELNÍ RÁMEČEK BUDE SPLŇOVAT POŽADAVEK ČSN 730540–2 (NESMÍ DOJÍT K POVRCHOVÉ KONDENZACI) KOVÁNÍ OKENNÍ SKLÁPĚCÍ A CELOOBVODOVÉ, TĚSNĚNÍ CELOOBVODOVÉ PŘÍTLAČNÉ, MIKROVENTILACE VNITŘNÍ PLASTOVÁ. PARAPETNÍ DESKA SE ZAOBLENÝM NOSEM PRO Š. PARAPETU 165mm VNĚJŠÍ PARAPET Z OHÝBANÉHO HLINÍKOVÉHO PLECHU TL.1,0mm ŠÍŘKA PARAPETU =200mm (K04) VČ. PLASTOVÝCH KRYTEK SOUČÁSTÍ DODÁVKY BUDE SÍŤKA PROTI HMYZU	KS			1		1	