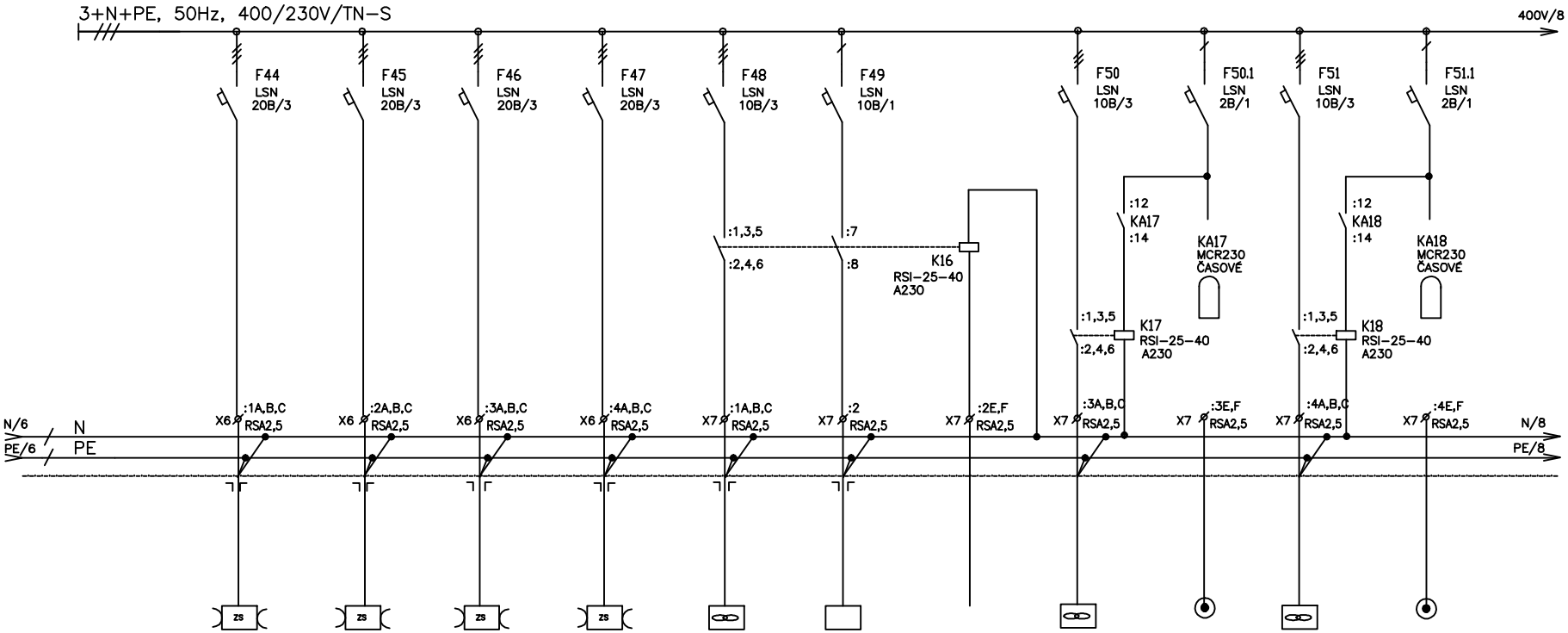

ZARIZENI	PŘÍVOD ZÁS.SKŘÍŇ	PŘÍVOD ZÁS.SKŘÍŇ	PŘÍVOD ZÁS.SKŘÍŇ	PŘÍVOD ZÁS.SKŘÍŇ	VĚTRÁNÍ 1N.P. V1.01	KONDEN.JEDNOTKA STŘECHA V1.01	OVLÁDÁNÍ MaR	VENTILÁTOR 5.01 SKLAD	OVLÁDÁNÍ SB36,SB37	VENTILÁTOR 6.01 SKLAD	OVLÁDÁNÍ SB38,SB39
EL.ZARIZENI	52	53	54	55	56	57		58	58A	59	59A
Pi (kW)	2	2	2	2	1	1		1		1	
KABEL	CYKY-J 5x4	CYKY-J 5x4	CYKY-J 5x4	CYKY-J 5x4	CYKY-J 5x2,5	CYKY-J 3x2,5		CYKY-J 5x2,5	CYKY-O 3x1,5	CYKY-J 5x2,5	CYKY-O 3x1,5
OZN. KABELU	WL52	WL53	WL54	WL55	WL56	WL57		WL58	WS58	WL59	WS59

REV.	DATUM	POPIS	KRESLIL	KONTR.	SCHVÁLIL
	7/2010	DPS	PECHA	KADRNOŽKA	HUČÍK

AKCE: rekonstrukce objektu BSCB

VYPRACOVAL: ING.KADRNOŽKA
STRÁŽNICKÁ 12
627 00 BRNO
projekce@kadrnozka.cz

LIST 8 POČET LISTŮ 9

NÁZEV JEDNOPÓLOVÉ SCHÉMA ROZVADĚČE R x.xx

ČÍS. VÝKR.