DETAIL A
MĚŘ. 1:25 (302)

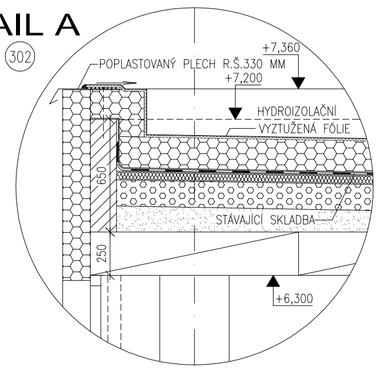

DETAIL C
MĚŘ. 1:10 (306)

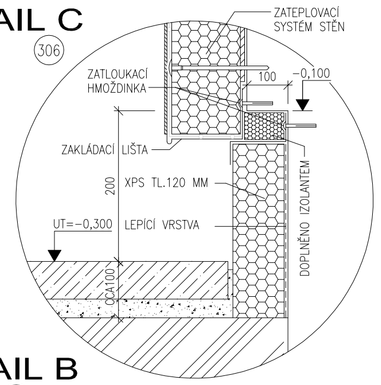

DETAIL B
MĚŘ. 1:10 (303)

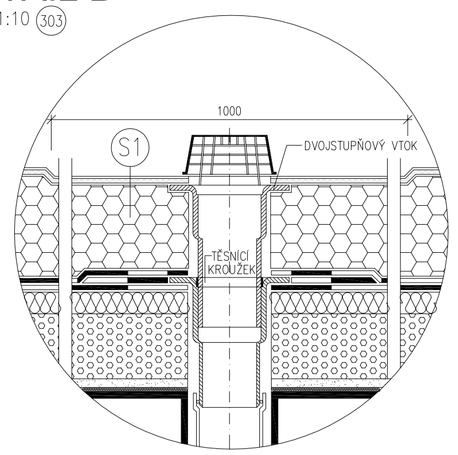

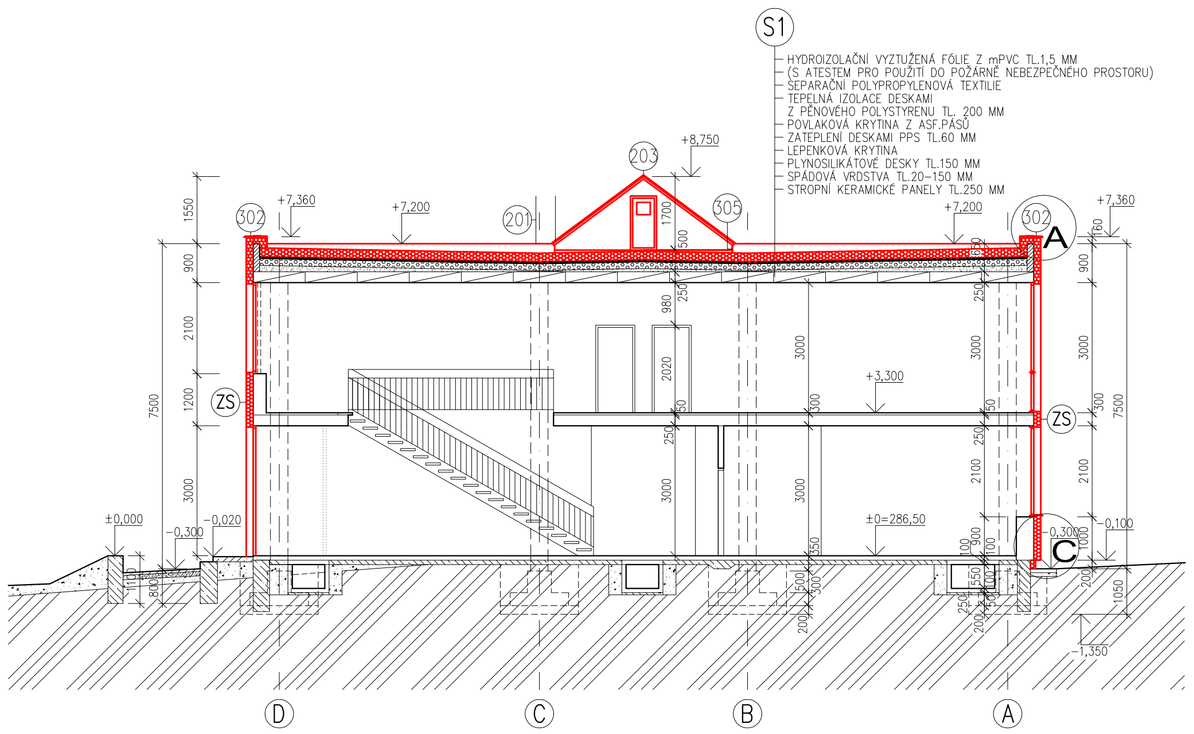

S1 ZATEPLENÍ STŘECHY

- HYDROIZOLAČNÍ VYZTUŽENÁ FÓLIE Z mPVC TL. 1,5 MM (S ATESTEM PRO POUŽITÍ DO POŽÁRNĚ NEBEZPEČNÉHO PROSTORU DLE ČSN EN 13 501-5 A VYHL.Č.23/2008 SB.)
- SEPARAČNÍ POLYPROPYLENOVÁ TEXTILIE 300G/M2
- TEPELNÁ IZOLACE DESKAMI Z PĚNOVÉHO POLYSTYRENU TL. 200 MM (VE DVOU VRSTVÁCH S PŘEKRYTÍM SPAR). KOTVIT DLE TECHNOLOGICKÝCH PRAVIDEL A POSTUPŮ DODAVATELE.
- POJISTNÁ HYDROIZOLACE-STÁVAJÍCÍ KRYTINA Z ASFALT. PÁSŮ.
- VĚTRACÍ SYSTÉM STÁVAJÍCÍ SKLADBY STŘEŠNÍHO PLÁŠTĚ ZŮSTANE ZACHOVÁN.
- SPÁD STŘECHY PODLE STÁVAJÍCÍHO STAVU

POZNÁMKA

- STÁVAJÍCÍ PRVKY NA FASÁDÁCH (LANA HROMOSVODŮ, ORIENTAČNÍ DESKY, ČIDLA AP.) BUDOU PŘED ZAHÁJENÍM PRACÍ DEMONTOVÁNY A PO PROVEDENÍ ZATEPLENÍ ZNOVU NAMONTOVÁNY NA PRODLOUŽENÉ KOTEVNÍ KONSTRUKCE
- VEŠKERÉ ROZMĚRY UPŘESNIT PO ZAMĚŘENÍ SKUTEČNÉHO STAVU NA STAVBĚ

ZS KONTAKTNÍ ZATEPLOVACÍ SYSTÉM

- KONTAKTNÍ ZATEPLOVACÍ SYSTÉM JE NAVRŽEN JAKO KOMPLETNÍ SYSTÉM, SESTÁVAJÍCÍ Z LEPÍCÍHO TMELU, TEPELNÉ IZOLACE, VRSTVY TMELU VYZTUŽENÉHO ARMOVACÍ TKANINOU A TENKOVRSTVÉ OMÍTKY PROBARVENÉ VE HMOTĚ
- KONTAKTNÍ ZATEPLOVACÍ SYSTÉM NA VŠECH FASÁDÁCH BUDE PROVEDEN TEPELNÝM IZOLANTEM Z DESEK PĚNOVÉHO POLYSTYRENU. TLOUŠŤKA HLAVNÍ TEPELNÉ IZOLACE BUDE 160 MM + SROVNÁNÍ FASÁDY DO ROVINY.
- OSTĚNÍ OTVORŮ V OBVODOVÉM PLÁŠTI BUDE ZATEPLENO EXTRUDOVANÝM POLYSTYRÉNEM TL. 30 MM
- DESKY TEPELNÉ IZOLACE BUDOU KOTVENY PLASTOVÝMI HMOŽDINKAMI
- KONTAKT. ZATEPL. SYSTÉM MUSÍ BÝT PROVÁDĚN NA PEVNÝ A SUCHÝ PODKLAD - NUTNO OVĚŘIT SONDAMI
- ZATEPLOVACÍ SYSTÉM PROVÁDĚT DLE TECHNOLOGICKÝCH PRAVIDEL A POSTUPŮ DODAVATELE
- SOKLOVÁ ČÁST BUDE KONTAKTNĚ ZATEPLENA DESKAMI EXTRUDOVANÉHO POLYSTYRÉNU TL. 120mm

UČEBNOVÝ PAVILON UVMV

LEGENDA

STÁVAJÍCÍ ZDIVO + KONTAKTNÍ ZATEPLENÍ FASÁDY (SYSTÉM) (PŘÍP. ZATEPLENÍ STŘECHY)

VÝMĚNA VÝPLNÍ OTVORŮ VČETNĚ VNITŘNÍCH PARAPETNÍCH DESEK A OPLECHOVÁNÍ PARAPETŮ

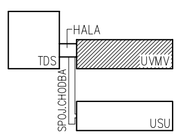

±0,000=1.NP=VSTUPNÍ HALA

REVIZE 02/2012

SNÍŽENÍ ENERGETICKÉ NÁROČNOSTI OBJEKTŮ ŠKOLY TANEČNÍ KONZERVATOŘ, BRNO, NEJEDLÉHO 3 DOKUMENTACE PRO PROVEDENÍ STAVBY			ARCHITEKTI TIHELKA - STARYCHA s.r.o. BRNO, CEJL 76, 602 00	
VEDOUCÍ PROJEKTANT	ING. ARCH. Z. TIHELKA		DATUM	07/2009
ZODPOVĚD. PROJEKTANT	ING. ARCH. M. STARYCHA		ZAK. Č.	12/09
VYPRACOVAL	ING. PAVEL BAUER		STUPEŇ	PROVEDENÍ STAVBY
STAVEBNÍK: TANEČNÍ KONZERVATOŘ, BRNO, NEJEDLÉHO 3			ARCH. STAVEBNÍ ŘEŠENÍ	
PAVILON UVMV ŘEZ A-A			MĚŘÍTKO 1 : 100	Č. VÝKRESU 104