Před výrobou rozvaděče nezbytná místní kontrola.

MDO

MDO – DO

Pole 1

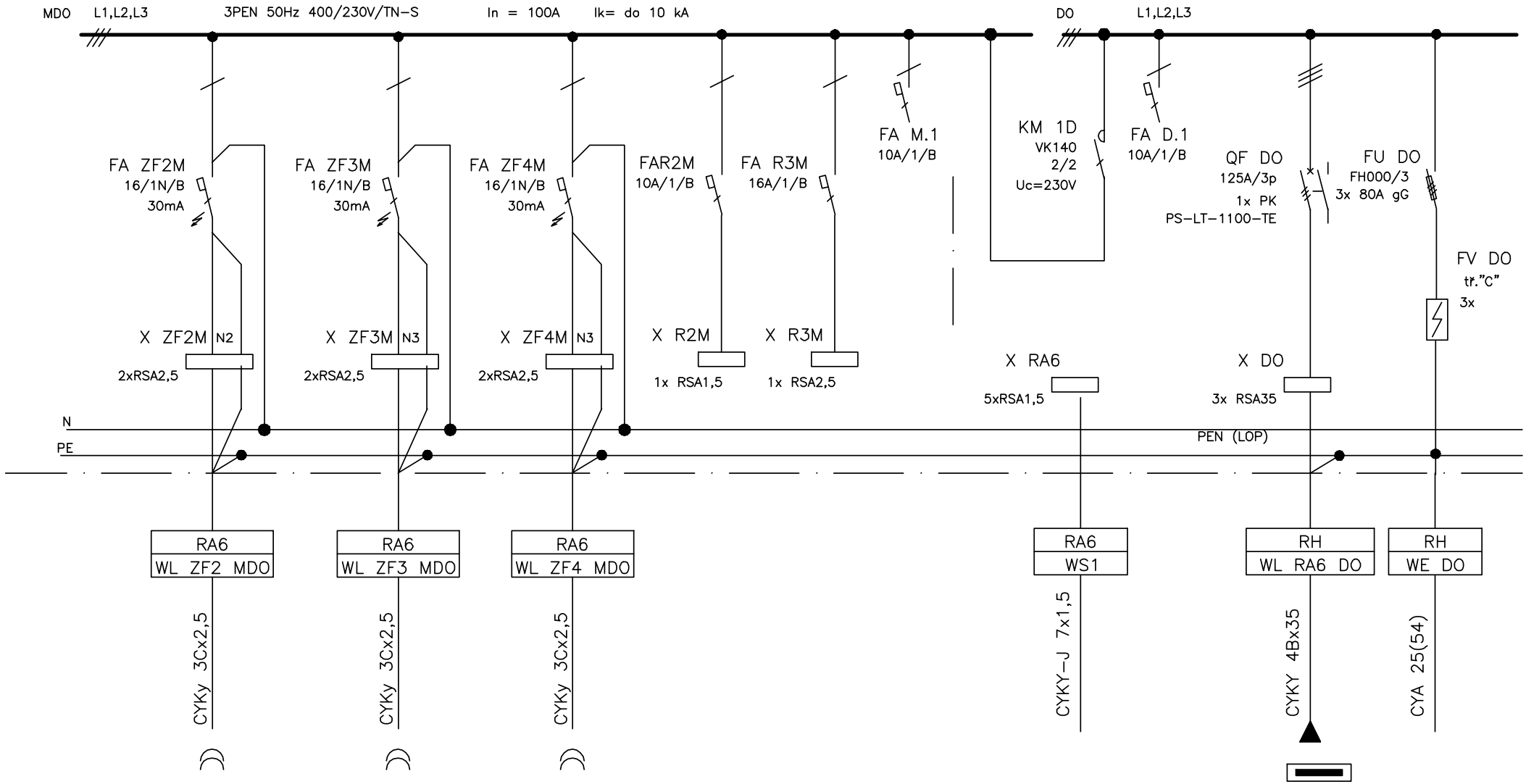

Číslo okruhu	ZF2M	ZF3M	ZF4M	Rezerva	RH
Popis okruhu	Zásuvky 3 m.č.655	Zásuvky 3 m.č.655	Zásuvky 4 m.č.655		Přívod
Poznámka	6.NP	6.NP	6.NP		100A/3/C