VZOROVÉ PŘÍČNÉ ŘEZY OPRAV MÍSTNÍCH KOMUNIKACÍ

STÁVAJÍCÍ POVRCH - ASFALTOBETON

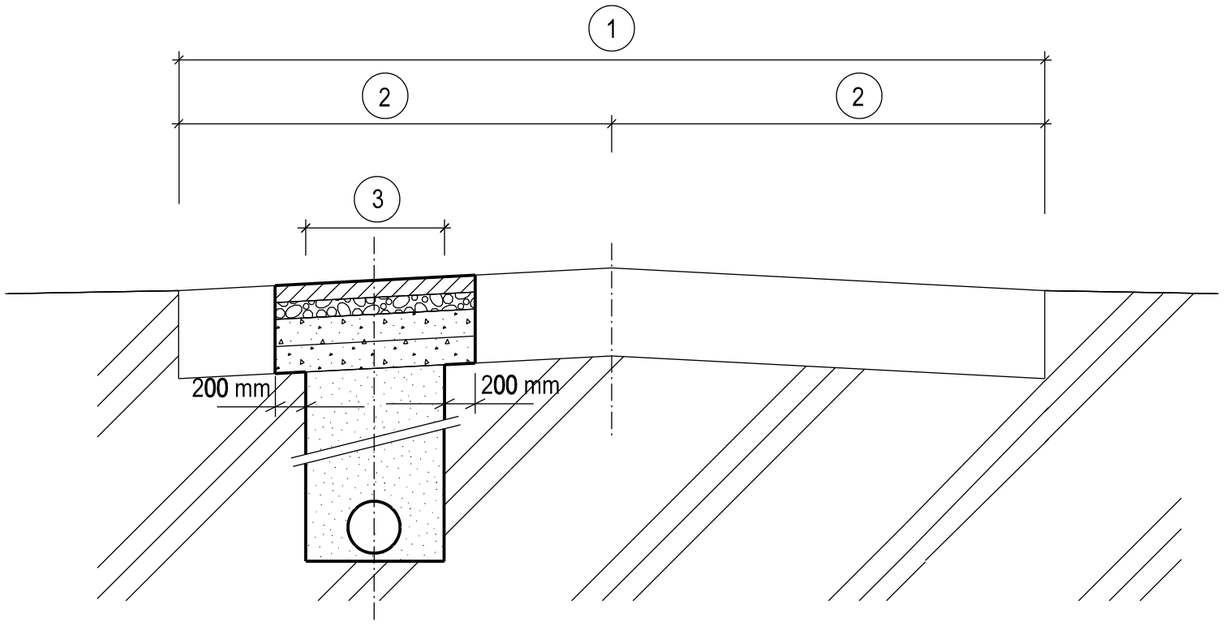

LEGENDA :

1 ŠÍŘKA KOMUNIKACE

2 ŠÍŘKA JÍZDNÍHO PRUHU

3 ŠÍŘKA RÝHY

VOZOVKA S AB KRYTEM

ASFALTOVÝ BETON ACO 11+ (dle ČSN EN 13 108-1)	5 CM
	0,5 kg/m2
ASFALTOVÝ BETON ACP 16+ (dle ČSN EN 13 108-1)	5 CM
	2 kg/m2
ŠTĚRK ČÁSTEČNĚ PROLITÝ CEMENTOVOU MALTOU (dle ČSN 73 6127-1)	20 CM
ŠTĚRKODRŤ (dle ČSN 73 6126-1)	15 CM
CELKEM	45 CM

POZNÁMKY :

- KONSTRUKCE VOZOVKY BUDE V RÝZE OPRAVENÁ VE STEJNÉ SKLADBĚ JAKO JE STÁVAJÍCÍ KONSTRUKCE VOZOVKY A S NAVÁZÁNÍM JEDNOTLIVÝCH VRSTEV.
- KONEČNÁ OPRAVA POVRCHU VOZOVKY: BUDE PROVEDENO ODFRÉZOVÁNÍ VRCHNÍHO AB KRYTU V TLOUŠŤCE 5 cm NA ŠÍŘKU PODLE VÝKRESU. POTÉ BUDE AB KRYT DOPLNĚNÝ V TÉ STEJNÉ TLOUŠŤCE. STYK STARÉHO A NOVÉHO AB KRYTU BUDE UTĚSNENÝ - ZÁLIVKOVÉ HMOTY, NATAVOVACÍ PÁSKY.
- POKUD V PROJEKTU NENÍ UVEDENO JINAK, BUDOU OPRAVY KOMUNIKACÍ PROVEDENY PODLE TP 146 - Povolování a provádění výkopů a zásypů rýh pro inženýrské sítě ve vozovkách pozemních komunikací.
- SKLADBA VOZOVKY JE POUZE PŘEDPOKLÁDANÁ - bude upřesněna po provedení sond

Revize	Popis revize	Datum revize
–	-	-

AQUA PROCON s.r.o.
Projektová a inženýrská společnost
Palackého tř. 12, 612 00 Brno
tel.: +420 541 426 011, fax: +420 541 426 012
E-mail: info@aquaprocon.cz
www.aquaprocon.cz

Vedoucí projektu	Ing. Jan Polášek
Vedoucí dílčího projektu	Ing. Vladimír Oppelt
Zodpovědný projektant	Ing. Jana Zahradníková
Vypracoval	Ing. Jana Zahradníková
Kontroloval	Ing. Jan Polášek

Investor	Střední škola stavebních řemesel Brno-Bosonohy
Objednatel	Střední škola stavebních řemesel Brno-Bosonohy

Formát	Měřítko	Stupeň	Datum	Zakázkové číslo
1A4	-	ZD	10/2016	1444016-18

Projekt

OPRAVA, REKONSTRUKCE VODOVODU A KANALIZACE V AREÁLU ŠKOLY

D - Dokumentace objektů a technických a technologických zařízení
D.1 - Dokumentace stavebního nebo inženýrského objektu
D.1.4 - VZOROVÉ VÝKRESY

Souprava

Příloha	Číslo přílohy	Revize
VZOROVÝ ŘEZ OPRAVY MÍSTNÍ KOMUNIKACE	D.1.4.16	0