1.NP A STROP NAD 1.NP

M 1:50

DETAIL D M1:10

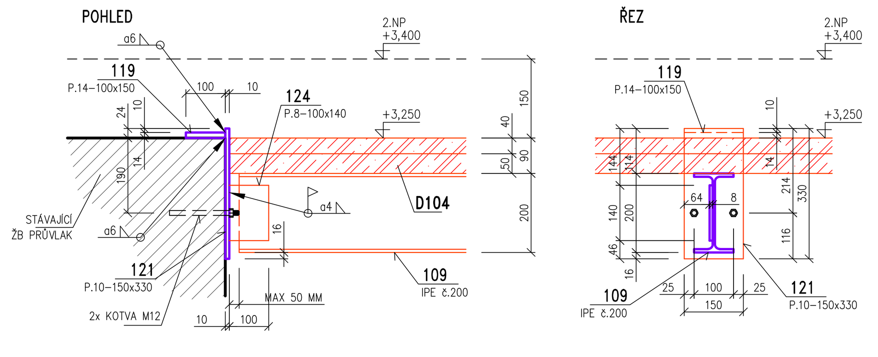

DETAIL E M1:10

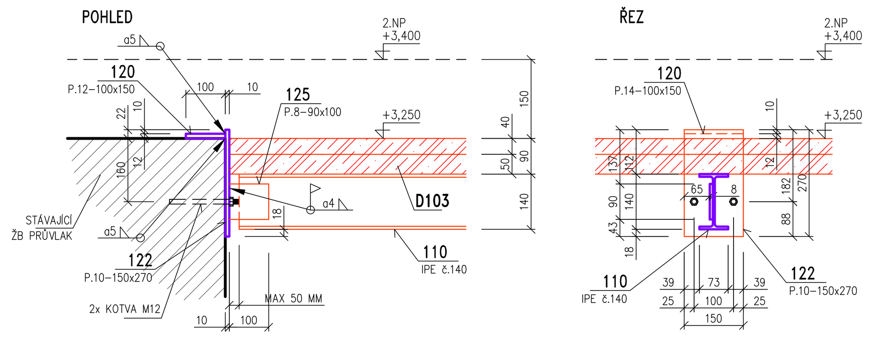

DETAIL F M1:10

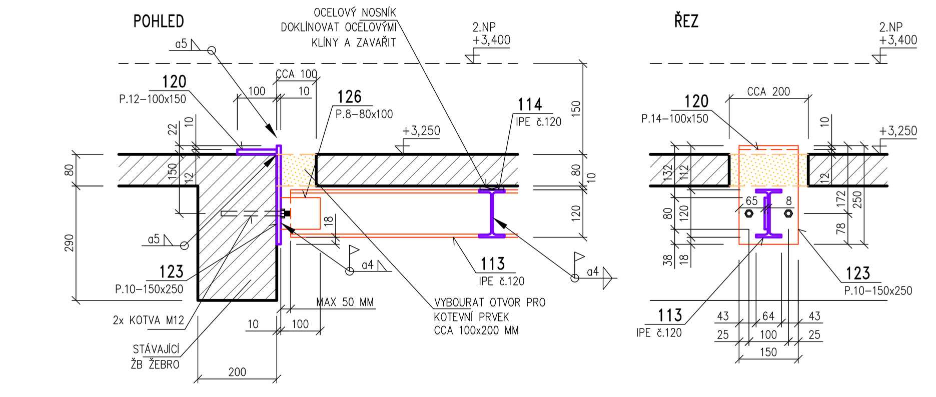

DETAIL L M1:10

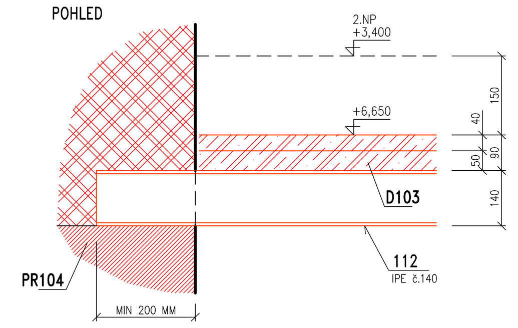

OBECNÉ POZNÁMKY

- PŘI BOURÁNÍ JE NUTNÉ DODRŽOVAT TYTO ZÁSADY:
  - PŘED BOURÁNÍM OVĚŘIT ROZMĚRY. VŠECHNY ROZDÍLY OPROTI PROJEKTOVÉ DOKUMENTACI, KTERÉ BUDOU PŘI STAVBĚ ZJIŠTĚNY, BUDOU NEPRODLENĚ SDĚLENY PROJEKTANTOVI. PROJEKTANT NA ZÁKLADĚ ZJIŠTĚNÝCH SKUTEČNOSTÍ UVÁŽÍ PŘÍPADNÉ ZMĚNY PROJEKTU.
  - BOURÁNÍ BUDE NUTNO PROVÁDĚT ŠETRNĚ, PO ZÁBĚRECH, PŘI BOURÁNÍ NESMÍ DOJÍT K PÁDU VĚTŠÍCH ČÁSTÍ NA STÁVAJÍCÍ KONSTRUKCE.
  - PŘI BOURÁNÍM JE TŘEBA BOURANÉ A NAVAZUJÍCÍ KONSTRUKCE ŘÁDNĚ ZABEZPEČIT – PODEPŘÍT.
  - BOURÁNÍ BUDE PROVÁDĚNO ODSHORA DOLŮ, NEJPRVE BUDOU VYBOURÁNY KONSTRUKCE V 1.NP A POTÉ V 1. PP
  - BOURANÝ MATERIÁL BUDE PLYNULE ODVÁŽEN MIMO STAVBU, NESMÍ DOJÍT K HROMADĚNÍ BOURANÉHO MATERIÁLU V NADZEMNÍCH PODLAŽÍCH.
- OZNAČENÍ BETONU JE PROVEDENO DLE ČSN EN 206. PROVÁDĚNÍ BETONOVÝCH KONSTRUKCÍ BUDE PROVEDENO DLE ČSN EN 13670-1 A DALŠÍCH NAVAZUJÍCÍCH NOREM, POKUD NENÍ UVEDENO JINÉ V TECHNICKÉ ZPRÁVĚ.
- PŘED PROVÁDĚNÍM BETONOVÝCH KONSTRUKCÍ DODAVATEL ODSOUHLASÍ S PROJEKTANTEM PODROBNÉ SLOŽENÍ BETONU, ZPŮSOB HUTNĚNÍ, ZPŮSOB A ČETNOST ZKOUŠEK BETONU – VIZ TECHNICKÁ ZPRÁVA.
- PROSTUPY V NOVÝCH BETONOVÝCH A ŽELEZOBETONOVÝCH KONSTRUKCÍCH BUDOU PROVEDENY DLE VÝKRESŮ KONSTRUKČNÍ ČÁSTI. PROSTUPY, KTERÉ NEJSOU VYZNAČENY NA VÝKRESECH KONSTRUKČNÍ ČÁSTI, JE MOŽNÉ PROVÁDĚT DO MAXIMÁLNÍ VELIKOSTI 100/100 MM DLE PROJEKTŮ A SPECIFIKACÍ OSTATNÍCH SPECIALISTŮ. V NOVÝCH ŽB. PRŮVLACÍCH, ŽB STĚNÁCH A SLOUPECH SE NESMÍ PROVÁDĚT PROSTUPY A DRÁŽKY, MIMO PROSTUPŮ A DRÁŽEK VYZNAČENÝCH V DOKUMENTACI KONSTRUKČNÍ ČÁSTI.
- PROSTUPY V STÁVAJÍCÍCH BETONOVÝCH A ŽELEZOBETONOVÝCH KONSTRUKCÍCH BUDOU PROVEDENY DLE VÝKRESŮ KONSTRUKČNÍ ČÁSTI. PROSTUPY, KTERÉ NEJSOU VYZNAČENY NA VÝKRESECH KONSTRUKČNÍ ČÁSTI, JE MOŽNÉ PROVÁDĚT DO MAXIMÁLNÍ VELIKOSTI 100/100 MM DLE PROJEKTŮ A SPECIFIKACÍ OSTATNÍCH SPECIALISTŮ. V ŽB. PRŮVLACÍCH, ŽB ŽEBRECH, ŽB STĚNÁCH A SLOUPECH SE NESMÍ PROVÁDĚT PROSTUPY A DRÁŽKY, MIMO PROSTUPŮ A DRÁŽEK VYZNAČENÝCH V DOKUMENTACI KONSTRUKČNÍ ČÁSTI. V PŘÍPADĚ KOLIZE PROSTUPŮ A ŽEBRA NEBO PRŮVLAKU BUDE OTVOR UMÍSTĚN DO NEJBLIŽŠÍ MOŽNÉ POLOHY PO KONZULTACI S PROJEKTANTEM.
PROSTUPY V STÁVAJÍCÍCH KONSTRUKCÍCH JE MOŽNÉ PROVÁDĚT POUZE VRTÁNÍM NEBO ŘEZÁNÍM, NELZE POUŽÍT PNEUMATICKÉ PŘÍKLEPOVÉ KLADIVA
- VÝZTUŽ ZASAHUJÍCÍ DO OTVORŮ NEPŘERUŠOVAT, ALE POSUNOUT DO NEJBLIŽŠÍ MOŽNÉ POLOHY U OTVORU.
- VÝZTUŽ V ŽELEZOBETONOVÝCH KONSTRUKCÍCH BUDE UMÍSTĚNA TAK, ABY NEDOŠLO K ROZMÍSENÍ (SEGREGACI) BETONOVÉ SMĚSI A BYLO MOŽNO PROVÉST ŘÁDNÉ HUTNĚNÍ. VÝZTUŽ BUDE UMÍSTĚNA DO NEJBLIŽŠÍ MOŽNÉ POLOHY TAK, ABY VZNIKLY OTVORY PRO BETONÁŽ A HUTNĚNÍ.
- PROJEKTANT KONSTRUKČNÍ ČÁSTI NEBO TDI PŘED ZABETONOVÁNÍM PŘEVEZME KOMPLETNĚ PROVEDENOU VÝZTUŽ VŠECH ŽB KONSTRUKCÍ – VIZ TECHNICKÁ ZPRÁVA.
- VÝROBA A MONTÁŽ OCELOVÉ KONSTRUKCE BUDE PROVEDENA DLE ČSN EN 1090-1, ČSN EN 1090-1. VELIKOST JEDNOTLIVÝCH ODCHYLEK SE ŘÍDÍ ČSN EN 1090-1, ČSN EN 1090-1 A ČSN ISO 7976-2 – VIZ TECHNICKÁ ZPRÁVA. VÝROBNÍ DOKUMENTACE (DÍLENSKÁ DOKUMENTACE) BUDE VČETNĚ MONTÁŽNÍHO POSTUPU PŘEDLOŽENA K ODSOUHLASENÍ PROJEKTANTOVI. MONTÁŽNÍ POSTUP BUDE V SOULADU S POV, PLATNÝMI ZÁKONY A PLATNÝMI NORMAMI – VIZ TECHNICKÁ ZPRÁVA.
- OCELOVÉ PŘEKLADY BUDOU PO OSAZENÍ VZÁJEMNĚ SPOJENY U SPODNÍ A HORNÍ PÁSNICE OCELOVÝMI PÁSKY 50/5 MM á 600 MM.
- POLOŽKY, KTERÉ MOHOU MÍT PROMĚNNOU DÉLKU, BUDOU VYDÁNY O CCA 200 – 400 MM DELŠÍ, NA MONTÁŽI BUDOU TYTO PRVKY UPRAVENY.
- V KAPSÁCH PRO ULOŽENÍ OCELOVÝCH I PROFILŮ U DVEŘNÍCH A OKENNÍCH OTVORŮ PROVÉST BETONOVÉ PODKLADKY V=100 MM.
- PROJEKTANT KONSTRUKČNÍ ČÁSTI NEBO TDI PŘEVEZME KOMPLETNĚ PROVEDENOU OCELOVOU KONSTRUKCI – VIZ TECHNICKÁ ZPRÁVA.
- ZDIVO Z KERAMICKÝCH PÁLENÝCH TVAROVEK BUDE PROVEDENO DLE TECHNICKÝCH A TECHNOLOGICKÝCH PODKLADŮ VÝROBCE, PLATNÝCH NOREM A TECHNICKÉ ZPRÁVY. TEPLOTA VZDUCHU A MATERIÁLU NESMÍ PŘI ZDĚNÍ KLESNOUT POD 5°C. TVÁRNICE MUSÍ BÝT V KAŽDÉ VRSTVĚ PŘEVÁZÁNY MIN. O 100 MM. ZDĚNÉ KONSTRUKCE BUDOU PROVEDENY DLE ČSN EN 1996-2, VELIKOST JEDNOTLIVÝCH ODCHYLEK SE ŘÍDÍ DLE ČSN 730205 VE SMYSLU DALŠÍCH NAVAZUJÍCÍCH NOREM – VIZ TECHNICKÁ ZPRÁVA.
- PROSTUPY VE ZDIVU BUDOU PROVEDENY DLE VÝKRESŮ KONSTRUKČNÍ ČÁSTI. PROSTUPY, KTERÉ NEJSOU VYZNAČENY NA VÝKRESECH KONSTRUKČNÍ ČÁSTI, JE MOŽNÉ PROVÁDĚT DO MAXIMÁLNÍ VELIKOSTI 300/300 MM VIZ VÝKRESY SPECIALISTŮ. SVISLÉ DRÁŽKY A VÝKLENKY, KTERÉ NEJSOU UVEDENY VE VÝKRESOVÉ DOKUMENTACI KONSTRUKČNÍ ČÁSTI, LZE PROVÉST DLE ČSN EN 1996-1-1.
- V STÁVAJÍCÍM I NOVÉM NOSNÉM ZDIVU NENÍ DOVOLENO PROVÁDĚT VODOROVNÉ DRÁŽKY, MIMO DRÁŽEK UVEDENÝCH NA VÝKRESE KONSTRUKČNÍ ČÁSTI.
- STÁVAJÍCÍ A NOVÉ ZDIVO VZÁJEMNĚ SPOJIT POMOCÍ KAPES NEBO OCELOVÝCH TRNŮ, KTERÉ BUDOU VLEPENY DO STÁVAJÍCÍHO ZDIVA.
- PŘI DOZDÍVÁNÍ DVEŘNÍCH OTVORŮ A DOZDÍVEK DODRŽOVAT MINIMÁLNÍ SPÁROVÁNÍ. NOVÉ ZDIVO V LOŽNÝCH SPÁRÁCH PROKOTVIT PO VÝŠCE á 450 MM OCELOVÝMI TRNY 2x ø10 MM SE STÁVAJÍCÍM ZDIVEM. ZDIVO NUTNO DOKLÍNOVAT A VYPLNIT ROZPÍNAVOU MALTOU (EVENTUÁLNĚ ZATLUČENOU JEMNOU BETONOVOU SMĚSÍ). PŘI VYZDÍVKÁCH A DOZDÍVKÁCH DODRŽET MINIMÁLNÍ SPÁROVÁNÍ.
- JESTLIŽE BUDE PO ODSTRANĚNÍ OMÍTEK ZJIŠTĚNO, ŽE MALTA STÁVAJÍCÍHO ZDIVA JE NARUŠENÁ NEBO ZNAČNĚ DEGRADOVÁNA, BUDE PROVEDENO ODSTRANĚNÍ STÁVAJÍCÍCH OMÍTEK A NOVÉ PŘESPÁROVÁNÍ CEMENTOVOU MALTOU.
- VŠECHNY NOSNÉ KONSTRUKCE BUDOU PROVEDENY V SOULADU S POŽÁRNĚ BEZPEČNOSTNÍM ŘEŠENÍM, KTERÉ JE SAMOSTATNOU PŘÍLOHOU PROJEKTU. POŽÁRNÍ ODOLNOST JEDNOTLIVÝCH ČÁSTÍ JE UVEDENA V TECHNICKÉ ZPRÁVĚ.
- PŘI PROVÁDĚNÍ STAVBY BUDOU DODRŽOVÁNY VŠECHNY PLATNÉ ZÁKONY OHLEDNĚ BEZPEČNOSTI A OCHRANY ZDRAVÍ A NAVAZUJÍCÍ PLATNÉ NAŘÍZENÍ VLÁDY A VYHLÁŠKY. PŘEDEVŠÍM BUDOU DODRŽOVÁNY NAŘÍZENÍ VLÁDY 101/2005 Sb, 362/2005 Sb, 591/2005 .

POZNÁMKA

POZN. 101:
STÁVAJÍCÍ A NOVÉ ŽB KONSTRUKCE VZÁJEMNĚ SPOJIT POMOCÍ OCELOVÝCH TRNŮ, KTERÉ BUDOU VLEPENY DO STÁVAJÍCÍCH ŽB PRVKŮ

POZN. 102:
PŘED BOURÁNÍM PROSTORU STÁVAJÍCÍHO SCHODIŠTĚ A APSIDY PROVIZORNĚ PODEPŘÍT STÁVAJÍCÍ PRŮVLAK VYNÁŠEJÍCÍ STŘECHU – VIZ TZ.

POZN. 103:
VE STÁVAJÍCÍM PRŮVLAKU BUDOU PROVEDENY POUZE NEZBYTNĚ NUTNÉ OTVORY PRO PROSTUP INSTALACÍ. OTVORY BUDOU PROVEDENY V POLOVINĚ VÝŠKY STÁVAJÍCÍHO PRŮVLAKU. MAXIMÁLNÍ PRŮMĚR OTVORU JE 200 MM.

POZN. 104:
NOVÝ OTVOR VYBOURAT AŽ PO STÁVAJÍCÍ NOSNÝ PRVEK (PRŮVLAK NEBO VĚNEC).
PŘED BOURÁNÍ BUDE V RÁMCI AD ODSOUHLASENO ZDA JE TENTO POSTUP MOŽNÝ.

POZN. 105:
PŘED ZAHÁJENÍM BOURACÍCH PRACÍ BUDE ZJIŠTĚNO ZDA JE BOURANÝ OBJEKT ŘÁDNĚ ODDILATOVÁN OD STÁVAJÍCÍCH KONSTRUKCÍ

ŽELEZOBETONOVÉ KONSTRUKCE

ZÁKLADY
- BETON: C20/25 – XC2 DLE ČSN EN 206
- VÝZTUŽ: B500B (R)

AD, NK1, D005:
- BETON: C30/37 – XC4,XF1 DLE ČSN EN 206
- VÝZTUŽ: B500B (R)

OSTATNÍ KONSTRUKCE
- BETON: C25/30 – XC1 DLE ČSN EN 206
- VÝZTUŽ: B500B (R)

OCELOVÉ KONSTRUKCE:

- TŘÍDA PROVEDENÍ EXC2 B DLE ČSN EN 1090-2
- JAKOST: S235 JR+M DLE ČSN EN 10025-2

POVRCHOVÁ ÚPRAVA: – VIZ TECHNICKÁ ZPRÁVA

PROSTUPY: – VIZ POZNÁMKY A TECHNICKÁ ZPRÁVA

VÝPIS PRVKŮ PRO PŘERUŠENÍ TEPELNÝCH MOSTŮ

OZN.	TECH. OZNAČENÍ	KS	POZNÁMKA
ISO K10S.a	SHÖCK ISOKORB K10S-CV30-V8-H160-R120	4	DO DESKY TL. 160 MM
ISO K10S.b	SHÖCK ISOKORB K10S-WO-CV30-V8-H160-R120	7	DO DESKY TL. 160 MM

PRVKY UVEDENÉ V TABULCE JSOU POUZE REFERENČNÍMI VÝROBKY. PRVKY PRO PŘERUŠENÍ TEPELNÝCH MOSTŮ Z TÉTO TABULKY LZE ZAMĚNIT ZA PRVKY JINÝCH VÝROBCŮ PŘI DODRŽENÍ ÚNOSNOSTI, TEPELNĚ IZOLAČNÍCH PARAMETRŮ, POUŽITÉHO MATERIÁLU A POŽÁRNÍ ODOLNOSTI.

VÝPIS PŘEKLADŮ

OZN.	TECH. OZNAČENÍ	ROZMĚRY (MM) L	B	H	KS
KBP-3,00	KERAMOBETONOVÝ PŘEKLAD	3000	70	238	5
KBP-2,75	KERAMOBETONOVÝ PŘEKLAD	2750	70	238	8
KBP-2,25	KERAMOBETONOVÝ PŘEKLAD	2250	70	238	17
KBP-2,00	KERAMOBETONOVÝ PŘEKLAD	2000	70	238	2
KBP-1,50	KERAMOBETONOVÝ PŘEKLAD	1500	70	238	5

V TÉTO TABULCE JSOU VYKÁZÁNY POUZE PŘEKLADY V NOSNÝCH STĚNÁCH

VÝPIS OCELI S235 JR+M

POL.	PROFIL	DÉLKA MM (BM)	KS CELKEM	KG/M	HMOTNOST CELKEM
101	I č.220	2750	1	31,1	85,5
102	I č.220	2750	1	31,1	85,5
103	I č.220	3050	1	31,1	94,9
104	I č.220	3050	1	31,1	94,9
105	I č.220	3050	1	31,1	94,9
106	I č.220	3050	1	31,1	94,9
107	I č.220	2750	1	31,1	85,5
108	I č.220	2750	1	31,1	85,5
109	IPE č.200	4700	4	22,4	421,1
110	IPE č.140	2800	3	12,9	108,4
111	L90/90/8	6,9	bm	10,9	75,2
112	IPE č.140	3350	2	12,9	86,4
113	IPE č.120	850	12	10,4	106,1
114	IPE č.120	1150	6	10,4	71,8
115	I č.180	2150	1	21,9	47,1
116	I č.180	2150	1	21,9	47,1
117	I č.180	2150	1	21,9	47,1
118	I č.180	2150	1	21,9	47,1
119	P.14-100x150	150	8	11,0	13,2
120	P.12-100x150	150	30	9,4	42,3
121	P.10-150x330	330	8	11,8	31,2
122	P.10-150x270	270	6	11,8	19,1
123	P.10-150x250	250	24	11,8	70,8
124	P.8-100x140	140	8	6,3	7,1
125	P.8-90x100	100	6	5,7	3,4
126	P.8-80x100	100	24	5,0	12,0
127	IPE č.120	1400	2	10,4	29,2
128	I č.100	1500	4	8,4	50,4
MEZISOUČET					2057,7
PŘIRÁŽKA NA SPOJE A NA PŘÍPADNOU NEPŘESNOST			10,0%		205,3
CELKOVÁ HMOTNOST					2263,0 KG

TRAPÉZOVÝ PLECH 50/0,8 35,1 M2 9,69 KG/M2 340,0 KG

MATERIÁLY, POVRCHOVÁ ÚPRAVA, GEOMETRICKÉ TOLERANCE A PROVÁDĚNÍ KONSTRUKCÍ JE PODROBNĚ SPECIFIKOVÁNO V TECHNICKÉ ZPRÁVĚ

PŘED PROVÁDĚNÍM OVĚŘIT VŠECHNY NEZBYTNÉ KOTY DLE STÁVAJÍCÍHO STAVU. PŘI ZJIŠTĚNÍ ROZDÍLŮ MEZI PROJEKTOVOU DOKUMENTACÍ A SKUTEČNÝM STAVEM BUDOU TYTO ÚDAJE NEPRODLENĚ SDĚLENY PROJEKTANTOVI

LEGENDA MATERIÁLŮ

- STÁVAJÍCÍ ZDIVO
- STÁVAJÍCÍ ŽB KONSTRUKCE
- VYBOURÁNÍ OTVORU (ZDIVA)
- PROSTÝ BETON
- ŽELEZOBETON
- DOZDÍVKA Z PÓROBETONOVÝCH TVÁRNIC (SKUPINA PRVKŮ LD DLE ČSN EN 771-1) PEVNOSTI P4, NA MALTU PRO TENKÉ SPÁRY (T) PEVNOSTI MIN. 10,0 MPa NANESENOU CELOPLOŠNĚ
- DOZDÍVKA Z CIHEL PÁLENÝCH (SKUPINA PRVKŮ HD DLE ČSN EN 771-1) PEVNOSTI P15 VYZDĚNÉ CELOPLOŠNĚ NA OBYČEJNOU ZDÍCÍ MALTU M5
- JEDNOVRSTVÁ STĚNA TL. 400 MM Z KERAMICKÝCH TVÁRNIC P10, NA ZDÍCÍ MALTU PEVNOSTI MIN. 5,0 MPa NANESENOU CELOPLOŠNĚ

LEGENDA PRVKŮ

- NOVÉ OCELOVÉ PRVKY
- NOVÉ KONSTRUKCE

LEGENDA ZKRATEK

ATXXX	ŽELEZOBETONOVÁ MONOLITICKÁ ATIKA	-X,XXX	SPODNÍ LÍC KONSTRUKCE
DXXX	ŽELEZOBETONOVÁ MONOLITICKÁ DESKA	-X,XXX	HORNÍ LÍC KONSTRUKCE
SCHXX	ŽELEZOBETONOVÉ MONOLITICKÉ SCHODIŠTĚ	-X,XXX	HORNÍ LÍC ČISTÉ PODLAHY
PRXXX	ŽELEZOBETONOVÝ MONOLITICKÝ PRŮVLAK		
VXXX	ŽELEZOBETONOVÝ MONOLITICKÝ VĚNEC		
SXXX	ŽELEZOBETONOVÝ MONOLITICKÝ SLOUP		
VŠX	VÝTAHOVÁ ŠACHTA		

±0,000 = 265,780 m.n.m. (VÝŠKOVÝ SYSTÉM BPV)

Revize	Vypracoval	Popis obsahu revize	Datum

LT PROJEKT – PROJEKTOVÁNÍ ZDRAVOTNICKÉ VÝSTAVBY
Hlavní inženýr projektu: ING. PETR TOMICKÝ
Vedoucí projektant zakázky: ING. PETR TOMICKÝ
Investor: Nemocnice Vyškov

Profese: STATIKA
Zpracovatel dílu: A+Z PROJEKT TEAM, s.r.o.
624 00 Brno, Utrychova 33, IČO 28274725, tel.:+420 532268330, mob.: +420 606229143, e-mail: info@apluszprojekt.cz
Autorizace:

Odpovědný projektant: ING. ALEŠ UTÍKAL | Vypracoval: ING. JAN HETVER | Kontroloval: ING. ALEŠ UTÍKAL

Akce: NEMOCNICE VYŠKOV, p.o. – REKONSTRUKCE BUDOVY B
Zakázkové číslo: DZS 16 - 2016 | Datum: 11 - 2016 | Formát: 24 A4 | Paré:
Objekt: KŘÍDLO B2 | SO 01 | Stupeň: ZADÁVACÍ DOKUMENTACE
Obsah: 1.NP A STROP NAD 1.NP | Měřítko: 1:50 | Číslo výkresu: D1.01.02-102