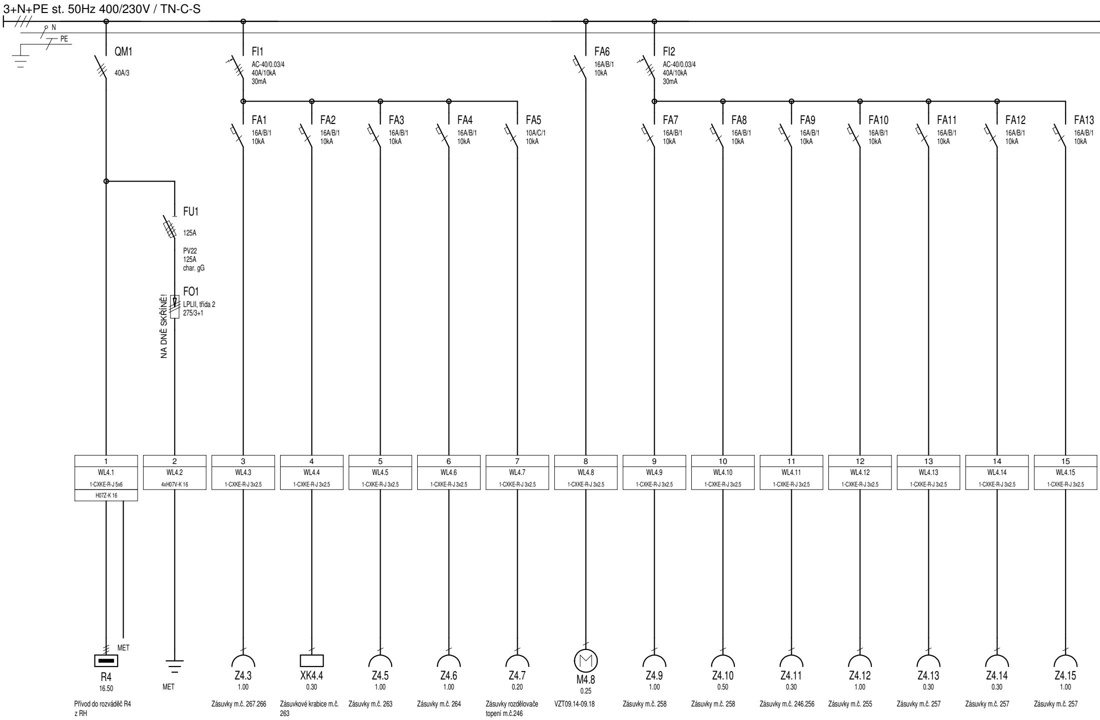
3+N+PE st. 50Hz 400/230V / TN-C-S
N
PE
QM1
40A/3
FI1
AC-40/0.03/4
40A/10kA
30mA
FA6
16A/B/1
10kA
FI2
AC-40/0.03/4
40A/10kA
30mA
FA1
16A/B/1
10kA
FA2
16A/B/1
10kA
FA3
16A/B/1
10kA
FA4
16A/B/1
10kA
FA5
10A/C/1
10kA
FA7
16A/B/1
10kA
FA8
16A/B/1
10kA
FA9
16A/B/1
10kA
FA10
16A/B/1
10kA
FA11
16A/B/1
10kA
FA12
16A/B/1
10kA
FA13
16A/B/1
10kA
FU1
125A
PV22
125A
char. gG
FO1
LPLII, třída 2
275/3+1
NA DNĚ SKŘÍNĚ!
1
WL4.1
1-CXKE-R-J 5x6
H07Z-K 16
2
WL4.2
4xH07V-K 16
3
WL4.3
1-CXKE-R-J 3x2.5
4
WL4.4
1-CXKE-R-J 3x2.5
5
WL4.5
1-CXKE-R-J 3x2.5
6
WL4.6
1-CXKE-R-J 3x2.5
7
WL4.7
1-CXKE-R-J 3x2.5
8
WL4.8
1-CXKE-R-J 3x2.5
9
WL4.9
1-CXKE-R-J 3x2.5
10
WL4.10
1-CXKE-R-J 3x2.5
11
WL4.11
1-CXKE-R-J 3x2.5
12
WL4.12
1-CXKE-R-J 3x2.5
13
WL4.13
1-CXKE-R-J 3x2.5
14
WL4.14
1-CXKE-R-J 3x2.5
15
WL4.15
1-CXKE-R-J 3x2.5
MET
R4
16.50
Přívod do rozváděč R4 z RH
MET
Z4.3
1.00
Zásuvky m.č. 267.266
XK4.4
0.30
Zásuvkové krabice m.č. 263
Z4.5
1.00
Zásuvky m.č. 263
Z4.6
1.00
Zásuvky m.č. 264
Z4.7
0.20
Zásuvky rozdělovače topení m.č.246
M4.8
0.25
VZT09.14-09.18
Z4.9
1.00
Zásuvky m.č. 258
Z4.10
0.50
Zásuvky m.č. 258
Z4.11
0.30
Zásuvky m.č. 246.256
Z4.12
1.00
Zásuvky m.č. 255
Z4.13
0.30
Zásuvky m.č. 257
Z4.14
0.30
Zásuvky m.č. 257
Z4.15
1.00
Zásuvky m.č. 257

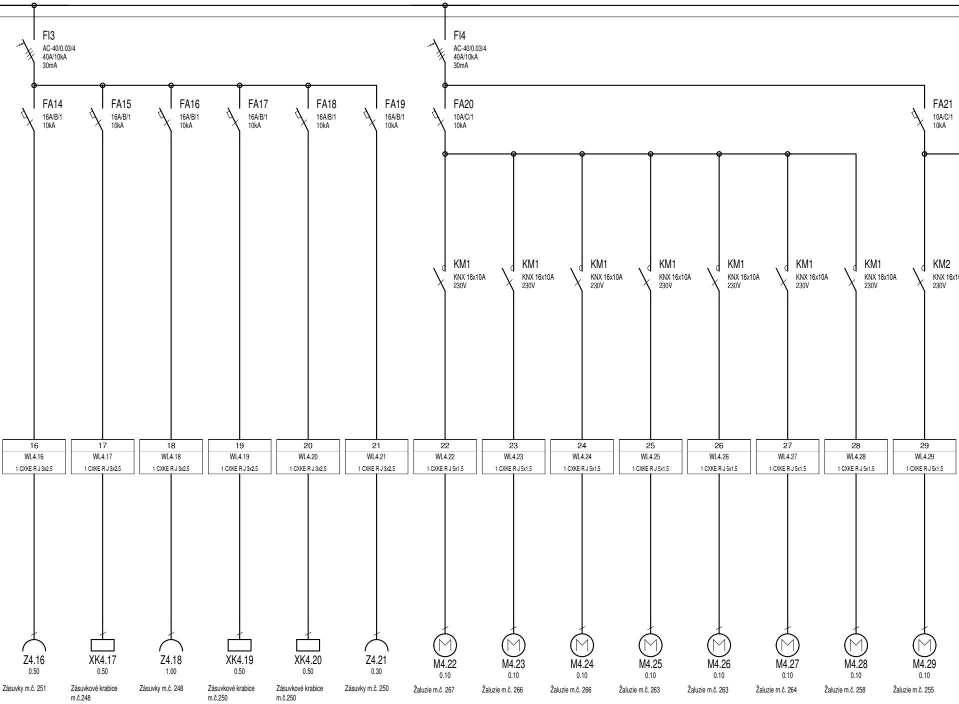
FI3
AC-40/0.03/4
40A/10kA
30mA
FI4
AC-40/0.03/4
40A/10kA
30mA
FA14
16A/B/1
10kA
FA15
16A/B/1
10kA
FA16
16A/B/1
10kA
FA17
16A/B/1
10kA
FA18
16A/B/1
10kA
FA19
16A/B/1
10kA
FA20
10A/C/1
10kA
FA21
10A/C/1
10kA
KM1
KNX 16x10A
230V
KM1
KNX 16x10A
230V
KM1
KNX 16x10A
230V
KM1
KNX 16x10A
230V
KM1
KNX 16x10A
230V
KM1
KNX 16x10A
230V
KM1
KNX 16x10A
230V
KM2
KNX 16x1
230V
16
WL4.16
1-CXKE-R-J 3x2.5
17
WL4.17
1-CXKE-R-J 3x2.5
18
WL4.18
1-CXKE-R-J 3x2.5
19
WL4.19
1-CXKE-R-J 3x2.5
20
WL4.20
1-CXKE-R-J 3x2.5
21
WL4.21
1-CXKE-R-J 3x2.5
22
WL4.22
1-CXKE-R-J 5x1.5
23
WL4.23
1-CXKE-R-J 5x1.5
24
WL4.24
1-CXKE-R-J 5x1.5
25
WL4.25
1-CXKE-R-J 5x1.5
26
WL4.26
1-CXKE-R-J 5x1.5
27
WL4.27
1-CXKE-R-J 5x1.5
28
WL4.28
1-CXKE-R-J 5x1.5
29
WL4.29
1-CXKE-R-J 5x1.5
Z4.16
0.50
Zásuvky m.č. 251
XK4.17
0.50
Zásuvkové krabice m.č.248
Z4.18
1.00
Zásuvky m.č. 248
XK4.19
0.50
Zásuvkové krabice m.č.250
XK4.20
0.50
Zásuvkové krabice m.č.250
Z4.21
0.30
Zásuvky m.č. 250
M4.22
0.10
Žaluzie m.č. 267
M4.23
0.10
Žaluzie m.č. 266
M4.24
0.10
Žaluzie m.č. 266
M4.25
0.10
Žaluzie m.č. 263
M4.26
0.10
Žaluzie m.č. 263
M4.27
0.10
Žaluzie m.č. 264
M4.28
0.10
Žaluzie m.č. 258
M4.29
0.10
Žaluzie m.č. 255

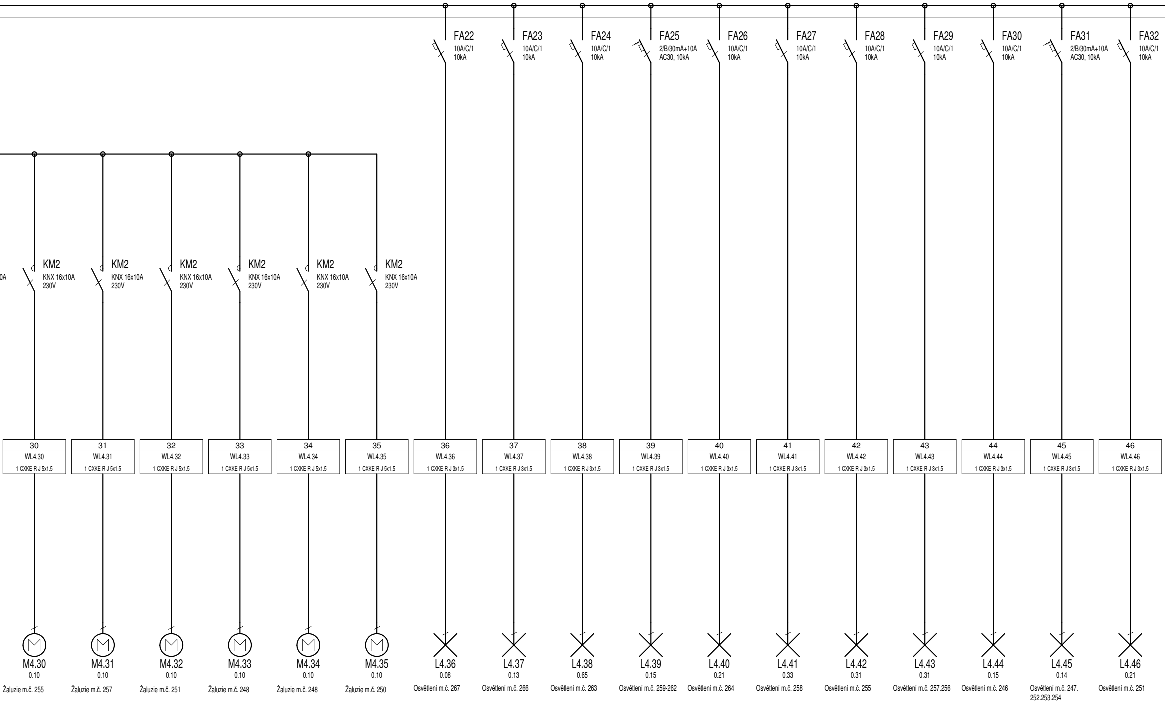
0A
KM2
KNX 16x10A
230V
30
WL4.30
1-CXKE-R-J 5x1.5
M4.30
0.10
Žaluzie m.č. 255
KM2
KNX 16x10A
230V
31
WL4.31
1-CXKE-R-J 5x1.5
M4.31
0.10
Žaluzie m.č. 257
KM2
KNX 16x10A
230V
32
WL4.32
1-CXKE-R-J 5x1.5
M4.32
0.10
Žaluzie m.č. 251
KM2
KNX 16x10A
230V
33
WL4.33
1-CXKE-R-J 5x1.5
M4.33
0.10
Žaluzie m.č. 248
KM2
KNX 16x10A
230V
34
WL4.34
1-CXKE-R-J 5x1.5
M4.34
0.10
Žaluzie m.č. 248
KM2
KNX 16x10A
230V
35
WL4.35
1-CXKE-R-J 5x1.5
M4.35
0.10
Žaluzie m.č. 250
FA22
10A/C/1
10kA
36
WL4.36
1-CXKE-R-J 3x1.5
L4.36
0.08
Osvětlení m.č. 267
FA23
10A/C/1
10kA
37
WL4.37
1-CXKE-R-J 3x1.5
L4.37
0.13
Osvětlení m.č. 266
FA24
10A/C/1
10kA
38
WL4.38
1-CXKE-R-J 3x1.5
L4.38
0.65
Osvětlení m.č. 263
FA25
2/B/30mA+10A
AC30, 10kA
39
WL4.39
1-CXKE-R-J 3x1.5
L4.39
0.15
Osvětlení m.č. 259-262
FA26
10A/C/1
10kA
40
WL4.40
1-CXKE-R-J 3x1.5
L4.40
0.21
Osvětlení m.č. 264
FA27
10A/C/1
10kA
41
WL4.41
1-CXKE-R-J 3x1.5
L4.41
0.33
Osvětlení m.č. 258
FA28
10A/C/1
10kA
42
WL4.42
1-CXKE-R-J 3x1.5
L4.42
0.31
Osvětlení m.č. 255
FA29
10A/C/1
10kA
43
WL4.43
1-CXKE-R-J 3x1.5
L4.43
0.31
Osvětlení m.č. 257.256
FA30
10A/C/1
10kA
44
WL4.44
1-CXKE-R-J 3x1.5
L4.44
0.15
Osvětlení m.č. 246
FA31
2/B/30mA+10A
AC30, 10kA
45
WL4.45
1-CXKE-R-J 3x1.5
L4.45
0.14
Osvětlení m.č. 247.
252.253.254
FA32
10A/C/1
10kA
46
WL4.46
1-CXKE-R-J 3x1.5
L4.46
0.21
Osvětlení m.č. 251

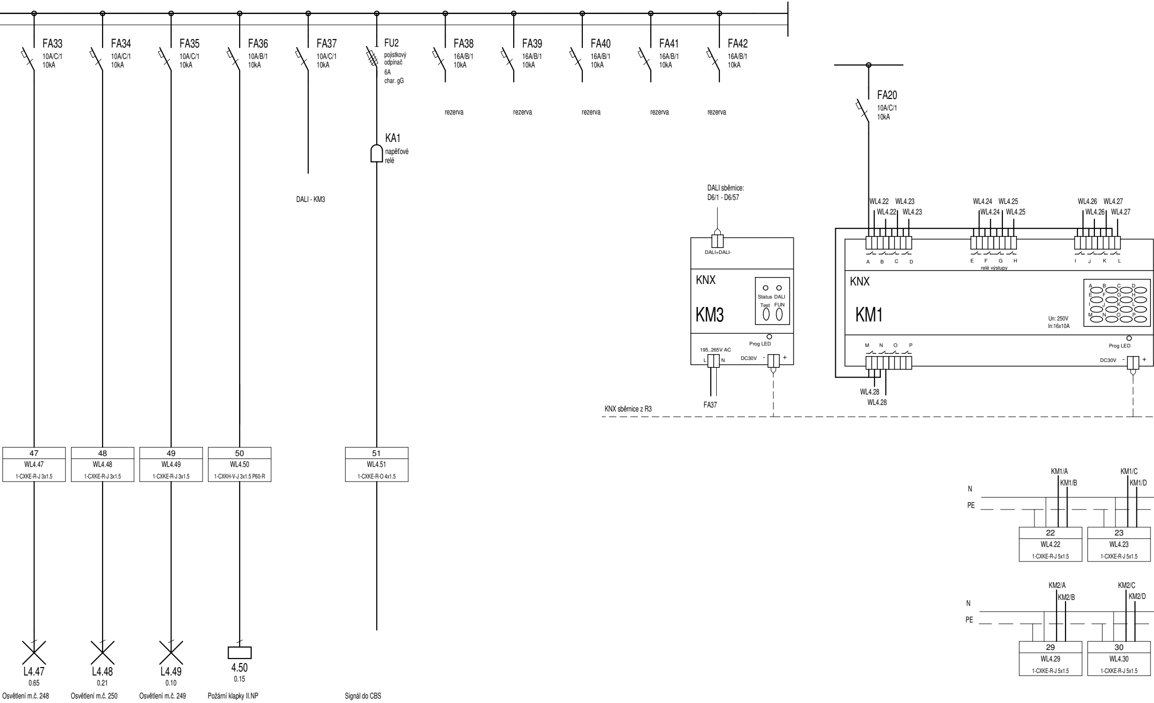
FA33
10A/C/1
10kA
FA34
10A/C/1
10kA
FA35
10A/C/1
10kA
FA36
10A/B/1
10kA
FA37
10A/C/1
10kA
FU2
pojistkový
odpínač
6A
char. gG
FA38
16A/B/1
10kA
FA39
16A/B/1
10kA
FA40
16A/B/1
10kA
FA41
16A/B/1
10kA
FA42
16A/B/1
10kA
rezerva
rezerva
rezerva
rezerva
rezerva
FA20
10A/C/1
10kA
KA1
napěťové
relé
DALI - KM3
DALI sběrnice:
D6/1 - D6/57
DALI+DALI-
KNX
KM3
Status DALI
Test FUN
Prog LED
195..265V AC
L N
DC30V - +
FA37
KNX sběrnice z R3
WL4.22 WL4.23
WL4.22 WL4.23
WL4.24 WL4.25
WL4.24 WL4.25
WL4.26 WL4.27
WL4.26 WL4.27
A B C D
E F G H
relé výstupy
I J K L
KNX
KM1
A B C D
E F G H
I J K L
M N O P
Un: 250V
In:16x10A
Prog LED
M N O P
DC30V - +
WL4.28
WL4.28
47
WL4.47
1-CXKE-R-J 3x1.5
48
WL4.48
1-CXKE-R-J 3x1.5
49
WL4.49
1-CXKE-R-J 3x1.5
50
WL4.50
1-CXKH-V-J 3x1.5 P60-R
51
WL4.51
1-CXKE-R-O 4x1.5
L4.47
0.65
Osvětlení m.č. 248
L4.48
0.21
Osvětlení m.č. 250
L4.49
0.10
Osvětlení m.č. 249
4.50
0.15
Požární klapky II.NP
Signál do CBS
KM1/A
KM1/B
KM1/C
KM1/D
N
PE
22
WL4.22
1-CXKE-R-J 5x1.5
23
WL4.23
1-CXKE-R-J 5x1.5
KM2/A
KM2/B
KM2/C
KM2/D
N
PE
29
WL4.29
1-CXKE-R-J 5x1.5
30
WL4.30
1-CXKE-R-J 5x1.5

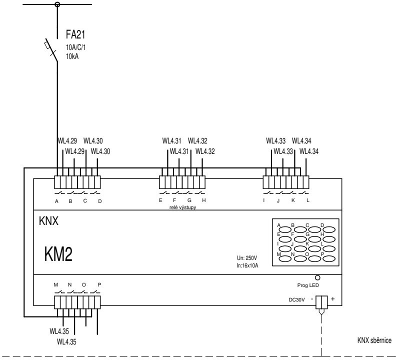
FA21
10A/C/1
10kA
WL4.29 WL4.30
WL4.29 WL4.30
WL4.31 WL4.32
WL4.31 WL4.32
WL4.33 WL4.34
WL4.33 WL4.34
A B C D
E F G H
I J K L
relé výstupy
KNX
KM2
Un: 250V
In:16x10A
Prog LED
M N O P
DC30V - +
WL4.35
WL4.35
KNX sběrnice

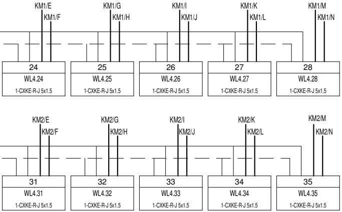
KM1/E
KM1/F
KM1/G
KM1/H
KM1/I
KM1/J
KM1/K
KM1/L
KM1/M
KM1/N
24
WL4.24
1-CXKE-R-J 5x1.5
25
WL4.25
1-CXKE-R-J 5x1.5
26
WL4.26
1-CXKE-R-J 5x1.5
27
WL4.27
1-CXKE-R-J 5x1.5
28
WL4.28
1-CXKE-R-J 5x1.5
KM2/E
KM2/F
KM2/G
KM2/H
KM2/I
KM2/J
KM2/K
KM2/L
KM2/M
KM2/N
31
WL4.31
1-CXKE-R-J 5x1.5
32
WL4.32
1-CXKE-R-J 5x1.5
33
WL4.33
1-CXKE-R-J 5x1.5
34
WL4.34
1-CXKE-R-J 5x1.5
35
WL4.35
1-CXKE-R-J 5x1.5

ROZVÁDĚČ R4

ROZVÁDĚČ: PRO ZAPUŠTĚNOU MONTÁŽ, 216 MODULŮ, BÍLÝ

ROZMĚRY: V x Š x H = 950 x 800 x 110

PŘÍVOD: SHORA, ZESPODU

VÝVOD: SHORA, ZESPODU

KRYTÍ: IP 30

ZAPUŠTĚNÁ ROZVODNICE S DVEŘMI A RÁMEM Z OCELOVÉHO PLECHU,

PRO POUŽITÝ ROZVÁDĚČ BUDE PROVEDEN VÝPOČET OTEPLENÍ ROZVÁDĚČE!

ROZVODNÁ SOUSTAVA: 3+N+PE, 400/230 V, 50 Hz, TN-C-S

OCHRANA: PŘED ÚRAZEM EL. PROUDEM DLE ČSN 33 2000-4-41, ed. 3

čl. 411.3.1	OCHRANNÉ UZEMNĚNÍ A POSPOJOVÁNÍ
čl. 411.3.2	AUTOMATICKÉ ODPOJENÍ OD ZDROJE
čl. 411.3.3	DOPLŇKOVÉ OCHRANY - PROUDOVÝ CHRÁNIČ
čl. 411.4	SÍTĚ TN

PROSTŘEDÍ: DLE ČSN 33 2000-5-53, ed. 3

ENERGETICKÁ BILANCE:
INSTALOVANÝ VÝKON: Pi = 16,48 kW
SOUDOBOST: 0,7
REZERVA: 10%
PŘEPOČTENÝ VÝKON: Pp = 12,7 kW
ÚČINÍK: 0,95
JMENOVITÝ PROUD: In = 19,4 A

POZNÁMKA:

ROZVÁDĚČ BUDE MIMO POPISU JISTÍCÍCH PRVKŮ A OSTATNÍCH POVINNÝCH ÚDAJŮ OPATŘEN UPOZORNĚNÍM O NUTNOSTI MIN. 1x ROČNĚ (NEBO PODLE ÚDAJŮ VÝROBCE) PROVÉST TEST PROUDOVÝCH CHRÁNIČŮ, ABY BYLA ZAJIŠTĚNA JEJICH SPRÁVNÁ FUNKCE

generální projektant
Atelier 99 s.r.o.
Purkyňova 71/99
612 00 Brno

projektant části
Ing. Kateřina Svobodová
elektroprojekty
Nesovice 12, 683 33
Tel.: 603 793 106

architekt Atelier 99
HIP Ing. Martin Jeřábek
kontroloval Ing. Kateřina Svobodová
vypracoval Ing. Kateřina Svobodová
kreslil Martin Přikryl
zodp. projektant Ing. Kateřina Svobodová
stavebník Jihomoravský kraj, Brno, Žerotínovo nám. 3, 601 82
místo stavby Marie Hübnerové 1, 621 00 Brno, p.č. 2484, 2494/1, k. ú. Řečkovice

název stavby
REKONSTRUKCE AREÁLU
ZŠ HAPALOVA - MARIE HÜBNEROVÉ

objekt **SO 01 OBJEKT ŠKOLY**
část **D.1.4e - TECHNIKA PROSTŘEDÍ STAVEB - SILNOPROUDÉ INSTAL.**
název dokumentu **Rozváděč R4**

dokument 33–17
datum 04/2019
formát 9xA4
stupeň DPS
revize 00
měřítko
číslo přílohy **123**