PŮDORYS STŘECHY

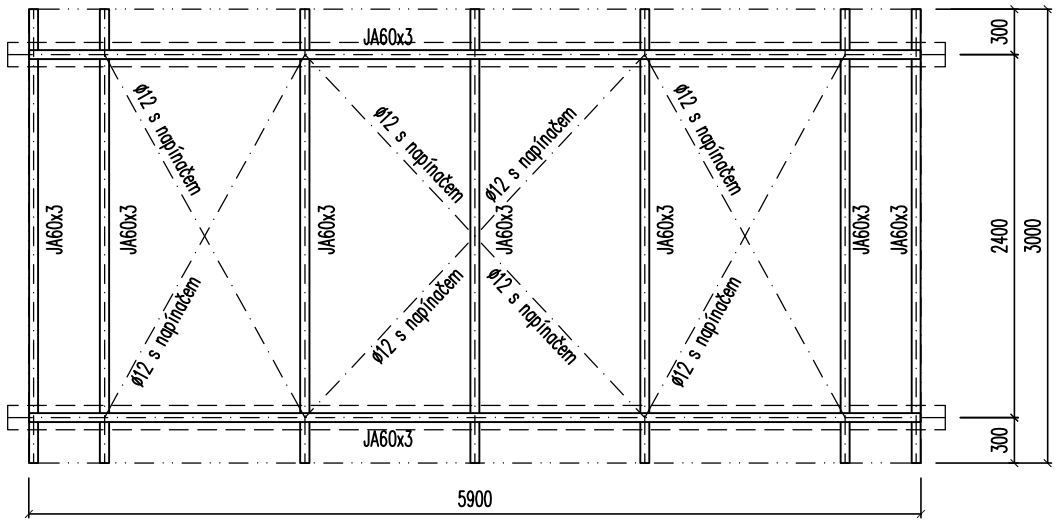

PŮDORYS ±0,000

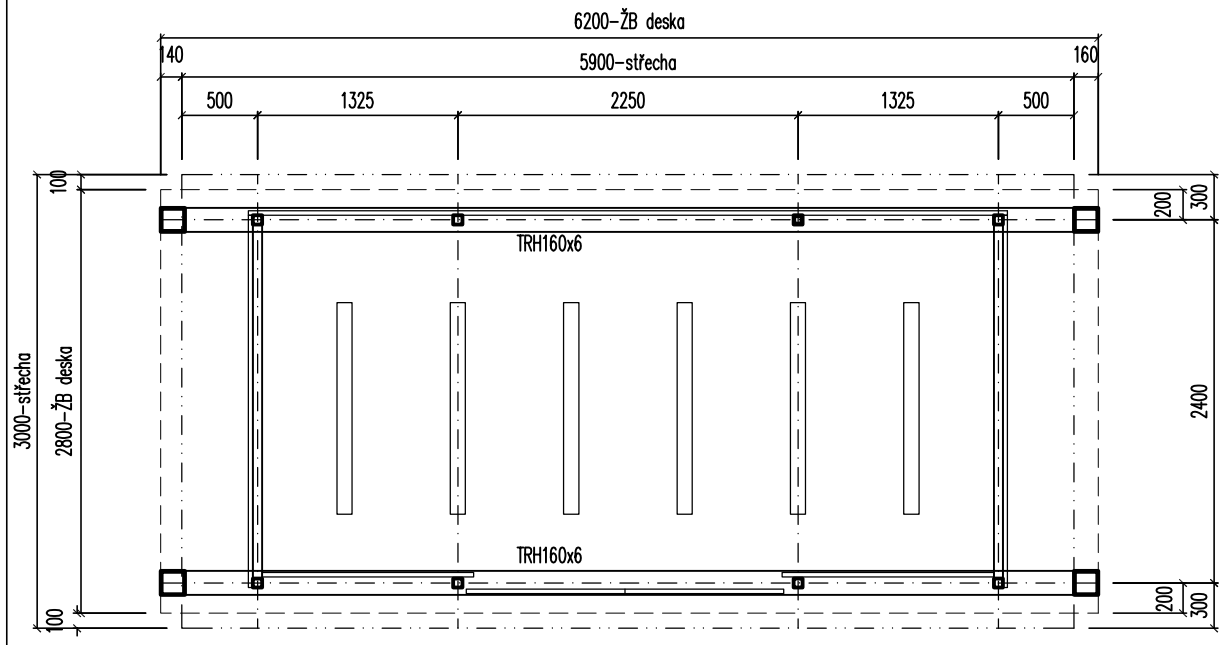

DETAIL KOTVENÍ

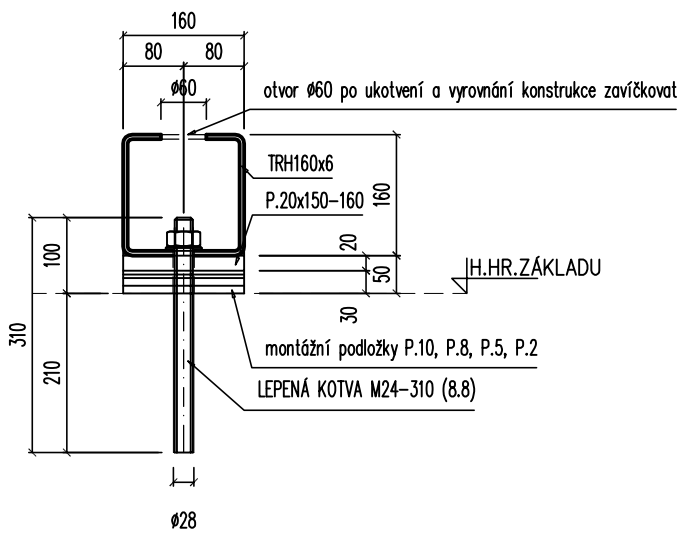

PODÉLNÝ ŘEZ

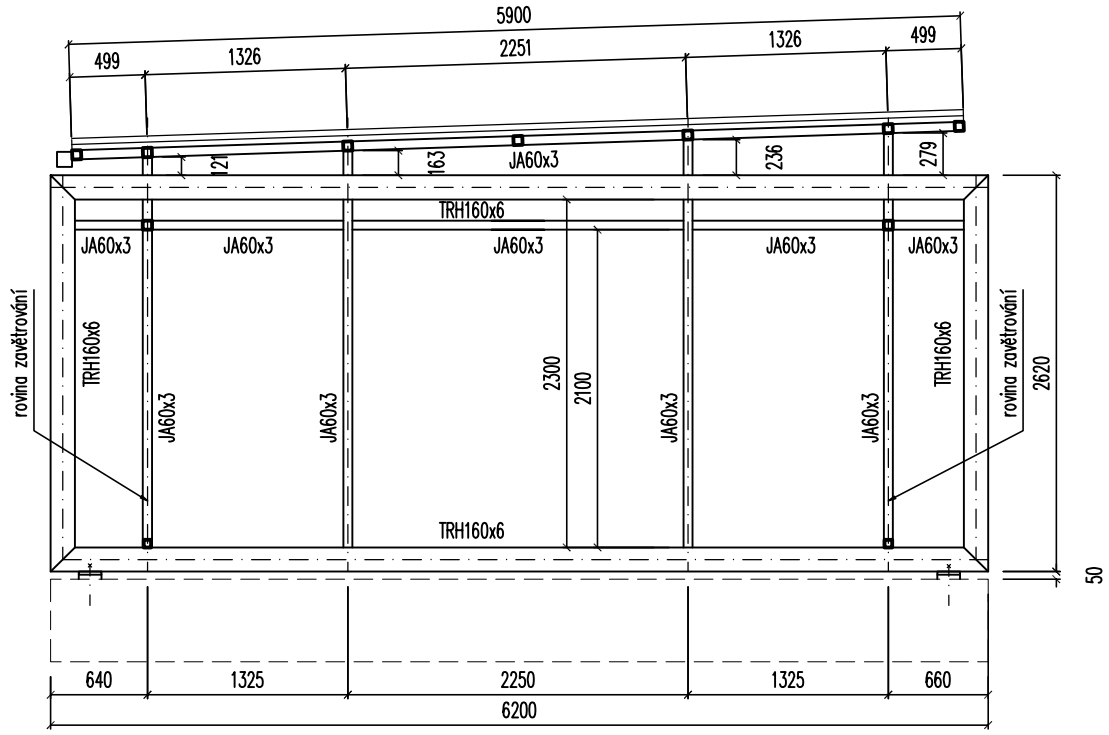

PŘÍČNÝ ŘEZ

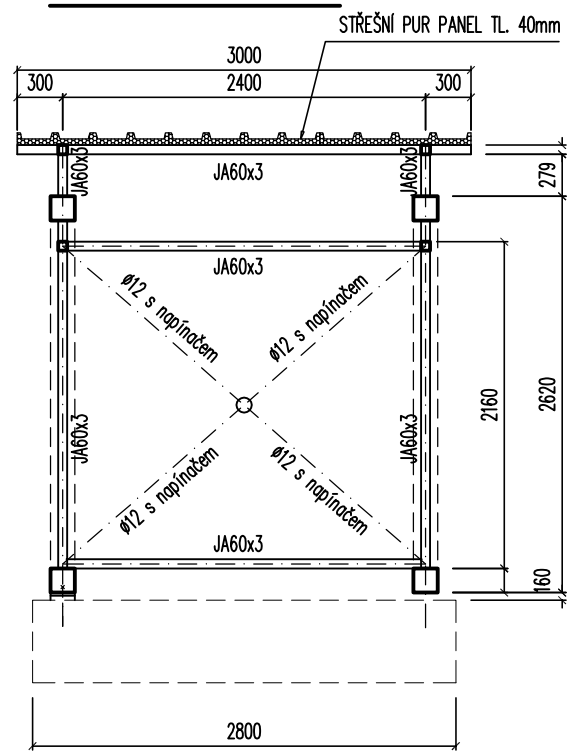

NÁTĚROVÝ SYSTÉM – VIZ.TECHNICKÁ ZPRÁVA

Třída provedení dle ČSN EN 1090–2+A1: "EXC2"

OCEL: S235

±0,000 = 311,940 m n. m

architektonická a projektová kancelář — Ing. arch. Libor Žák		Riegrova 44, 612 00 Brno člen sdružení Atic.Z architects & engineers
HLAVNÍ PROJEKTANT: Ing. arch. Libor Žák		
ZODP. PROJEKTANT: Ing. arch. Libor Žák — VYPRACOVAL: Ing. Pavel Tejnil		e-mail: liborzak.arch@gmail.com
INVESTOR: **Jihomoravský kraj** Žerotínovo nám. 3, 601 82 Brno **Intemac Solutions, s.r.o.** Blanenská 1288/27, 664 34 Kuřim	STAVEBNÍ ÚŘAD: Kuřim KÓD ZAKÁZKY: 077-18-11-3	PROJEKTANT ČÁSTI PD: PT Ing.Pavel Tejnil statika ocelových konstrukcí 612 00 Brno, Heřčíkova 2 e-mail: tejnil@seznam.cz
ČÁST: **D.1.2.2 Ocelové konstrukce**		DATUM: 09/2019
STAVBA: ROZŠÍŘENÍ INFRASTRUKTURY CENTRA INTEMAC		STUPEŇ: DPS
OBJEKT: SO 01 PŘÍSTAVBA A STAVEBNÍ ÚPRAVY		MĚŘÍTKO: **1:50, 1:10** — FORMÁT: 2 A4
OBSAH: **NOSNÁ OCELOVÁ KONSTRUKCE PŘÍSTŘEŠKU PRO KOLA**		ČÍSLO VÝKRESU: PT-077-18-11-3-106 — POŘ. Č.: **6**