PŮDORYS

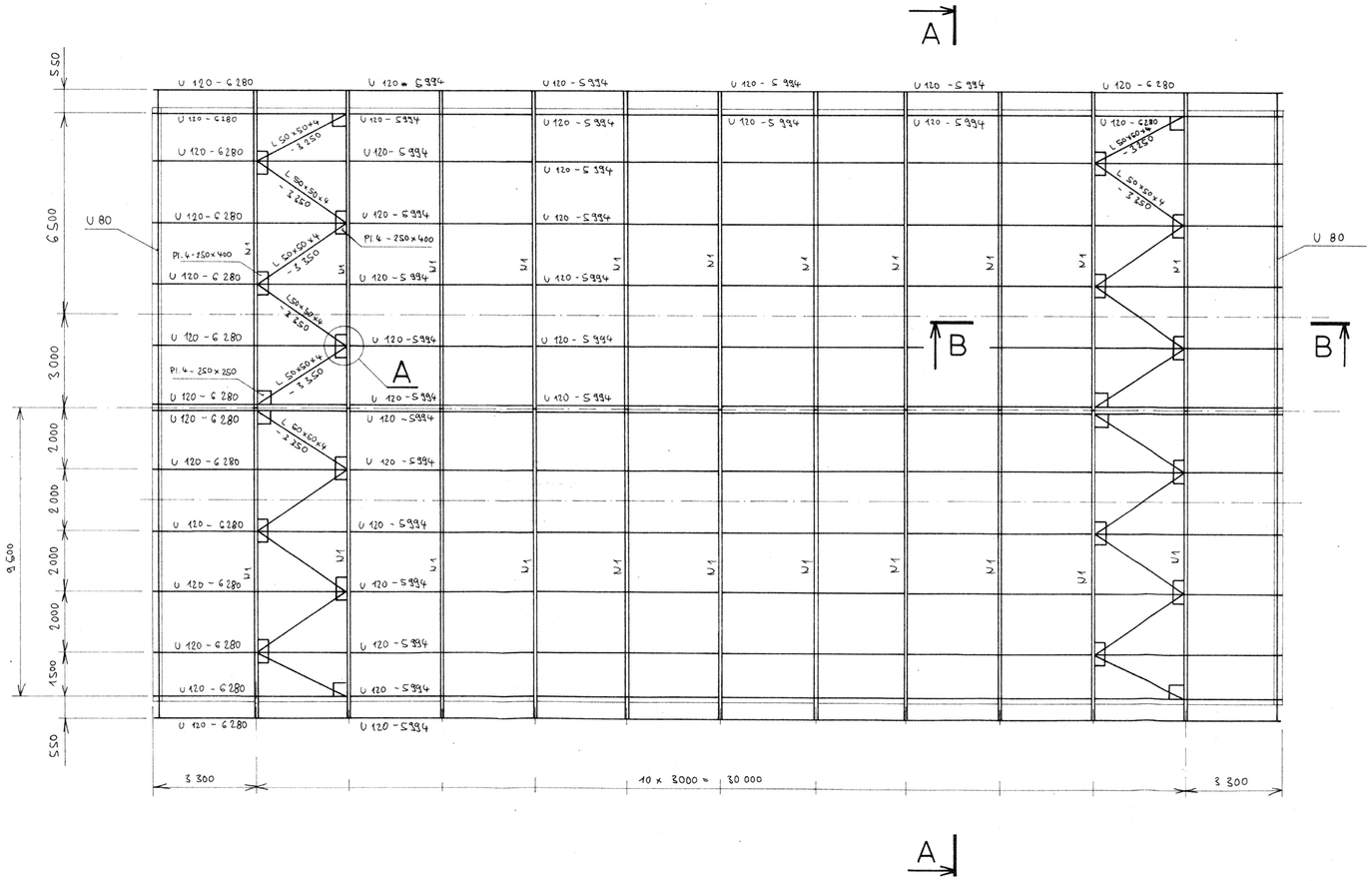

ŘEZ B-B

1 : 50

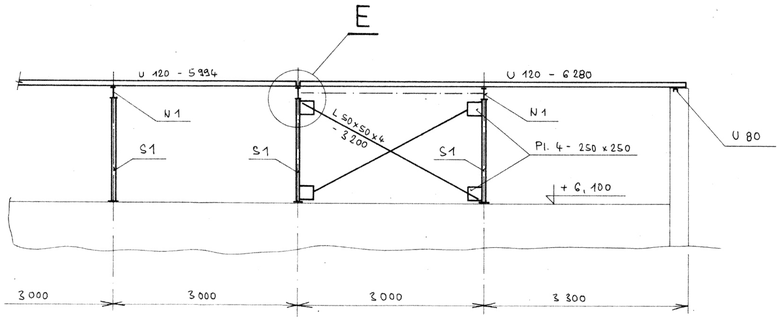

MATERIÁL 11 373

PRVEK	KS/m	HMOTNOST [kg] KS/m	Σ	POZN.
N1	22	236,89	5 211,58	VÝKRES č. 204
S1	22	32,07	705,54	VÝKRES č. 205
U 120 - 5 994	56	79,92	4 464,32	ČSN 42 5570
U 120 - 6 280	28	83,52	2 338,56	–"–
U 65 - 5 900	11	41,83	460,13	–"–
L 50x50x4 - 3 200	8	9,79	78,32	ČSN 42 5541
L 50x50x4 - 3 250	16	10,25	164,00	–"–
L 50x50x4 - 3 250	4	9,95	39,80	–"–
U 80	41,4 m	8,65	358,11	ČSN 42 5570 (VÝKR. č. 201)
▭ 30x3 - 150	44	0,11	4,84	ČSN 42 5540 (VÝKR. č. 201)
Pl. 4 - 250 x 400	16	3,14	50,24	ČSN 42 5310
Pl. 4 - 250 x 250	24	1,96	47,04	–"–
SPOJOVACÍ MATERIÁL			150,00	
		Σ	14 072,48	

ŘEZ A-A

1 : 50

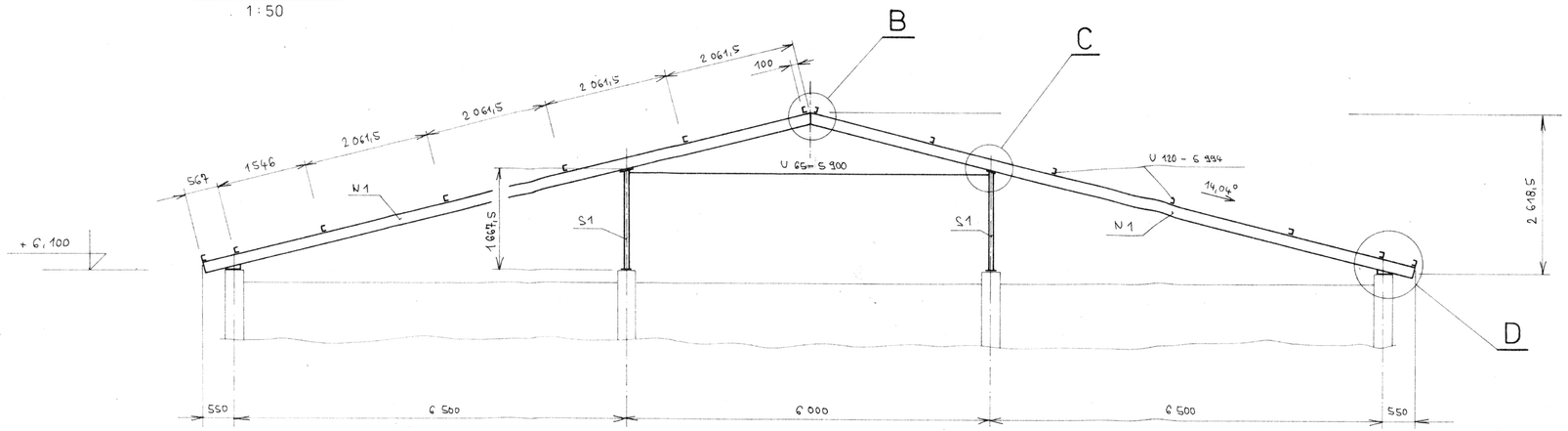

odp. projektant	KASAL		
ved. úkolu	ING. DRAŠAROVÁ		
tech. kontrola			
investor	SÚS ZNOJMO	formát	8 A4
správní orgány	MěÚ ZNOJMO	datum	3/99
STAVOKONSTRUKCE ZNOJMO	SPRÁVA A ÚDRŽBA SILNIC ZNOJMO NÁSTAVBA STŘECHY GARÁŽÍ V AREÁLU KOTKOVA UL. ZNOJMO	stupeň	PDPS
		zak. č.	911/99
		arch. č.	- E - 204
kopie / část	obsah: OCELOVÁ KONSTRUKCE PŮDORYS, ŘEZY	měřítko 1:100 1:50	č.v. 202