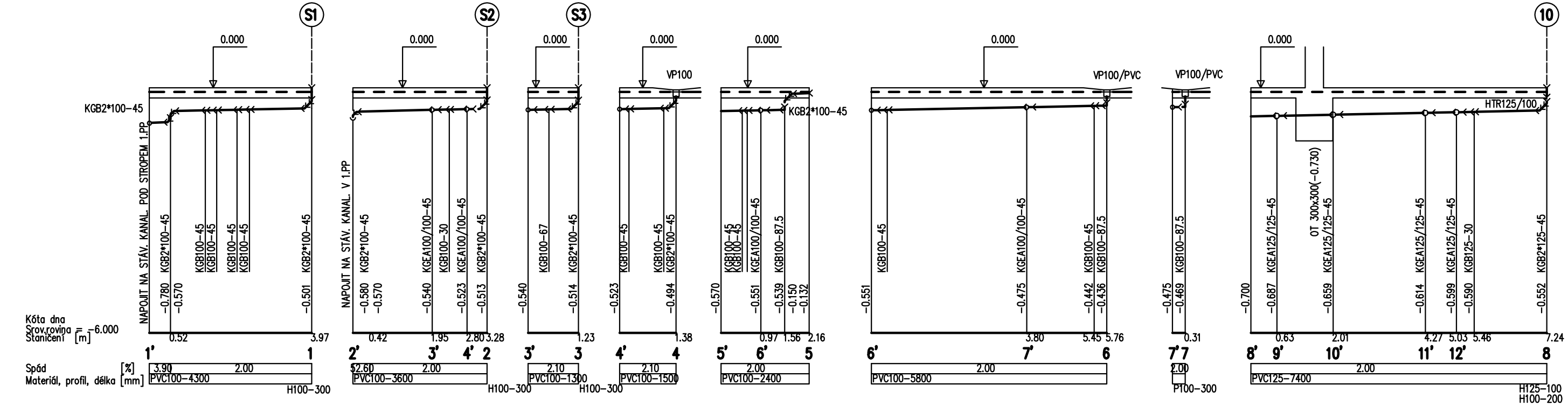

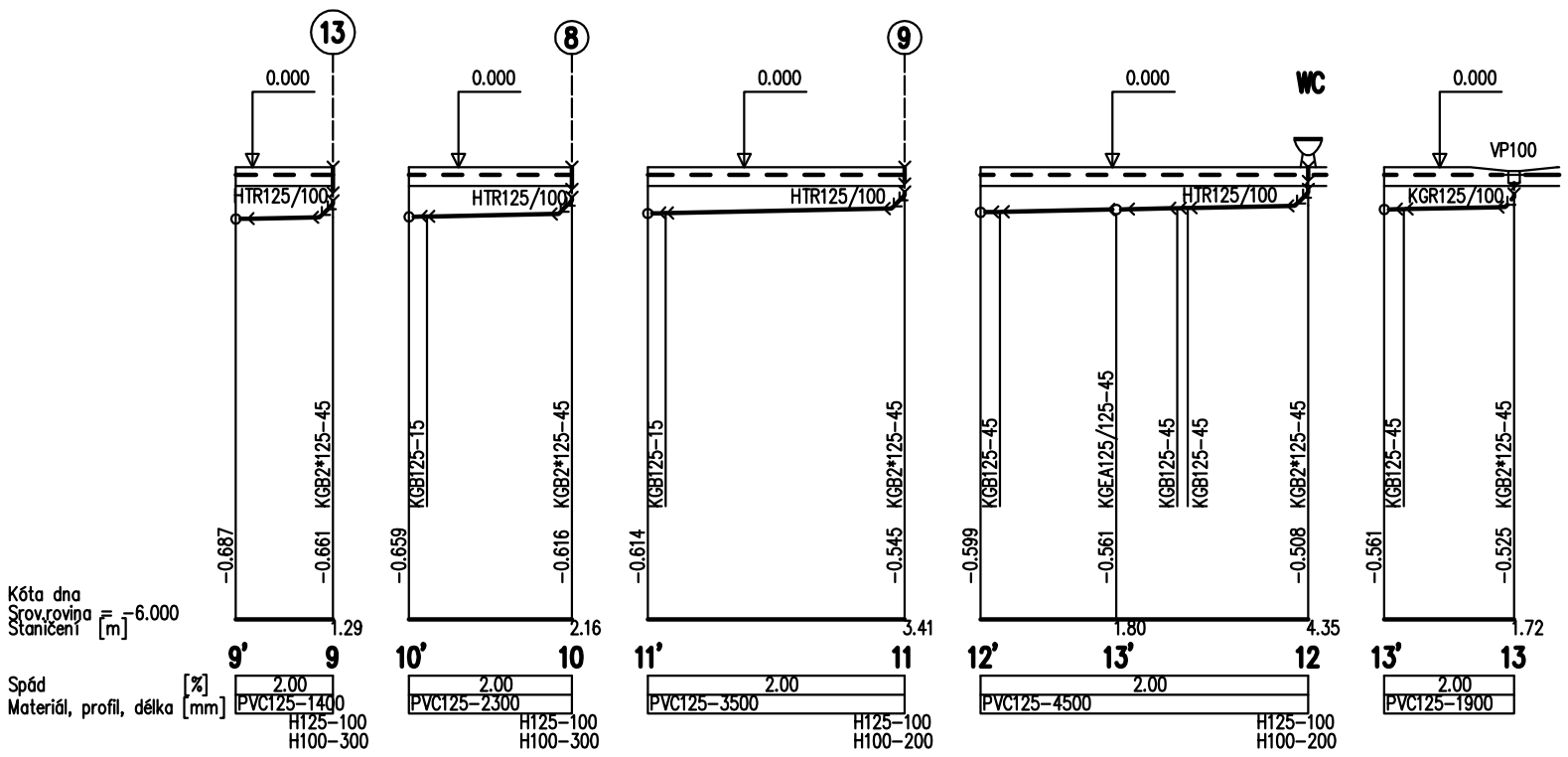

Revize	Vypracoval	Popis obsahu revize	Datum

LT PROJEKT
PROJEKTOVÁNÍ ZDRAVOTNICKÉ VÝSTAVBY

Hlavní inženýr projektu: ING. MARTIN FORAL
Vedoucí projektant zakázky: ING. MARTIN FORAL

Investor: NEMOCNICE HUSTOPEČE p.o.
BRNĚNSKÁ 716/41, HUSTOPEČE PSČ 693 01
Tel. +420 519 407 311 http://www.nemocnicehustopece.cz/

Profese: ZTI

Zpracovatel dílu: HP consult s.r.o., Durďákova 5, 613 00 Brno
Tel: +420 542 219 165 +420 739 556 045
E-mail: hpconsult@seznam.cz

Autorizace:

Odpovědný projektant:	Vypracoval:	Kontroloval:
ING. LADISLAV PILAŘ	EVA SZABÓOVÁ	ING. LADISLAV PILAŘ

Akce: **NEMOCNICE HUSTOPEČE**
ÚPRAVA BÝVALÝCH PROSTOR JIP NA REHABILITAČNÍ PRACOVIŠTĚ

Objekt: REHABILITAČNÍ ODDĚLENÍ SO 01

Obsah: ŘEZY KANALIZACE

Zakázkové číslo:	JDS 17 - 2017
Datum:	07 - 2017
Formát:	2A4
Stupeň:	DSP + DPS
Paré:	
Měřítko:	1:100
Číslo výkresu:	**D1.04-201**