# POL. i1 - PROSKLENÁ STĚNA S DVEŘMI 1:20



INVESTOR:

Masarykův domov mládeže a Školní jídelna, Brno, Cihlářská 604/21, 602 00

STAVBA: MASARYKŮV DOMOV MLÁDEŽE A ŠKOLNÍ JÍDELNA – OPRAVA VÝPLNÍ OTVORŮ – ETAPA IV.

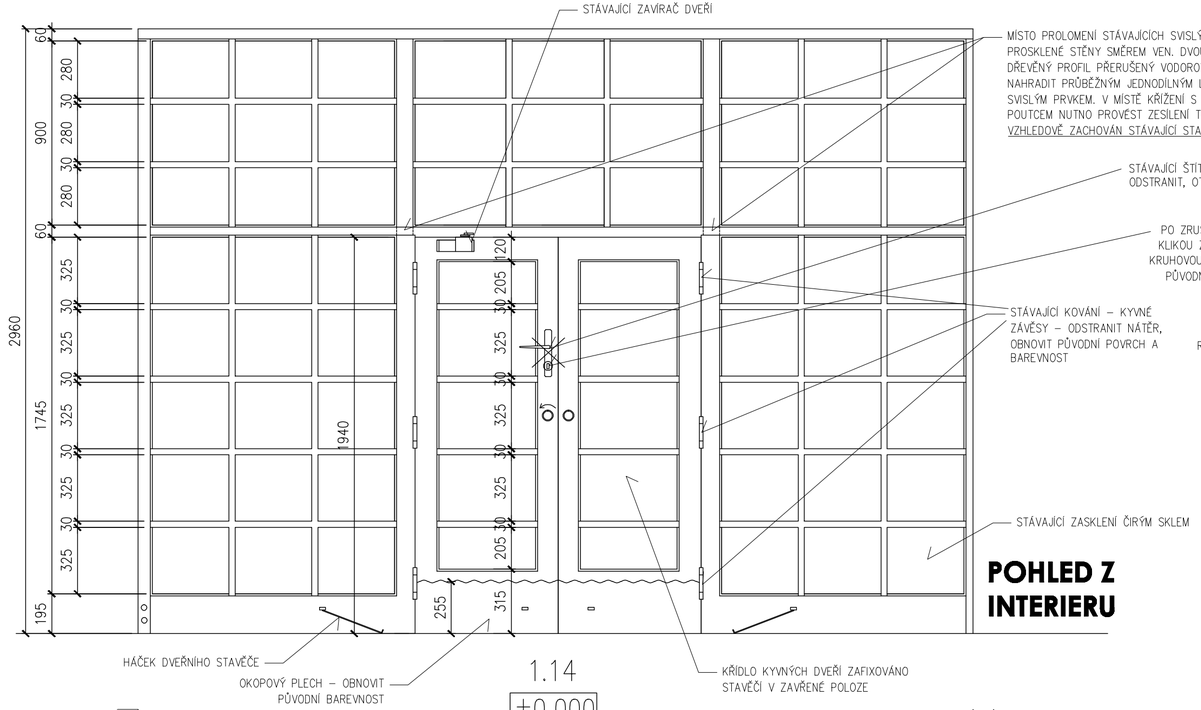


**POHLED Z INTERIERU**

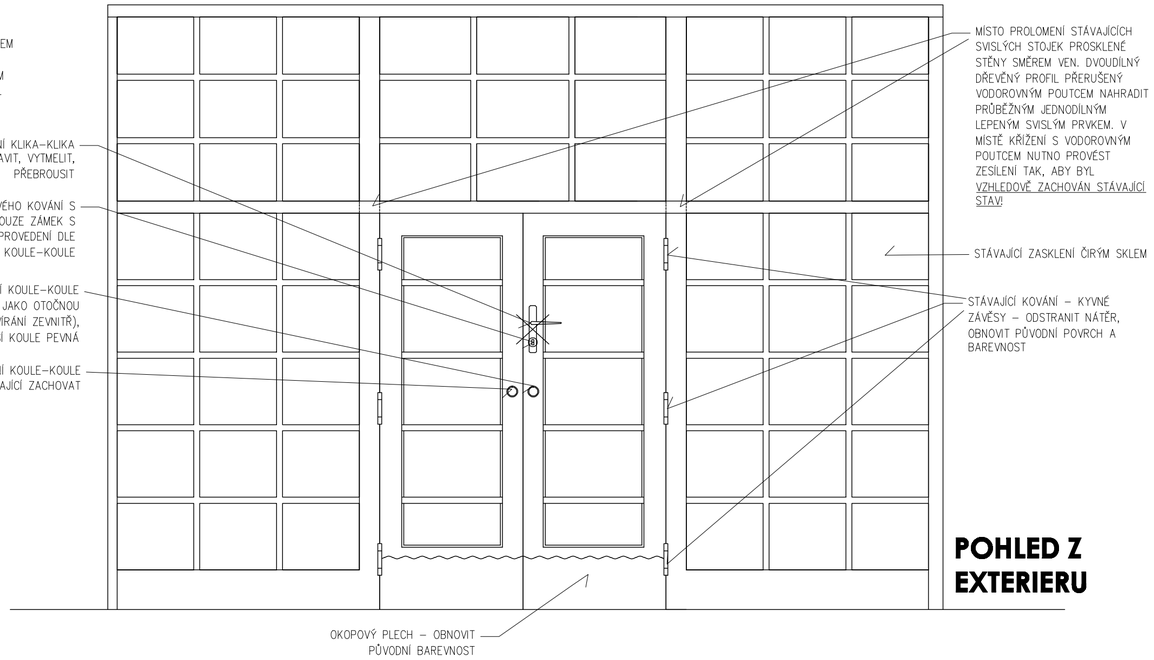


**POHLED Z EXTERIERU**

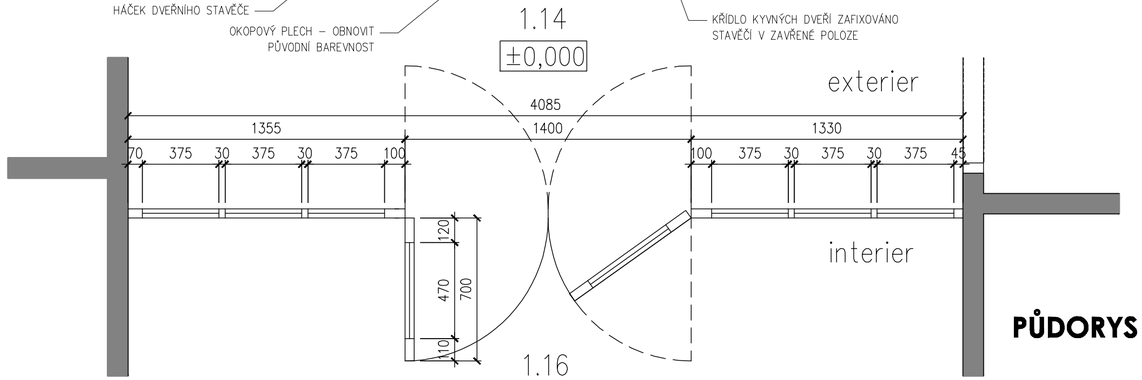


**PŮDORYS**

VSTUP / ŘEDITELSTVÍ / VSTUPNÍ DVEŘE VNITŘNÍ – M.Č. 1.14–1.16 (B)

STÁVAJÍCÍ STAV
DŘEVĚNÁ PROSKLENÁ STĚNA S DŘEVĚNÝMI PROSKLENÝMI DVOUKŘÍDLÝMI DVEŘMI KYVNÝMI A S NADSVĚTLÍKEM. JEDNODUCHÉ ČIRÉ ZASKLENÍ ČLENĚNO DŘEVĚNÝMI PŘÍČLEMI. RÁMOVÁ DŘEVĚNÁ K–CE JE SICE STABILNÍ, ALE JAKO CELEK JE NARUŠENA – JEJÍ KONSTRUKCE JE V ROVINĚ VODOROVNÉHO POUTCE V NADPRAŽÍ DVEŘÍ VÝRAZNĚ PROLOMENA SMĚREM VEN (SVISLÉ HRANOLY TVOŘÍCÍ ZÁRUBEŇ DVEŘÍ I JEJICH POKRAČOVÁNÍ NADE DVEŘMI JSOU V MÍSTĚ VODOROVNÉHO POUTCE UVOLNĚNY A VYCHÝLENY SPOLU S CELOU STĚNOU VE VODOROVNÉM SMĚRU. STĚNA V MINULOSTI DOPLNĚNÁ O NOVÉ PRVKY, PŮVODNÍ NÁTĚR TMAVOU BARVOU (RAL 6005?) PŘEKRYT VRSTVOU NOVÉHO BÍLÉHO NÁTĚRU. DVEŘNÍ KŘÍDLA VE SPODNÍ ČÁSTI OPATŘENA OKOPOVÝM PLECHEM S VLNITOU HORNÍ HRANOU V BARVĚ DVEŘÍ. KYVNÁ DVEŘNÍ KŘÍDLA UPRAVENA NA UZAMYKATELNÁ – JEDNO KŘÍDLO ZAFIXOVÁNO VNITŘNÍMI ZARÁŽKAMI V HRANĚ KŘÍDLA, DRUHÉ KŘÍDLO OPATŘENO ŠTÍTKOVÝM KOVÁNÍM KOULE–KLIKA. NA OTVÍRAVÉM DVEŘNÍM KŘÍDLE OSAZEN DVEŘNÍ ZAVÍRAČ. NA OBOU KŘÍDLECH ZACHOVÁNO PŮVODNÍ KOVÁNÍ KOULE–KOULE.

REPASE
ODSTRANĚNÍ NOVODOBÝCH NEPŮVODNÍCH NÁTĚRŮ, ZATMELENÍ A PŘEBROUŠENÍ PŘÍPADNÝCH PRASKLIN A DĚR, OBNOVA PŮVODNÍ BAREVNOSTI. NUTNÝM ZÁSAHEM JE SROVNÁNÍ CELÉ STĚNY A NÁPRAVA JEJÍHO PROHNUTÍ, TJ. OPĚTOVNÉ ZAJIŠTĚNÍ JEJÍ TUHOSTI VE VODOROVNÉM SMĚRU. NAVRŽENO JE PŘERUŠENÍ VODOROVNÉHO POUTCE NAD DVEŘMI A OSAZENÍ PRŮBĚŽNÝCH SVISLÝCH PRVKŮ Z LEPENÉHO DŘEVA MÍSTO STÁVAJÍCÍCH.
SOUČÁSTÍ CELKOVÉ REPASE JE DÁLE OPRAVA NEBO DOPLNĚNÍ CHYBĚJÍCÍCH PRVKŮ, SEŘÍZENÍ A PROMAZÁNÍ VEŠKERÝCH POHYBLIVÝCH ČÁSTÍ, RESP. DOPLNĚNÍ KOVÁNÍ. STÁVAJÍCÍ ŠTÍTKOVÉ KOVÁNÍ ODSTRANIT, PONECHAT POUZE ZÁMEK S KRUHOVOU ROZETOU; OTVÍRÁNÍ DVEŘÍ UPRAVIT – NA OTVÍRAVÉ DVEŘNÍ KŘÍDLO OSADIT REPLIKU PŮVODNÍHO KOVÁNÍ KOULE–KOULE (DLE ZACHOVANÉHO) S TÍM, ŽE VNITŘNÍ KOULE BUDE OTOČNÁ A BUDE SLOUŽIT OTVÍRÁNÍ DVEŘÍ Z VNITŘNÍ STRANY. Z KYVNÝCH ZÁVĚSŮ ODSTRANIT NÁTĚR, OBNOVIT POVRCH. PŮVODNÍ KOVÁNÍ (KOULE), KTERÉ BUDE NAHRAZENO OTOČNÝM PROVEDENÍM, NUTNO ZACHOVAT A USKLADNIT PRO PŘÍPADNÉ VYUŽITÍ!

BAREVNÉ ŘEŠENÍ
V SOUČASNOSTI SE NA DVEŘÍCH NACHÁZÍ JIŽ NĚKOLIKÁTÝ NÁTĚR, BÍLÝ, TEDY V ROZPORU S DOCHOVANOU DOKUMENTACÍ PŮVODNÍ TMAVÉ BAREVNOSTI. STÁVAJÍCÍ NÁTĚRY BUDOU ODSTRANĚNY A BUDE PROVEDEN NÁTĚR NOVÝ, V BAREVNOSTI URČENÉ STRATIGRAFICKÝM PRŮZKUMEM (PŘEDBĚŽNĚ RAL 6005).