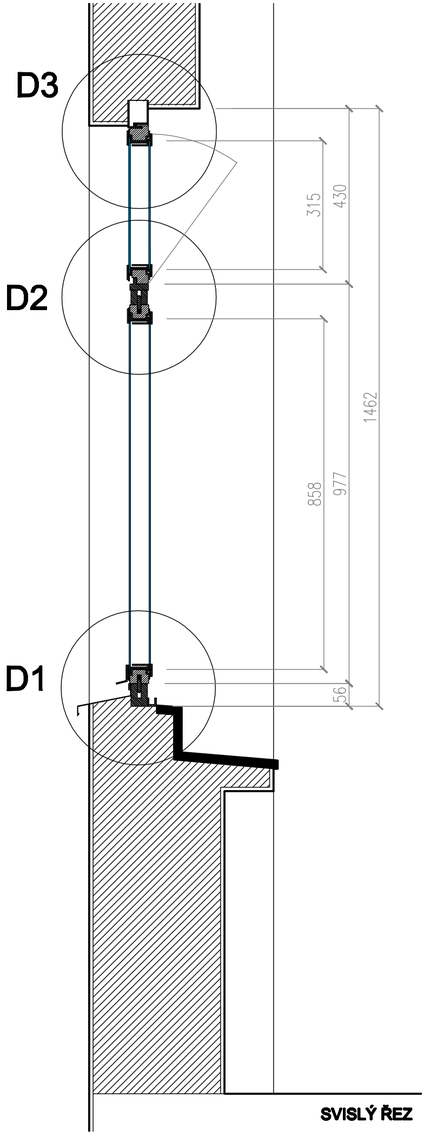

SVISLÝ ŘEZ

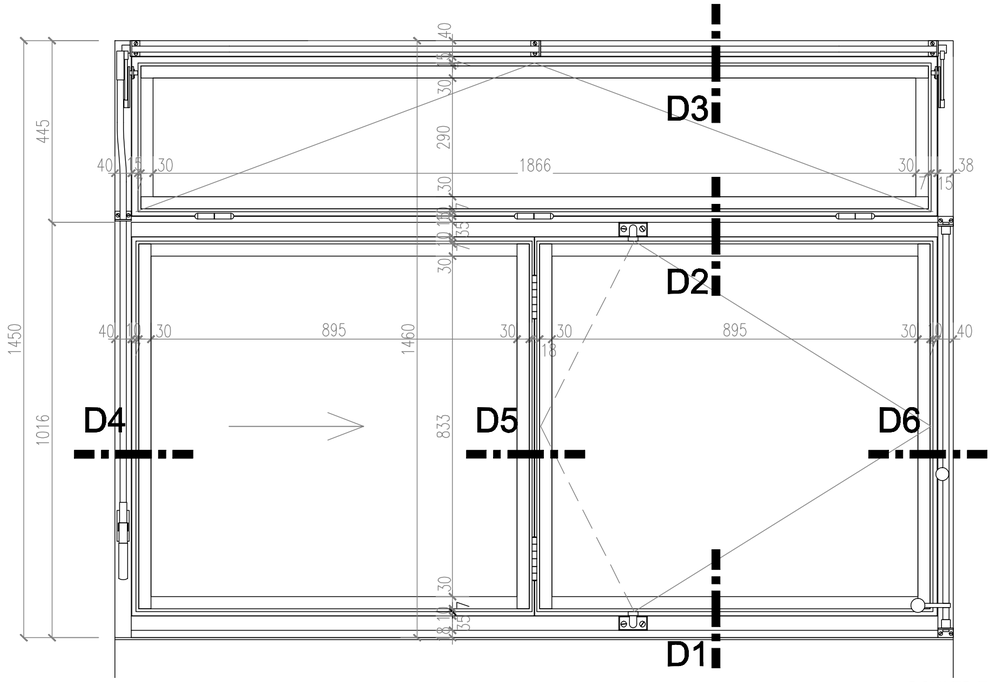

POHLED Z INTERIÉRU

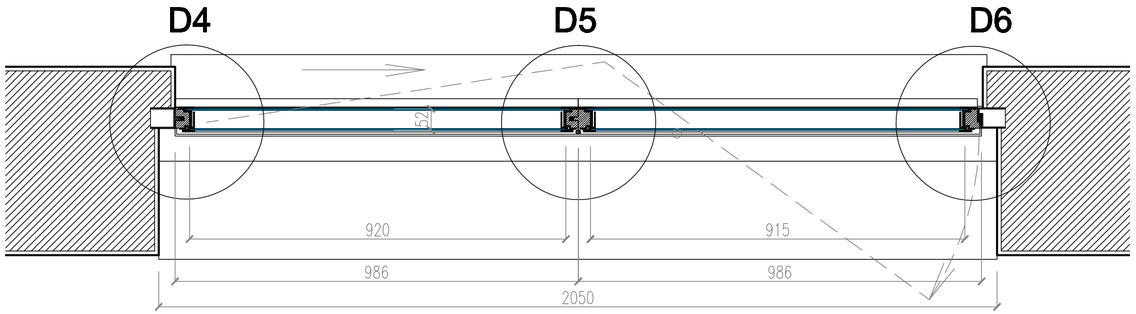

PŮDORYS

TYPICKÉ OKNO – SKLADEBNÉ PRVKY POUŽITÉ NA OBJEKTU MSDŠJ – DVOUKŘÍDLÉ OTOČNĚ–POSUVNÉ OKNO A SKLOPNÝ NADSVĚTLÍK S PÁKOVÝM OVLÁDÁNÍM. SPOLU S PEVNÝM NEOTVÍRAVÝM PROVEDENÍM TVOŘÍ ZÁKLAD VŠECH OKENNÍCH SESTAV.

POZNÁMKA:
OKNO ZAKRESLENO VE STÁVAJÍCÍM PROVEDENÍ, ÚPRAVY V RÁMCI REPASE VČETNĚ TEPELNĚ IZOLAČNÍHO ZASKLENÍ ZACHYCENY V JEDNOTLIVÝCH DETAILECH.

DETAILY VIZ PŘÍLOHA 1.17

Stavebník:	Masarykův domov mládeže a Školní jídelna, Brno, Cihlářská 604/21, 602 00	Generální projektant: ING. ARCH. FILIP RUBÁŠ VEVEŘÍ 108 616 00 BRNO filip.rubas@seznam.cz
Architekt:	Ing. arch. Filip Rubáš	
HIP:	Ing. arch. Filip Rubáš	

Stavba: **MASARYKŮV DOMOV MLÁDEŽE A ŠKOLNÍ JÍDELNA**
REPASE OKEN A SKLENĚNÝCH DVEŘÍ V UČEBNÁCH, ZRCADLOVÉM SÁLE, VESTIBULU, SUTERÉNU, ŘEDITELSTVÍ A V BYTOVÉ JEDNOTCE

Místo stavby:	Cihlářská 604/21, 602 00 Brno	Kraj: Jihomoravský
Stavební objekt:	OBJEKT "A" - JÍDELNA OBJEKT "B" - UBYTOVACÍ ČÁST	

Část: D. 1. ARCHITEKTONICKÉ A STAVEBNĚ TECHNICKÉ ŘEŠENÍ

Č. paré:

Projektant části PD:	Ing.arch.Filip Rubáš	Datum:	10/2017
Zodp. projektant:	Ing.arch.Filip Rubáš	Stupeň PD:	DPS
Vypracoval:		Formát:	3xA4

Obsah: TYPICKÉ OKNO	Měřítko: 1:10	Č. výkresu: 1.16	Revize: