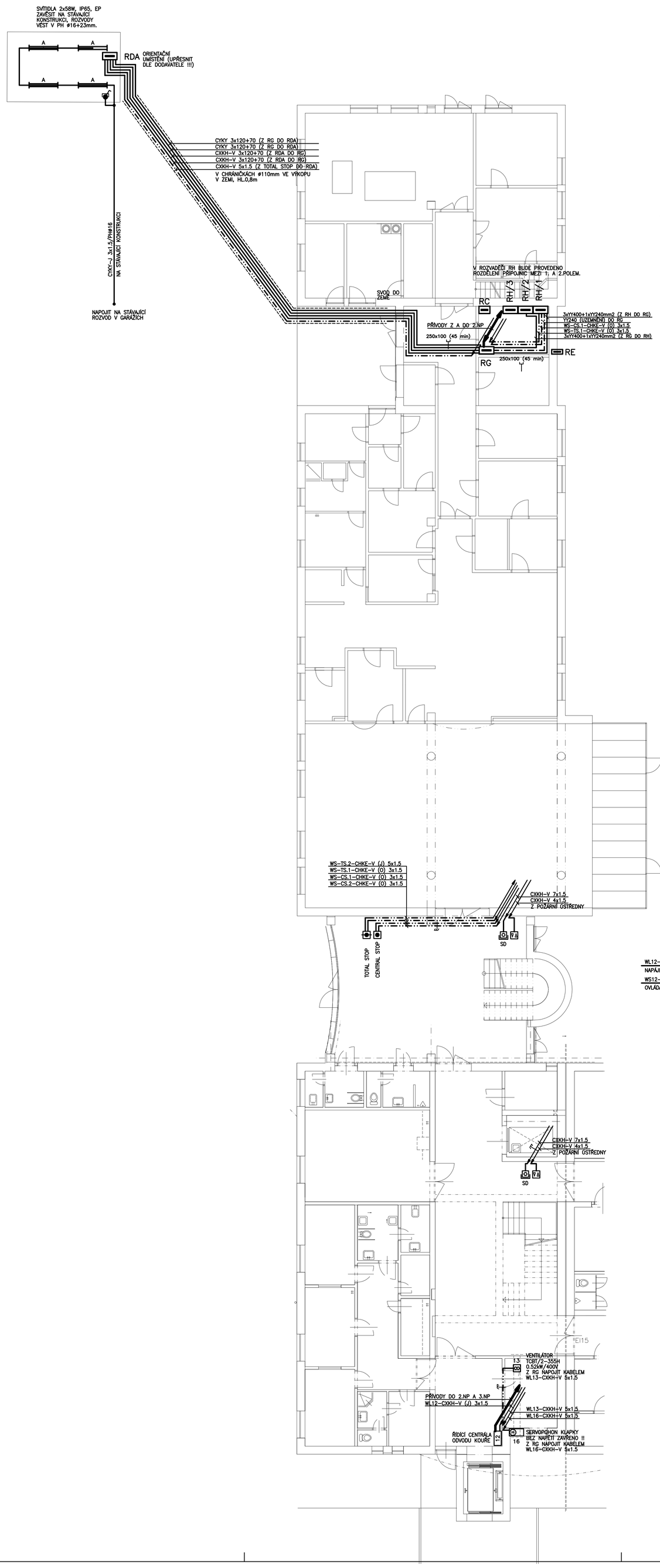

SCHÉMA ZAPOJENÍ CENTRAL STOP A TOTAL STOP:

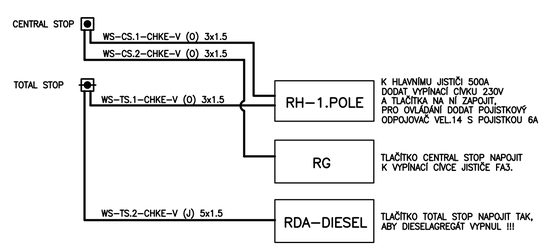

CENTRAL STOP – TLAČÍTKO SE DVĚMA PŘEPÍNACÍMI KONTAKTY
VE SKŘÍNCE POD SKLEM, IP20.
VYPÍNÁ VŠECHNA ZAŘÍZENÍ MIMO EVAKUAČNÍHO VÝTAHU, POŽÁRNÍCH VENTILÁTORŮ
A KLAPEK A POŽÁRNÍ CENTRÁLY (ÚSTREDNY).
OZNAČIT TABULKOU – "PŘI POŽÁRU VYPNI".

TOTAL STOP – TLAČÍTKO SE DVĚMA PŘEPÍNACÍMI KONTAKTY
VE SKŘÍNCE POD SKLEM, IP20.
VYPÍNÁ VŠECHNA ZAŘÍZENÍ VČETNĚ EVAKUAČNÍ VÝTAHU, POŽÁRNÍCH VENTILÁTORŮ
A KLAPEK A POŽÁRNÍ CENTRÁLY (ÚSTREDNY).
OZNAČIT TABULKOU – "PŘI POŽÁRU NEVYPÍNEJ" A "VYPNI JEN V NEBEZPEČÍ".

SCHÉMA ZAPOJENÍ VĚTRÁNÍ CHÚC "A" (SCHODIŠTĚ+CHODBY):

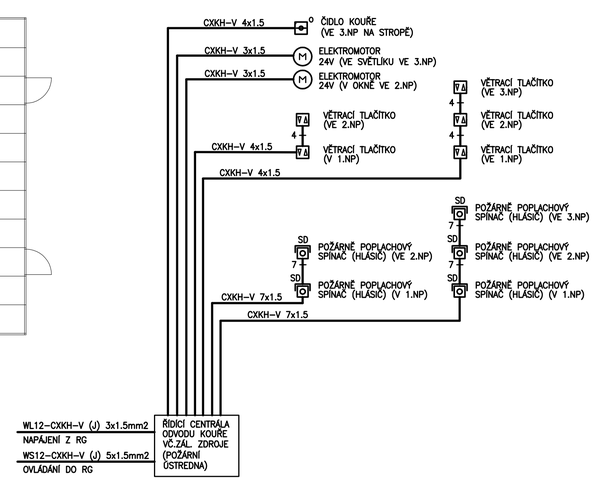

POZNÁMKA:

V ROZVADĚČI RH BUDE PROVEDENO ROZDĚLENÍ PŘÍPOJNIC MEZI 1. A 2.POLEM.
PŘÍVOD Z 1.POLE ROZVADĚČE RH DO ROZVADĚČE RG BUDE PROVEDEN VODIČI 3xYY400+1xYY240mm2 + YY240 (UZEMNĚNÍ).
PŘÍVOD Z ROZVADĚČE RG DO 2.POLE ROZVADĚČE RH BUDE PROVEDEN VODIČI 3xYY400+1xYY240mm2.

PŘÍVOD Z ROZVADĚČE RG DO ROZVADĚČE DIESELAGREGÁTU BUDE PROVEDEN DVĚMA KABELY CYKY-J 3x120+70mm2.
DIESELAGRAGÁT BUDE VYBAVEN ROZVADĚČEM SE ZÁSKOKOVÝM AUTOMATEM A HLAVNÍM JISTIČEM S VYPÍNACÍ CÍVKOU !!!!!!!

VŠECHNY OSTATNÍ KABELY BUDOU POUŽITY NÁSLEDUJÍCÍHO TYPU –
V PŘÍPADĚ POŽÁRU S FUNKČNÍ SCHOPNOSTÍ KABELOVÉHO SYSTÉMU PODLE ZP 27/2008
TYPU CXKH-V B2s1d0 FE180 E90 PO DOBU min. 45minut !!!
V ROZVODNĚ, NA CHODBĚ PŘED ROZVODNOU A V ZÁVĚTŘÍ BUDOU KABELY ULOŽENY VE ŽLABU 250x100 S VÝŠE UVEDENOU POŽÁRNÍ ODOLNOSTÍ, VENKU V CHRÁNIČKÁCH ø110mm V HL. 0.8m VE VÝKOPU V ZEMI.

V OSTATNÍCH PROSTORECH BUDOU ROZVODY ULOŽENY SKRYTĚ POD OMÍTKOU S PŘEKRYTÍM min. 10mm.

PŘÍVOD Z ROZVADĚČE DIESELAGREGÁTU DO ROZVADĚČE RG BUDE PROVEDEN DVĚMA KABELY CXKH-V 3x120+70mm2
A KABELEM CXKH-V (J) 5x1.5mm2 (OVLÁDÁNÍ "TOTAL STOP")

Z RG BUDE NAPOJENO:

- EVAKUAČNÍ VÝTAH – KABELEM CXKH-V (J) 5x10mm2 (SILOVÝ PŘÍVOD)+CXKH 1x10mm2 (POSPOJOVÁNÍ)
- POŽÁRNÍ ÚSTREDNA – KABELEM CXKH-V (J) 3x1.5mm2 (NAPÁJENÍ)
- 3ks POŽÁRNÍCH VENTILÁTORŮ – KABELY CXKH-V (J) 5x1.5mm2
- 3ks SERVOPOHONŮ POŽÁRNÍCH KLAPEK – KABELY CXKH-V (J) 5x1.5mm2

Z POŽÁRNÍ ÚSTREDNY BUDE NAPOJEN KABELEM CXKH-V (J) 5x1.5mm2 ROZVADĚČ RG (OVLÁDÁNÍ VENTILÁTORŮ A KLAPEK).

Z POŽÁRNÍ ÚSTREDNY (CENTRÁLY) BUDOU NAPOJENY ZAŘÍZENÍ DLE SCHÉMATU VÝŠE.

ROZVODY PRO OSVĚTLENÍ NAD DIESELAGREGÁTEM BUDOU PROVEDENY KABELY CYKY PRŮŘEZU 1.5mm2 V TRUBKÁCH Z PH.

ROZVODNÁ SOUSTAVA: 3+PEN, 3N+PE ~ 50Hz 400V TN-C-S
OCHRANA DLE ČSN 33 2000-4-41 ed.2:
AUTOMATICKÝM ODPOJENÍM PŘI PORUŠE
VNĚJŠÍ VLIVY VE VÝTAHOVÉ ŠACHTĚ :
AA5,AB5,AC1,AD1,AE1,AF1,AG2,AH2,AK1,AL1,AM1,AN1,AP1,AQ1,AR1,
AS1,BA1,BC3,BD1,BE1,CA1,CB1
V OSTATNÍCH PROSTORECH –VIZ STÁVAJÍCÍ PROTOKOL

VED.PROJEKTANT	ODPOV.PROJEKTANT	VYPRACOVAL	KRESLIL	Ing. Miloslav Müller
ING.MÜLLER	ING.MÜLLER	ING.MÜLLER	AutoCAD Map RELEASE 2 sér.číslo 640-00169585	Dvorská 28, 678 01 BLANSKO IČO: 644 75 956

KRAJ: JIHOMORAVSKÝ	ObÚ: VELKÉ OPATOVICE	FORMÁT 9A4	KOPIE
INVESTOR: PAPRSEK, P.O., K ČIHADLU 679, VELKÉ OPATOVICE		DATUM 08/2014	
STAVBA	PŘÍSTAVBA EVAKUAČNÍHO VÝTAHU, OBJEKT PRO DIESELOVÝ AGREGÁT PAPRSEK, P.O., VELKÉ OPATOVICE S001-PŘÍSTAVBA VÝTAHU, S002-DIESELAGREGÁT	STUPEŇ PDPS	
		ZAK.ČÍS. 2014.077	
		MĚŘ. 1:100	
OBSAH	ELEKTROINSTALACE PŮDORYS 1.NP	ČÍSLO VÝKRESU 602	ČÁST D.1.4