POZNÁMKA

- PŘED ZADÁNÍM VÝPLNÍ OTVORŮ DO VÝROBY JE NUTNÉ NA STAVBĚ OVĚŘIT SKUTEČNÉ VELIKOSTI STAVEBNÍCH OTVORŮ A POČET KUSŮ !
- ZOBRAZENÍ VÝROBKŮ V TABULCE JE SCHEMATICKÉ A NENAHRAZUJE VÝROBNÍ DOKUMENTACI DODAVATELE
- VÝPIS VÝROBKŮ JE PLATNÝ POUZE SE STAVEBNÍMI VÝKRESY. SAMOSTATNĚ NEMŮŽE SLOUŽIT PRO NACENĚNÍ
- PLASTOVÝ RÁM – PĚTIKOMOROVÝ SYSTÉM
- PŘI OSAZOVÁNÍ VENKOVNÍCH VÝPLNÍ BUDE POUŽIT TŘÍSTUPŇOVÝ UZÁVĚR PŘIPOJOVACÍ SPÁRY
- POŽADAVEK NA KOVÁNÍ (OVLÁDÁNÍ) U JEDNOTLIVÝCH TYPŮ DVEŘÍ UPŘESNÍ INVESTOR.
- POŽADAVEK NA OTEVÍRÁNÍ (LEVÉ, PRAVÉ) U JEDNOTLIVÝCH TYPŮ OKEN UPŘESNÍ INVESTOR.

č.	datum	popis	vypracoval
1	03/2015	Úprava dle připomínek HZS (4/P, 5/P, 1/T, 2/T)	Janík

Zodp. projektant:	Ing. Ilona Janíková	**Kreslil:**	Ing. Ilona Janíková s.r.o. Újezd u Boskovic č.118 680 01 Boskovice IČO 29236789 building your future
Vypracoval:		Jiří Janík	
Místo stavby:	k.ú. VELKÉ OPATOVICE, p.č. .1760, 93/1, 93/8		
Investor:	PAPRSEK, PŘÍSPĚVKOVÁ ORGANIZACE, K ČÍHADLU 679, VELKÉ OPATOVICE	**Formát:**	1+10A4 / **Čís. kopie:**
Akce:	**PŘÍSTAVBA EVAKUAČNÍHO VÝTAHU, OBJEKT PRO DIESELOVÝ AGREGÁT PAPRSEK, P.O., VELKÉ OPATOVICE**	**Datum:**	07/2014
Objekt:	*SO 01 PŘÍSTAVBA VÝTAHU*	**Účel:**	*RDS*
Obsah výkresu:	**VÝPIS TRUHLÁŘSKÝCH A PLASTOVÝCH VÝROBKŮ**	**Měřítko:**	**Čís. výkresu:** **14.**

9.4.2015 17:10:20, 1:50

VÝPIS TRUHLÁŘSKÝCH A PLASTOVÝCH VÝROBKŮ

AKCE	PAPRSEK PŘÍSPĚKOVÁ ORGANIZACE VELKÉ OPATOVICE PŘÍSTAVBA EVAKUAČNÍHO VÝTAHU	STRANA: 1

OZN.NA VÝKRESE	SCHEMATICKÉ ZOBRAZENÍ - POPIS

1/P

SCHÉMA

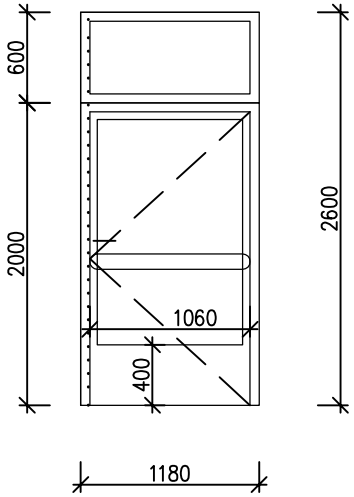

POHLED Z EXTERIÉRU

POPIS	VENKOVNÍ PLASTOVÉ DVEŘE POVRCH FOLIE IMITACE DŘEVO (DLE ODST.STÁV. OKEN) PĚTIKOMOROVÝ PROFILOVÝ SYSTÉM STAVĚČ DVEŘNÍHO KŘÍDLA OBOUSTRANNÉ VODOROVNÉ MADLO S NADSVĚTLÍKEM
BARVA	POVRCH FOLIE IMITACE DŘEVO (DLE ODST.STÁV. OKEN)
PARAPET	VNITŘNÍ PARAPET – – – VNĚJŠÍ PARAPET – – –
ZASKLENÍ	IZOLAČNÍ DVOJSKLO BEZPEČNOSTNÍ FOLIE
TEPELNĚ IZOLAČNÍ VLASTNOSTI	$U_D \leqq 1,2\ W/m^2.K$
KOVÁNÍ	ZÁMEK S VLOŽKOU FAB SYSTÉM GENERÁLNÍHO KLÍČE

PODLAŽÍ	1.NP	2.NP	3.NP	CELKEM
POČET KS	1	–	–	**1**

POZNÁMKA PŘED ZADÁNÍM DO VÝROBY NUTNO OVĚŘIT SKUTEČNÉ ROZMĚRY STAVEBNÍCH OVORŮ.

VÝPIS TRUHLÁŘSKÝCH A PLASTOVÝCH VÝROBKŮ

AKCE		STRANA:
	PAPRSEK PŘÍSPĚKOVÁ ORGANIZACE **VELKÉ OPATOVICE** **PŘÍSTAVBA EVAKUAČNÍHO VÝTAHU**	**2**

OZN.NA VÝKRESE	SCHEMATICKÉ ZOBRAZENÍ - POPIS

SCHÉMA

2/P

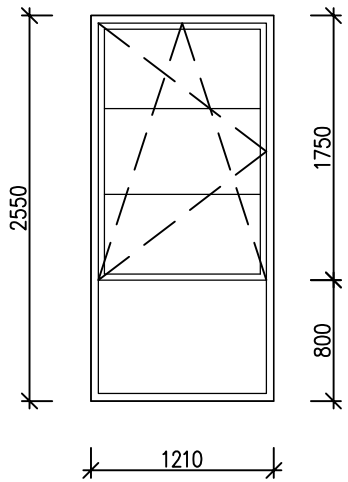

POHLED Z EXTERIÉRU

POPIS	VENKOVNÍ PLASTOVÁ PROSKLENÁ STĚNA POVRCH FOLIE IMITACE DŘEVO (DLE ODST.STÁV. OKEN) PĚTIKOMOROVÝ PROFILOVÝ SYSTÉM BEZPEČNOSTNÍ POJISTKA KŘÍDLO OTOČNÉ A SKLÁPĚCÍ SPODNÍ ČÁST PEVNÁ
BARVA	POVRCH FOLIE IMITACE DŘEVO (DLE ODST.STÁV. OKEN) BEZPEČNOSTNÍ FOLIE
PARAPET	VNITŘNÍ PARAPET – TVRZENÉ LAMINO VNĚJŠÍ PARAPET – HLINÍK ELOX ODSTÍN DLE RÁMU OKEN
ZASKLENÍ	IZOLAČNÍ DVOJSKLO PEVNÁ ČÁST – BEZPEČNOSTNÍ SKLO
TEPELNĚ IZOLAČNÍ VLASTNOSTI	$U_D \leqq 1{,}2\ W/m^2.K$
KOVÁNÍ	STANDART

PODLAŽÍ	1.NP	2.NP	3.NP	CELKEM
POČET KS	–	1	1	**2**

POZNÁMKA PŘED ZADÁNÍM DO VÝROBY NUTNO OVĚŘIT SKUTEČNÉ ROZMĚRY STAVEBNÍCH OVORŮ.

9.4.2015 17:10:31, 1:50

VÝPIS TRUHLÁŘSKÝCH A PLASTOVÝCH VÝROBKŮ

AKCE	PAPRSEK PŘÍSPĚKOVÁ ORGANIZACE VELKÉ OPATOVICE PŘÍSTAVBA EVAKUAČNÍHO VÝTAHU	STRANA: 3

OZN.NA VÝKRESE	SCHEMATICKÉ ZOBRAZENÍ - POPIS

3/P

SCHÉMA

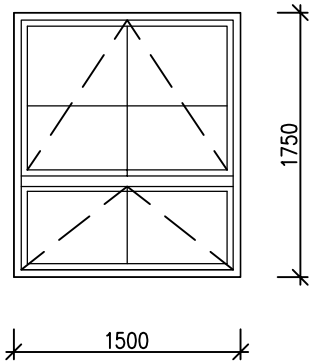

POHLED Z EXTERIÉRU

POPIS	VENKOVNÍ HLINÍKOVÉ OKNO S PŘERUŠENÝM TEPELNÝM MOSTEM VÝKLOPNÉ VEN OTEVÍRÁNÍ EL. POHONEM NAPOJENO NA CENTRÁLU ODVODU KOUŘE
BARVA	ODSTÍN DLE STÁVAJÍCÍCH OKEN (HNĚDÁ) BEZPEČNOSTNÍ FOLIE
PARAPET	VNITŘNÍ PARAPET – TVRZENÉ LAMINO VNĚJŠÍ PARAPET – HLINÍK ELOX ODSTÍN DLE RÁMU OKEN
ZASKLENÍ	IZOLAČNÍ DVOJSKLO BEZPEČNOSTNÍ FOLIE
TEPELNĚ IZOLAČNÍ VLASTNOSTI	$U_w \leqq 1,2\ W/m^2.K$
KOVÁNÍ	VIZ VÝŠE

PODLAŽÍ	1.NP	2.NP	3.NP	CELKEM
POČET KS	–	1	–	**1**

POZNÁMKA PŘED ZADÁNÍM DO VÝROBY NUTNO OVĚŘIT SKUTEČNÉ ROZMĚRY STAVEBNÍCH OVORŮ.

VÝPIS TRUHLÁŘSKÝCH A PLASTOVÝCH VÝROBKŮ

AKCE	STRANA:
PAPRSEK PŘÍSPĚKOVÁ ORGANIZACE **VELKÉ OPATOVICE** **PŘÍSTAVBA EVAKUAČNÍHO VÝTAHU**	**4**

OZN.NA VÝKRESE	SCHEMATICKÉ ZOBRAZENÍ - POPIS
4/P	SCHÉMA

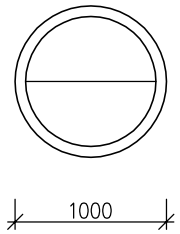

POHLED Z EXTERIÉRU

POPIS	VENKOVNÍ DŘEVĚNÉ OKNO EURO PEVNÉ EW45 DP3 – 1ks EW30 DP3 – 1ks
BARVA	ODSTÍN DLE STÁVAJÍCÍCH OKEN (HNĚDÁ)
PARAPET	VNITŘNÍ PARAPET – TVRZENÉ LAMINO VNĚJŠÍ PARAPET – HLINÍK ELOX ODSTÍN DLE RÁMU OKEN
ZASKLENÍ	IZOLAČNÍ DVOJSKLO
TEPELNĚ IZOLAČNÍ VLASTNOSTI	$U_w \leqq 1{,}2\ W/m^2.K$
KOVÁNÍ	VIZ VÝŠE

PODLAŽÍ	1.NP	2.NP	3.NP	CELKEM
POČET KS	–	1	1	**2**

POZNÁMKA PŘED ZADÁNÍM DO VÝROBY NUTNO OVĚŘIT SKUTEČNÉ ROZMĚRY STAVEBNÍCH OVORŮ.

VÝPIS TRUHLÁŘSKÝCH A PLASTOVÝCH VÝROBKŮ

AKCE	PAPRSEK PŘÍSPĚKOVÁ ORGANIZACE VELKÉ OPATOVICE PŘÍSTAVBA EVAKUAČNÍHO VÝTAHU	STRANA: 5

OZN.NA VÝKRESE	SCHEMATICKÉ ZOBRAZENÍ - POPIS

5/P

SCHÉMA

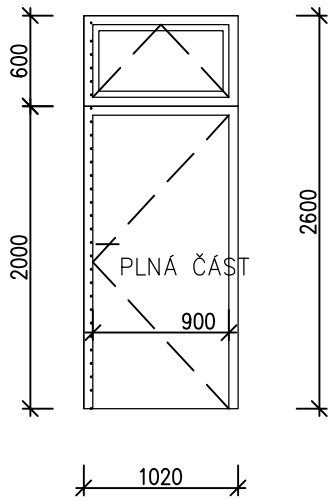

POHLED Z EXTERIÉRU

POPIS	VENKOVNÍ DŘEVĚNÉ DVEŘE EURO PROTIPOŽÁRNÍ KŘÍDLO OTOČNÉ, PLNÉ S PROSKLENÝM SKLOPNÝM NADSVĚTLÍKEM VEN OTEVÍRAVÉ SAMOZAVÍRAČ, STAVĚČ DVEŘNÍHO KŘÍDLA EW30 DP3 C2
BARVA	DLE RÁMU STÁVAJÍCÍCH OKEN
PARAPET	VNITŘNÍ PARAPET – – – VNĚJŠÍ PARAPET – – –
ZASKLENÍ	IZOLAČNÍ DVOJSKLO
TEPELNĚ IZOLAČNÍ VLASTNOSTI	$U_D \leqq 1,2\ W/m^2.K$
KOVÁNÍ	ZÁMEK S VLOŽKOU FAB SYSTÉM GENERÁLNÍHO KLÍČE KOULE + KLIKA

PODLAŽÍ	1.NP	2.NP	3.NP	CELKEM
POČET KS	1	–	–	**1**

POZNÁMKA PŘED ZADÁNÍM DO VÝROBY NUTNO OVĚŘIT SKUTEČNÉ ROZMĚRY STAVEBNÍCH OVORŮ.

VÝPIS TRUHLÁŘSKÝCH A PLASTOVÝCH VÝROBKŮ

AKCE	PAPRSEK PŘÍSPĚKOVÁ ORGANIZACE VELKÉ OPATOVICE PŘÍSTAVBA EVAKUAČNÍHO VÝTAHU	STRANA: 6

OZN.NA VÝKRESE	SCHEMATICKÉ ZOBRAZENÍ - POPIS

1/T

SCHÉMA

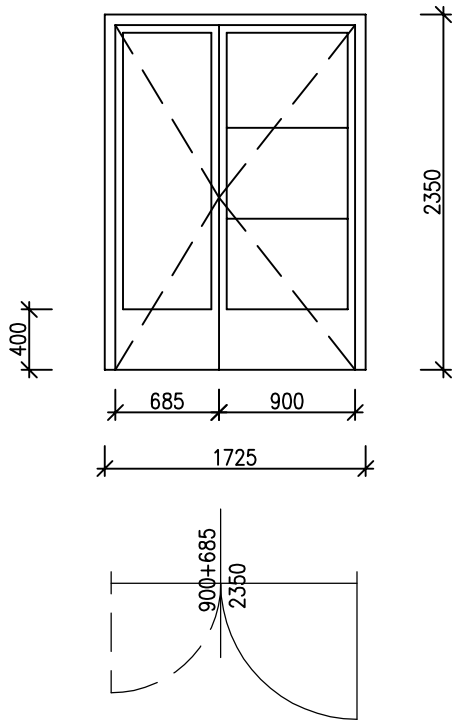

POPIS	VNITŘNÍ DŘEVĚNÉ DVEŘE PRAVÉ DVOUKŘÍDLÉ, PLNÉ DŘEVĚNÁ ZÁRUBĚŇ PROTIPOŽÁRNÍ, EI15 DP3 C S OBOUSTRANNÉ VODOROVNÉ MADLO SPODNÍ ČÁST PLNÁ ČLENĚNÍ NALEPOVACÍMI LIŠTAMI SAMOZAVÍRAČ, STAVĚČ DV. KŘÍDLA, KOUŘOTĚSNÉ
BARVA	ODSTÍN DLE STÁVAJÍCÍCH DVEŘÍ
PARAPET	–
ZASKLENÍ	JEDNODUCHÉ ČIRÉ SKLO BEZPEČNOSTNÍ FOLIE
TEPELNĚ IZOLAČNÍ VLASTNOSTI	–
KOVÁNÍ	ZÁMEK S VLOŽKOU FAB SYSTÉM GENERÁLNÍHO KLÍČE KLIKA + KLIKA

ČLENĚNÍ BYLO PŘEVZATO Z PŮVODNÍ DOKUMENTACE
PŘI REALIZACI PŘIZPŮSOBIT SKUTEČNÉMU ČLENĚNÍ STÁV. STĚNY

PODLAŽÍ	1.NP	2.NP	3.NP	CELKEM
POČET KS	1	–	–	***1***

POZNÁMKA PŘED ZADÁNÍM DO VÝROBY NUTNO OVĚŘIT SKUTEČNÉ ROZMĚRY STAVEBNÍCH OVORŮ.

VÝPIS TRUHLÁŘSKÝCH A PLASTOVÝCH VÝROBKŮ

AKCE	PAPRSEK PŘÍSPĚKOVÁ ORGANIZACE VELKÉ OPATOVICE PŘÍSTAVBA EVAKUAČNÍHO VÝTAHU	STRANA: 7

OZN.NA VÝKRESE	SCHEMATICKÉ ZOBRAZENÍ - POPIS		
2/T	SCHÉMA NEOBSAZENO	POPIS	
		BARVA	
		PARAPET	–
		ZASKLENÍ	–
		TEPELNĚ IZOLAČNÍ VLASTNOSTI	–
		KOVÁNÍ	

PODLAŽÍ	1.NP	2.NP	3.NP	CELKEM
POČET KS		–	–	

POZNÁMKA

VÝPIS TRUHLÁŘSKÝCH A PLASTOVÝCH VÝROBKŮ

AKCE	PAPRSEK PŘÍSPĚKOVÁ ORGANIZACE VELKÉ OPATOVICE PŘÍSTAVBA EVAKUAČNÍHO VÝTAHU	STRANA: 8

OZN.NA VÝKRESE	SCHEMATICKÉ ZOBRAZENÍ - POPIS

3/T

SCHÉMA

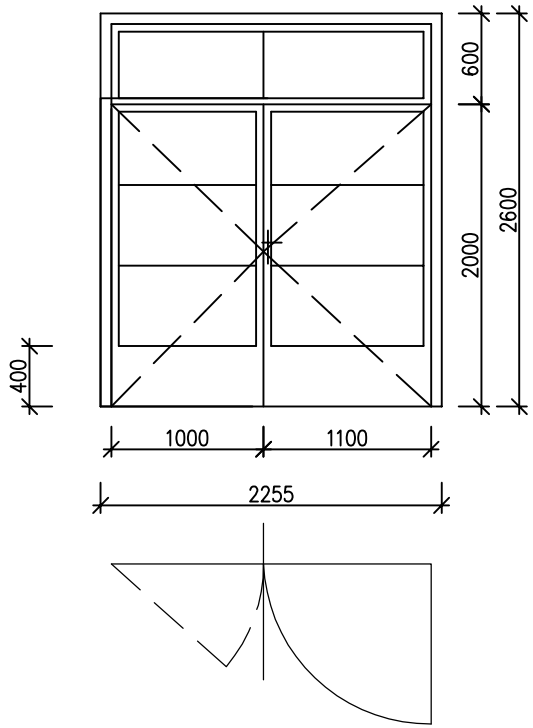

POPIS	VNITŘNÍ DŘEVĚNÁ PROSKLENÁ STĚNA DVOUKŘÍDLÉ DVEŘE PRAVÉ S NADSVĚTLÍKEM OBLOŽKOVÁ ZÁRUBEŇ PROTIPOŽÁRNÍ, EI15 DP3 C2 S OBOUSTRANNÉ VODOROVNÉ MADLO SPODNÍ ČÁST PLNÁ ČLENĚNÍ NALEPOVACÍMI LIŠTAMI SAMOZAVÍRAČ, STAVĚČ DV. KŘÍDLA, KOUŘOTĚSNÉ
BARVA	ODSTÍN DLE STÁVAJÍCÍCH DVEŘÍ
PARAPET	–
ZASKLENÍ	JEDNODUCHÉ ČIRÉ SKLO BEZPEČNOSTNÍ FOLIE
TEPELNĚ IZOLAČNÍ VLASTNOSTI	–
KOVÁNÍ	ZÁMEK S VLOŽKOU FAB SYSTÉM GENERÁLNÍHO KLÍČE KLIKA + KLIKA

PODLAŽÍ	1.NP	2.NP	3.NP	CELKEM
POČET KS	1	–	–	**1**

POZNÁMKA PŘED ZADÁNÍM DO VÝROBY NUTNO OVĚŘIT SKUTEČNÉ ROZMĚRY STAVEBNÍCH OVORŮ.

VÝPIS TRUHLÁŘSKÝCH A PLASTOVÝCH VÝROBKŮ

AKCE	PAPRSEK PŘÍSPĚKOVÁ ORGANIZACE VELKÉ OPATOVICE PŘÍSTAVBA EVAKUAČNÍHO VÝTAHU	STRANA: 9

OZN.NA VÝKRESE	SCHEMATICKÉ ZOBRAZENÍ - POPIS

4/T

SCHÉMA

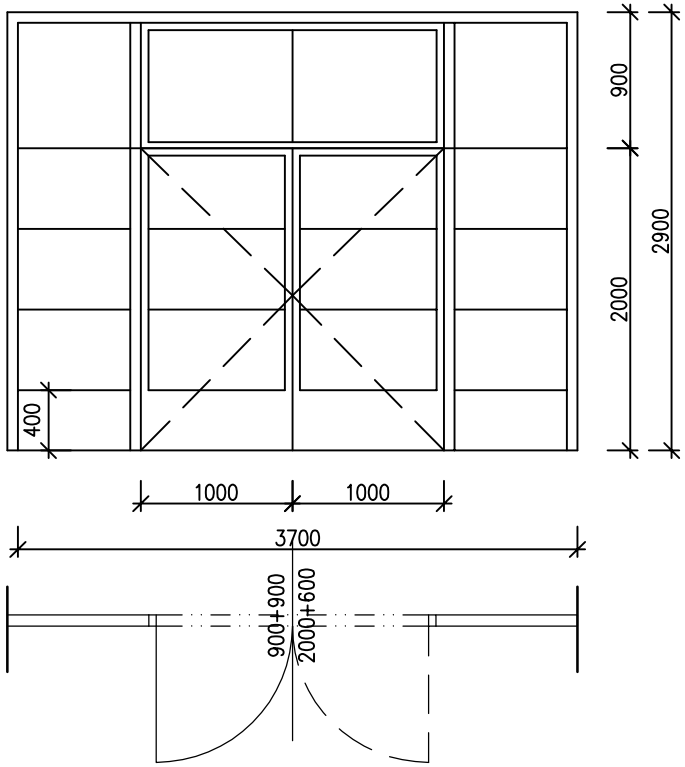

POPIS	VNITŘNÍ PROSKLENÁ HLINÍKOVÁ STĚNA S DVOUKŘÍDLOVÝMI DVEŘMI A NADSVĚTLÍKEM PROTIPOŽÁRNÍ, EI15 DP3 C2 S OBOUSTRANNÉ VODOROVNÉ MADLO SPODNÍ ČÁST PLNÁ ČLENĚNÍ NALEPOVACÍMI LIŠTAMI SAMOZAVÍRAČ, STAVĚČ DV. KŘÍDLA, KOUŘOTĚSNÉ
BARVA	ODSTÍN DLE STÁVAJÍCÍCH DVEŘÍ
PARAPET	–
ZASKLENÍ	JEDNODUCHÉ ČIRÉ SKLO BEZPEČNOSTNÍ FOLIE
TEPELNĚ IZOLAČNÍ VLASTNOSTI	–
KOVÁNÍ	ZÁMEK S VLOŽKOU FAB SYSTÉM GENERÁLNÍHO KLÍČE KLIKA + KLIKA

ČLENĚNÍ BYLO PŘEVZATO Z PŮVODNÍ DOKUMENTACE
PŘI REALIZACI PŘIZPŮSOBIT SKUTEČNÉMU ČLENĚNÍ STÁV. STĚNY

PODLAŽÍ	1.NP	2.NP	3.NP	CELKEM
POČET KS	–	1	1	**2**

POZNÁMKA PŘED ZADÁNÍM DO VÝROBY NUTNO OVĚŘIT SKUTEČNÉ ROZMĚRY STAVEBNÍCH OVORŮ.

VÝPIS TRUHLÁŘSKÝCH A PLASTOVÝCH VÝROBKŮ

AKCE	PAPRSEK PŘÍSPĚKOVÁ ORGANIZACE VELKÉ OPATOVICE PŘÍSTAVBA EVAKUAČNÍHO VÝTAHU	STRANA: 10

OZN.NA VÝKRESE	SCHEMATICKÉ ZOBRAZENÍ - POPIS		
5/T	SCHÉMA BODOVÝ SVĚTLÍK ROZMĚR OKD (Š. X D.) : 100 X 100 CM PROVEDENÍ : OTEVÍRATELNÝ VÝPLŇ : DVOUVRSTVÉ – VNITŘNÍPETG / VNĚJŠÍ VRSTVA AKRYLOVÉ SKLO OPÁL REAKCE NA OHEŇ: TŘÍDA B S2 D0 DLE EN 13501–1: 2002 PODSTAVEC ROZMĚR OKD (Š. X D.) : 100 X 100 CM PROVEDENÍ : Z OCELOVÉHO POZINKOVANÉHO PLECHU, VČETNĚ 30 MM ZATEPLENÍ VÝŠKA : 50 CM BARVA : RAL 9010 (9002) NAPOJENO NA CENTRÁLU ODVODU KOUŘE	POPIS	
		BARVA	
		PARAPET	–
		ZASKLENÍ	
		TEPELNĚ IZOLAČNÍ VLASTNOSTI	–
		KOVÁNÍ	

PODLAŽÍ	1.NP	2.NP	3.NP	CELKEM
POČET KS	–	–	1	***1***

POZNÁMKA PŘED ZADÁNÍM DO VÝROBY NUTNO OVĚŘIT SKUTEČNÉ ROZMĚRY STAVEBNÍCH OVORŮ.