# VÝROBKY ZÁMEČNICKÉ



| OZN. | SCHEMA | POPIS | | POČET 1PP | 1NP | 2NP | 3NP | CELK. |
|---|---|---|---|---|---|---|---|---|
| Z/1 | 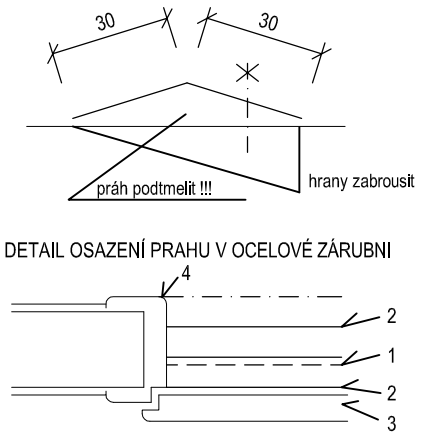 | DVEŘNÍ PRÁH Z NEREZ PLECHU TL. 3 mm, PŘIPEVNĚNÝ VRUTY DO HMOŽDINEK. PRÁH BUDE OSAZEN V MÍSTECH PŘECHODŮ RŮZNÝCH DRUHŮ POVRCHŮ PODLAH - NAPŘ. PVC - KERAMICKÁ DLAŽBA<br><br>1 - PŘECHOD MATERIÁLU<br>2 - HRANA NEREZ PLECHU<br>3 - DVEŘNÍ KŘÍDLO<br>4 - OCELOVÁ ZÁRUBEŇ | | | | | |
| | | | DÉLKA 600 mm | - | - | 3 | - | 3 ks |
| | | | DÉLKA 700 mm | - | 3 | - | - | 3 ks |
| | | | DÉLKA 800 mm | - | - | 3 | - | 3 ks |
| | | | DÉLKA 900 mm | - | 1 | 2 | - | 3 ks |
| | | | DÉLKA 1300 mm | - | - | 1 | - | 1 ks |
| | | | DÉLKA 1350 mm | - | 1 | - | - | 1 ks |
| | | | DÉLKA 1600 mm | - | - | 1 | - | 1 ks |
| Z/2 | 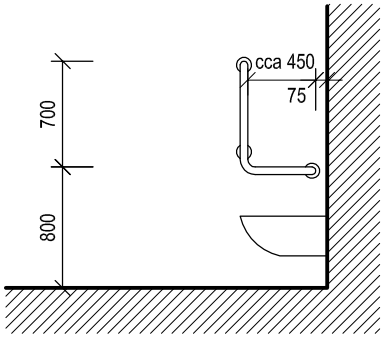 | MADLO PROTISKLUZNÉ PRO WC, NÁSTĚNNÉ, PEVNÉ, S NAVAZUJÍCÍ SVISLOU ČÁSTÍ, VČETNĚ ROZET. VÝŠKA OSAZENÍ MADLA - HORNÍ HRANA 800 mm NAD PODLAHOU. KOTVIT DO NOSNÉHO PROFILU A SYSTÉMOVÝCH VÝZTUH SÁDROKARTONOVÉ PŘÍČKY.<br><br>POVRCHOVÁ ÚPRAVA:<br>PRÁŠKOVÁ VYPALOVANÁ BARVA,<br>ODSTÍN BÍLÝ.<br><br>DÉLKA VIZ SCHÉMA. | | - | - | 6 | - | 6 ks |
| Z/3 | 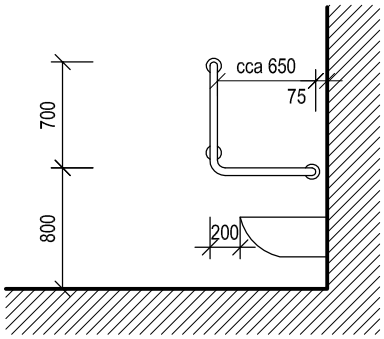 | MADLO PROTISKLUZNÉ PRO WC, NÁSTĚNNÉ, PEVNÉ, S NAVAZUJÍCÍ SVISLOU ČÁSTÍ, VČETNĚ ROZET. VÝŠKA OSAZENÍ MADLA - HORNÍ HRANA 800 mm NAD PODLAHOU. MADLO PŘESAHUJE ZÁCHODOVOU MÍSU O 200 mm. KOTVIT DO NOSNÉHO PROFILU A SYSTÉMOVÝCH VÝZTUH SÁDROKARTONOVÉ PŘÍČKY.<br><br>POVRCHOVÁ ÚPRAVA:<br>PRÁŠKOVÁ VYPALOVANÁ BARVA,<br>ODSTÍN BÍLÝ.<br><br>DÉLKA VIZ SCHÉMA. | | - | - | 5 | - | 5 ks |

**PŘED ZAPOČETÍM VÝROBY VŠECH VÝROBKŮ NUTNO PROVÉST SKUTEČNÉ ZAMĚŘENÍ NA STAVBĚ!**

# VÝROBKY ZÁMEČNICKÉ



| OZN. | SCHEMA | POPIS | POČET | | | | |
|---|---|---|---|---|---|---|---|
| | | | 1PP | 1NP | 2NP | 3NP | CELK. |
| Z/4 | 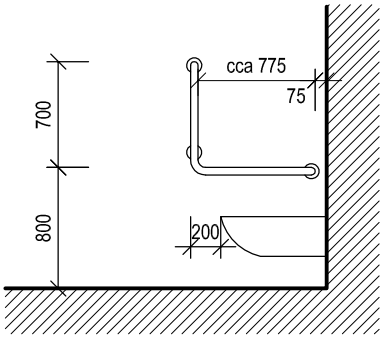 | MADLO PROTISKLUZNÉ PRO WC IMOBILNÍ, NÁSTĚNNÉ, PEVNÉ, S NAVAZUJÍCÍ SVISLOU ČÁSTÍ, VČETNĚ ROZET.<br>VÝŠKA OSAZENÍ MADLA - HORNÍ HRANA 800 mm NAD PODLAHOU, OSOVÁ VZDÁLENOST SE SKLOPNÝM MADLEM (VÝROBEK Z/5) 600 mm. MADLO PŘESAHUJE ZÁCHODOVOU MÍSU O 200 mm. KOTVIT DO NOSNÉHO PROFILU A SYSTÉMOVÝCH VÝZTUH SÁDROKARTONOVÉ PŘÍČKY, 1x DO ZDĚNÉ PŘÍČKY.<br><br>POVRCHOVÁ ÚPRAVA:<br>PRÁŠKOVÁ VYPALOVANÁ BARVA,<br>ODSTÍN BÍLÝ.<br><br>DÉLKA VIZ SCHÉMA. | - | - | 2 | - | 2 ks |
| Z/5 | 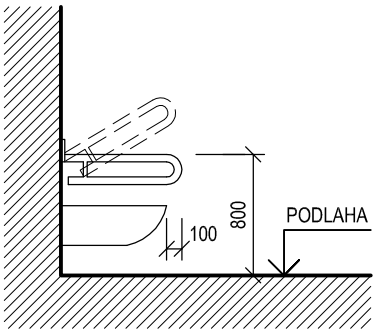 | MADLO PROTISKLUZNÉ PRO WC IMOBILNÍ, NÁSTĚNNÉ SKLOPNÉ.<br>VÝŠKA OSAZENÍ MADLA - HORNÍ HRANA 800 mm NAD PODLAHOU, OSOVÁ VZDÁLENOST S PEVNÝM MADLEM (VÝROBEK Z/4) 600 mm. MADLO VE SKLOPENÉ POLOZE PŘESAHUJE ZÁCHODOVOU MÍSU O 100 mm, KOTVIT DO NOSNÉHO PROFILU A SYSTÉMOVÝCH VÝZTUH SÁDROKARTONOVÉ PŘÍČKY.<br><br>POVRCHOVÁ ÚPRAVA:<br>PRÁŠKOVÁ VYPALOVANÁ BARVA,<br>ODSTÍN BÍLÝ.<br><br>DÉLKA: cca 800 mm | - | - | 2 | - | 2 ks |
| Z/6 | 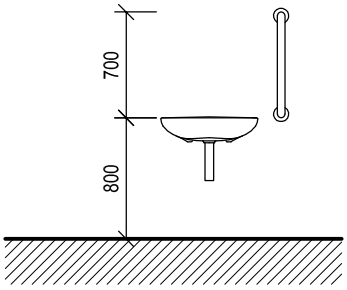 | MADLO PROTISKLUZNÉ PRO WC IMOBILNÍ, NÁSTĚNNÉ, PEVNÉ, SVISLÉ, VČETNĚ ROZET.<br>OSAZENÍ MADLA U UMYVADLA.<br>VÝŠKA OSAZENÍ MADLA 800 mm NAD PODLAHOU.<br>KOTVIT DO NOSNÉHO PROFILU A SYSTÉMOVÝCH VÝZTUH SÁDROKARTONOVÉ PŘÍČKY, 1x DO ZDĚNÉ PŘÍČKY.<br><br>POVRCHOVÁ ÚPRAVA:<br>PRÁŠKOVÁ VYPALOVANÁ BARVA,<br>ODSTÍN BÍLÝ.<br><br>DÉLKA VIZ SCHÉMA. | - | - | 2 | - | 2 ks |
| Z/7 | 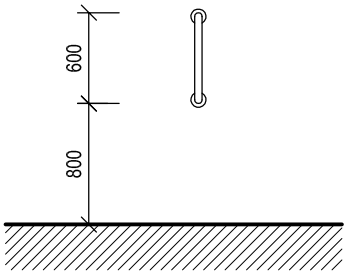 | MADLO PROTISKLUZNÉ DO SPRCHY, NÁSTĚNNÉ, PEVNÉ, SVISLÉ, VČETNĚ ROZET.<br>VÝŠKA OSAZENÍ MADLA 800 mm NAD PODLAHOU.<br>KOTVIT DO NOSNÉHO PROFILU A SYSTÉMOVÝCH VÝZTUH SÁDROKARTONOVÉ PŘÍČKY, 1x DO NOSNÉHO ZDIVA.<br><br>POVRCHOVÁ ÚPRAVA:<br>PRÁŠKOVÁ VYPALOVANÁ BARVA,<br>ODSTÍN BÍLÝ.<br><br>DÉLKA VIZ SCHÉMA. | - | 1 | 14 | 1 | 16 ks |

**PŘED ZAPOČETÍM VÝROBY VŠECH VÝROBKŮ NUTNO PROVÉST SKUTEČNÉ ZAMĚŘENÍ NA STAVBĚ!**

# VÝROBKY ZÁMEČNICKÉ



| OZN. | SCHEMA | POPIS | POČET | | | | |
|---|---|---|---|---|---|---|---|
| | | | 1PP | 1NP | 2NP | 3NP | CELK. |
| Z 8 | 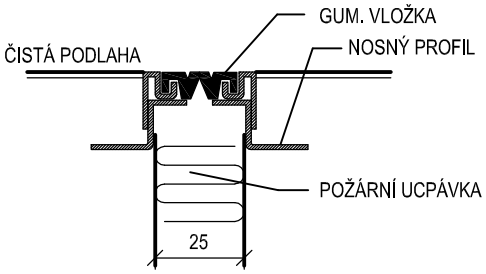 | DILATAČNÍ LIŠTA PODLAHOVÁ PRO PŘEKRYTÍ SPÁRY ŠÍŘKY 25 mm, NOSNÝ PROFIL Z NEREZU NEBO HLINÍKU, ELASTICKÁ VLOŽKA HLADKÁ DO PROSTOR SE ZVÝŠENÝMI HYGIENICKÝMI NÁROKY ŠEDÁ, OSADIT PŘI BETONÁŽI PODLAHY. POZNÁMKA: PŘED APLIKACÍ PODLAHOVÉ LIŠTY MUSÍ BÝT STAVEBNÍ OBJEKTOVÉ DILATACE ŠÍŘKY 25 mm PROTIPOŽÁRNĚ UTĚSNĚNY SYSTÉMOVOU UCPÁVKOU EI 60, NAPŘÍKLAD ZE DVOU VRSTEV PRŮMYSL. MOLITANU A ZE TŘÍ VRSTEV PROTIPOŽÁRNÍHO LAMINÁTU NEBO MINERÁLNÍ VLNOU A TMELEM - NUTNO DODRŽET SYSTÉMOVÝ POSTUP STANOVENÝ VÝROBCEM. | 7,0 | 3,4 | 6,8 | - | 17,2 bm |
| Z 9 | | DILATAČNÍ LIŠTA STĚNOVÁ ROVNÁ NEBO KOUTOVÁ PRO PŘEKRYTÍ SPÁRY ŠÍŘKY 25 mm, NOSNÝ PROFIL Z NEREZU NEBO HLINÍKU. VLOŽKA PRUŽNÁ S MÍRNOU VLNOU, V INTERIÉRU DO PROSTOR SE ZVÝŠENÝMI HYGIENICKÝMI NÁROKY, ŠEDÁ. POUŽITÍ V INTERIÉRU NA SVISLÉ STĚNOVÉ SPÁRY, VODOROVNÉ SPÁRY MEZI STROPY A SPÁRY VE STYKU STĚNA - TROP, V EXTERIÉRU NA SVISLÉ STĚNOVÉ SPÁRY VODOTĚSNÉ. POZNÁMKA: PŘED APLIKACÍ STĚNOVÉ LIŠTY MUSÍ BÝT STAVEBNÍ OBJEKTOVÉ DILATACE ŠÍŘKY 25 mm PROTIPOŽÁRNĚ UTĚSNĚNY SYSTÉMOVOU UCPÁVKOU EI 60, NAPŘÍKLAD ZE DVOU VRSTEV PRŮMYSL. MOLITANU A ZE TŘÍ VRSTEV PROTIPOŽÁRNÍHO LAMINÁTU NEBO MINERÁLNÍ VLNOU A TMELEM - NUTNO DODRŽET SYSTÉMOVÝ POSTUP STANOVENÝ VÝROBCEM. | 23,9 | 36,4 | 28,6 | - | 88,9 bm |
| Z 10 | 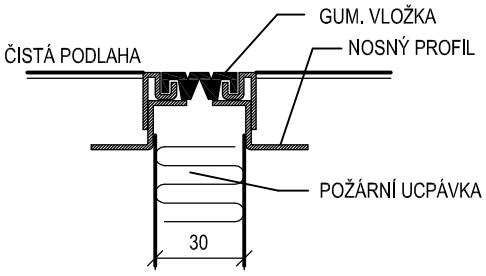 | DILATAČNÍ LIŠTA PODLAHOVÁ PRO PŘEKRYTÍ SPÁRY ŠÍŘKY 30 mm, NOSNÝ PROFIL Z NEREZU NEBO HLINÍKU, ELASTICKÁ VLOŽKA HLADKÁ DO PROSTOR SE ZVÝŠENÝMI HYGIENICKÝMI NÁROKY ŠEDÁ, OSADIT PŘI BETONÁŽI PODLAHY. POZNÁMKA: PŘED APLIKACÍ PODLAHOVÉ LIŠTY MUSÍ BÝT STAVEBNÍ OBJEKTOVÉ DILATACE ŠÍŘKY 30 mm PROTIPOŽÁRNĚ UTĚSNĚNY SYSTÉMOVOU UCPÁVKOU EI 60, NAPŘÍKLAD ZE DVOU VRSTEV PRŮMYSL. MOLITANU A ZE TŘÍ VRSTEV PROTIPOŽÁRNÍHO LAMINÁTU NEBO MINERÁLNÍ VLNOU A TMELEM - NUTNO DODRŽET SYSTÉMOVÝ POSTUP STANOVENÝ VÝROBCEM. | - | 5,5 | - | - | 5,5 bm |
| Z 11 | | DILATAČNÍ LIŠTA STĚNOVÁ ROVNÁ NEBO KOUTOVÁ PRO PŘEKRYTÍ SPÁRY ŠÍŘKY 30 mm, NOSNÝ PROFIL Z NEREZU NEBO HLINÍKU. VLOŽKA PRUŽNÁ S MÍRNOU VLNOU, V INTERIÉRU DO PROSTOR SE ZVÝŠENÝMI HYGIENICKÝMI NÁROKY, ŠEDÁ. POUŽITÍ V INTERIÉRU NA SVISLÉ STĚNOVÉ SPÁRY, VODOROVNÉ SPÁRY MEZI STROPY A SPÁRY VE STYKU STĚNA - TROP, V EXTERIÉRU NA SVISLÉ STĚNOVÉ SPÁRY VODOTĚSNÉ. POZNÁMKA: PŘED APLIKACÍ STĚNOVÉ LIŠTY MUSÍ BÝT STAVEBNÍ OBJEKTOVÉ DILATACE ŠÍŘKY 30 mm PROTIPOŽÁRNĚ UTĚSNĚNY SYSTÉMOVOU UCPÁVKOU EI 60, NAPŘÍKLAD ZE DVOU VRSTEV PRŮMYSL. MOLITANU A ZE TŘÍ VRSTEV PROTIPOŽÁRNÍHO LAMINÁTU NEBO MINERÁLNÍ VLNOU A TMELEM - NUTNO DODRŽET SYSTÉMOVÝ POSTUP STANOVENÝ VÝROBCEM. | 40 | 22,1 | - | - | 62,1 bm |

**PŘED ZAPOČETÍM VÝROBY VŠECH VÝROBKŮ NUTNO PROVÉST SKUTEČNÉ ZAMĚŘENÍ NA STAVBĚ!**

# VÝROBKY ZÁMEČNICKÉ



| OZN. | SCHEMA | POPIS | POČET 1PP | 1NP | 2NP | 3NP | CELK. |
|---|---|---|---|---|---|---|---|
| Z 12 | 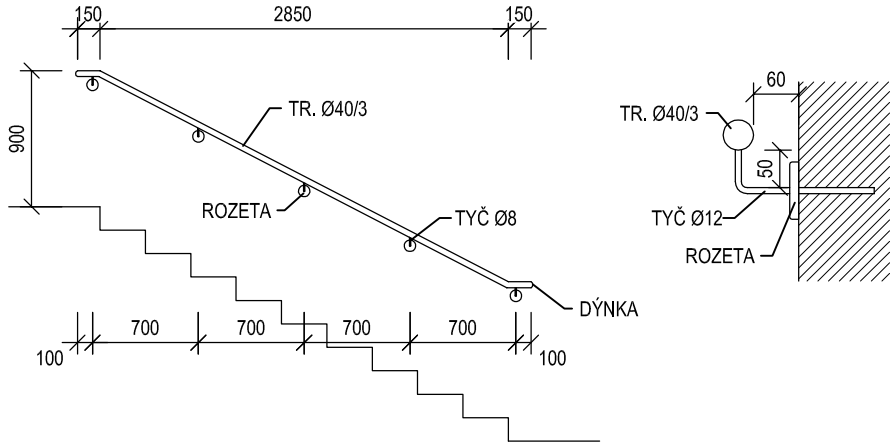 | SVAŘOVANÉ OCELOVÉ MADLO NA VYROVNÁVACÍM SCHODIŠTI V M. Č. 112. MADLO TVOŘENO OCELOVOU TRUBKOU Ø 40/3 mm A OHÝBANÝMI OCELOVÝMI TYČEMI Ø 12 mm CHEMICKY VLEPENÝMI DO VNITŘNÍ KERAMICKÉ PŘIZDÍVKY. MADLO OSAZENA 900 mm NAD PODLAHOU. PŘESAH PŘES HRANY SCHODIŠTĚ 150 mm. KONCE MADLA ZADÝNKOVÁNY. SOUČÁSTÍ VÝROBKU JSOU KOVOVÉ ROZETY Ø 76 mm PRO TYČ Ø 12 mm VÝŠKY CCA 12 mm.<br>POVRCHOVÁ ÚPRAVA:<br>PRÁŠKOVÁ VYPALOVANÁ BARVA.<br>ODSTÍN MODRÝ RAL 5000.<br>VÝPIS OCELI:<br>TR. Ø 40/3 mm — 3,34 bm x 2,82 kg — 9,42 kg<br>TYČ Ø 12 mm — 1,15 bm x 0,89 kg — 1,02 kg<br>5% PROŘEZ — 0,52 kg<br>CELKEM — 10,96 kg<br>DÝNKY — 2 ks<br>KOVOVÉ ROZETY — 5 ks | - | 1 | - | - | 1 ks |
| Z 13 | 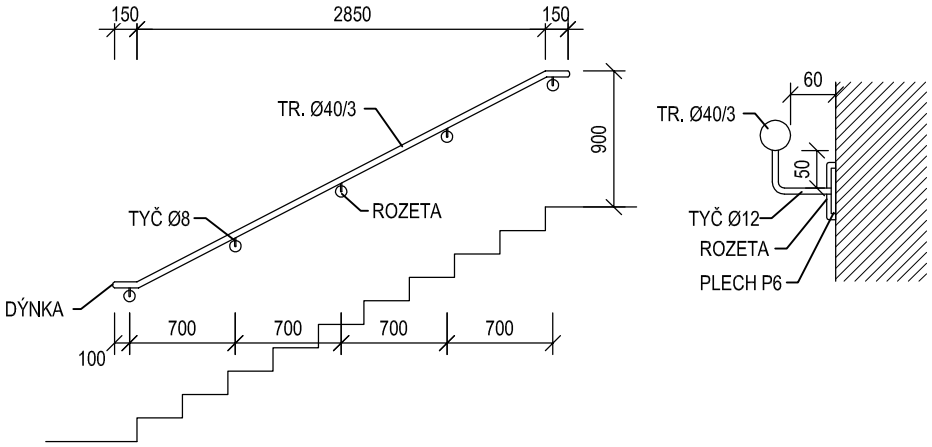 | SVAŘOVANÉ OCELOVÉ MADLO NA VYROVNÁVACÍM SCHODIŠTI V M. Č. 112. MADLO TVOŘENO OCELOVOU TRUBKOU Ø 40/3 mm A OHÝBANÝMI OCELOVÝMI TYČEMI Ø 12 mm. MADLO KOTVENO DO SYSTÉMOVÝCH VÝZTUH SDK PŘÍČKY PŘES NAVAŘENÝ PLECH P6 Ø 60 mm S PŘEDVRTANÝMI OTVORY, KRYTÝ ROZETAMI. MADLO OSAZENA 900 mm NAD PODLAHOU. PŘESAH PŘES HRANY SCHODIŠTĚ 150 mm. KONCE MADLA ZADÝNKOVÁNY. SOUČÁSTÍ VÝROBKU JSOU KOVOVÉ ROZETY Ø 76 mm PRO TYČ Ø 12 mm VÝŠKY CCA 12 mm.<br>POVRCHOVÁ ÚPRAVA:<br>PRÁŠKOVÁ VYPALOVANÁ BARVA.<br>ODSTÍN MODRÝ RAL 5000.<br>VÝPIS OCELI:<br>TR. Ø 40/3 mm — 3,34 bm x 2,82 kg — 9,42 kg<br>TYČ Ø 12 mm — 0,65 bm x 0,89 kg — 0,58 kg<br>PLECH P6 — 0,67 kg<br>5% PROŘEZ — 0,53 kg<br>CELKEM — 11,20 kg<br>DÝNKY — 2 ks<br>KOVOVÉ ROZETY — 5 ks | - | 1 | - | - | 1 ks |

**PŘED ZAPOČETÍM VÝROBY VŠECH VÝROBKŮ NUTNO PROVÉST SKUTEČNÉ ZAMĚŘENÍ NA STAVBĚ!**

# VÝROBKY ZÁMEČNICKÉ



| OZN. | SCHEMA | POPIS | POČET | | | | |
|---|---|---|---|---|---|---|---|
| | | | 1PP | 1NP | 2NP | 3NP | CELK. |
| Z 14 | 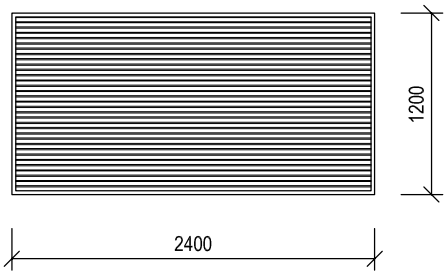 | VENKOVNÍ ČISTICÍ ZÓNA Z HLINÍKOVÝCH PROFILŮ SE ZAFIXOVANÝMI VYMĚNITELNÝMI KARTÁČOVÝMI PÁSKY. AL PROFILY SPOJENY NEREZOVÝM LANKEM PRO MOŽNOST NATOČENÍ ROHOŽE. SOUČÁSTÍ VÝROBKU JE OSAZOVACÍ RÁM Z HLINÍKOVÉHO L-PROFILU 30/30/3 mm.<br>ROZMĚR 2400 x 1200 mm | - | 1 | - | - | 1 ks |
| Z 15 | 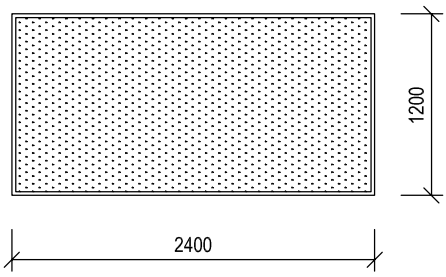 | INTERIÉROVÁ DOČISŤOVACÍ ROHOŽ KOBERCOVÉHO TYPU VYROBENÁ Z ANTISTATICKÉHO POLYAMIDOVÉHO VLÁKNA, URČENÁ PRO VYŠŠÍ PROVOZNÍ ZATÍŽENÍ (NEMOCNICE). ROHOŽ OSAZENA DO HLINÍKOVÉHO RÁMEČKU L30/10, LEMUJÍCÍHO PROHLUBEŇ V MÍSTĚ VYNECHANÉ DLAŽBY V HALE.<br>ROZMĚR 2400 x 1200 mm | - | 1 | - | - | 1 ks |
| Z 16 | 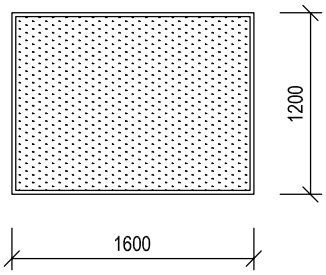 | INTERIÉROVÁ DOČISŤOVACÍ ROHOŽ KOBERCOVÉHO TYPU VYROBENÁ Z ANTISTATICKÉHO POLYAMIDOVÉHO VLÁKNA, URČENÁ PRO VYŠŠÍ PROVOZNÍ ZATÍŽENÍ (NEMOCNICE). ROHOŽ OSAZENA DO HLINÍKOVÉHO RÁMEČKU L30/10, LEMUJÍCÍHO PROHLUBEŇ V MÍSTĚ VYNECHANÉ DLAŽBY V CHODBĚ.<br>ROZMĚR 1600 x 1200 mm | - | 1 | - | - | 1 ks |

**PŘED ZAPOČETÍM VÝROBY VŠECH VÝROBKŮ NUTNO PROVÉST SKUTEČNÉ ZAMĚŘENÍ NA STAVBĚ!**

# VÝROBKY ZÁMEČNICKÉ



| OZN. | SCHEMA | POPIS | | POČET 1PP | 1NP | 2NP | 3NP | CELK. |
|---|---|---|---|---|---|---|---|---|
| Z 17 | 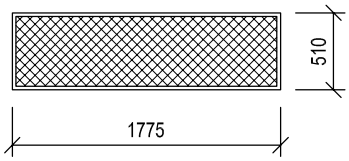 <br> 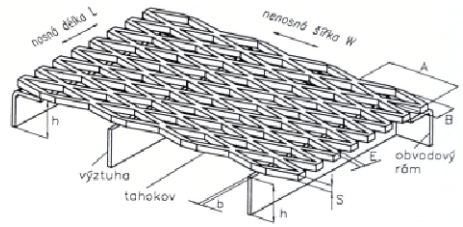 | POCHŮZNÝ TAHOKOVOVÝ ROŠT K ZAKRYTÍ ANGLICKÉHO DVORKU U VSTUPU PRO PACIENTY. OKA 47/13 mm, VÝŠKA VÝZTUHY h=20 mm, TLOUŠŤKA VÝZTUHY b=3 mm, ŠÍŘKA MŮSTKU S=5 mm. LEMOVÁNÍ Z PÁSOVÉ OCELI 25/2 mm . POVRCHOVÁ ÚPRAVA: ŽÁROVĚ POZINKOVÁNO.<br><br>ROZMĚR 1775 x 510 mm | | - | 1 | - | - | 1 ks |
| Z 18 | 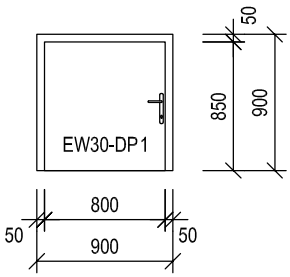 | DVEŘNÍ KŘÍDLO KOVOVÉ VNITŘNÍ, PLNÉ, HLADKÉ, OTOČNÉ S POLODRÁŽKOU, VČETNĚ OCELOVÉ ZÁRUBNĚ ZE ŽÁROVĚ POZINKOVANÉHO PLECHU, PRO DVEŘE JEDNOKŘÍDLOVÉ OTEVÍRAVÉ, DODÁVKA VČETNĚ TĚSNĚNÍ DO DRÁŽKY A DVEŘNÍCH ZÁVĚSŮ. POŽÁRNÍ ODOLNOST DVEŘÍ (JAKO CELEK S DVEŘNÍ ZÁRUBNÍ) MIN.: EW30-DP1<br>KOVÁNÍ:<br>DVEŘNÍ KOVÁNÍ ŠTÍTOVÉ, KLIKA-KNOFLÍK, Z BROUŠENÉ NEREZI, ZÁMEK VLOŽKOVÝ VČ. CYLINDRICKÉ VLOŽKY. ODEMYKÁNÍ DVEŘÍ SYSTÉMEM GENERÁLNÍHO A HLAVNÍHO KLÍČE - PŘESNÉ POŽADAVKY KONZULTOVAT S INVESTOREM.<br>POVRCHOVÁ ÚPRAVA:<br>PRÁŠKOVÁ VYPALOVANÁ BARVA.<br><br>ROZMĚRY:<br>STAVEBNÍ OTVOR: 900 x 900 mm<br>SVĚTLÝ OTVOR: 800 x 850 mm | P | - | - | - | - | - ks |
| | | | L | 1 | - | - | - | 1 ks |
| Z 19 | 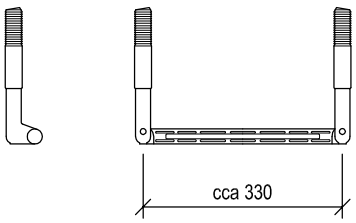 | OCELOVÉ POPLASTOVANÉ ŠACHTOVÉ STUPADLO S PROTISKLUZNÝMI VÝSTUPKY NA ÚCHOPECH A NÁŠLAPU. STUPADLO KOTVENO DO ŽELEZOBETONU A ZDIVA POMOCÍ CHEMICKÝCH KOTEV. | | 5 | - | - | - | 5 ks |

**PŘED ZAPOČETÍM VÝROBY VŠECH VÝROBKŮ NUTNO PROVÉST SKUTEČNÉ ZAMĚŘENÍ NA STAVBĚ!**

# VÝROBKY ZÁMEČNICKÉ



| OZN. | SCHEMA | POPIS | POČET | | | | |
|---|---|---|---|---|---|---|---|
| | | | 1PP | 1NP | 2NP | 3NP | CELK. |

Z / 20

ŘEZ

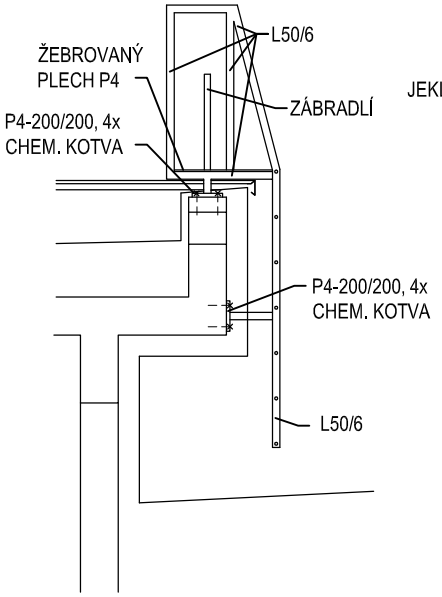


POHLED

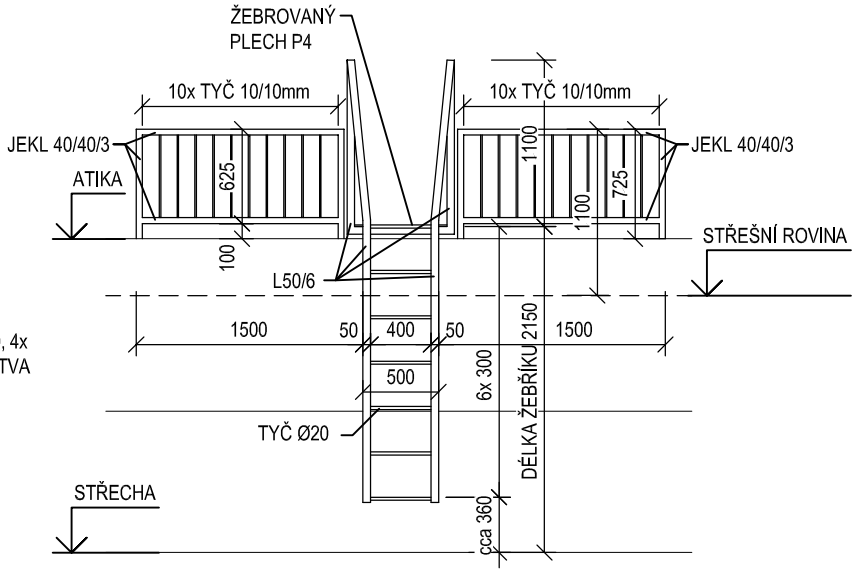


OCELOVÝ ŽEBŘÍK PŘÍČLOVÝ PRO PŘÍSTUP NA STŘECHU KOTVENÝ DO ŽB KONSTRUKCE STROPU A ATIKY POMOCÍ CHEMICKÝCH KOTEV PŘES PLECH P4 200//200 mm, PŘÍČLE ŽEBŘÍKU Z TYČÍ Ø20, ŠTĚŘÍNY A VÝSTUPNÍ MADLA Z PROFILU L50/6, VÝSTUPNÍ ÚROVEŇ TVOŘENA ŽEBROVANÝM PLECHEM TL. 4 mm.
CHEMICKÉ KOTVY M8 (CELKEM 16 ks) VHODNÉ DO ŽELEZOBETONU.
ŽEBŘÍK PROVÉST V SOULADU S ČSN 74 3282.

SOUČÁSTÍ VÝROBKU JSOU 2 ks SVAŘOVANÉHO ZÁBRADLÍ SLOŽENÉHO Z JEKLU 40/40/3 A VÝPLNĚ Z TYČÍ 10/10 mm.ZÁBRADLÍ KOTVENO DO ŽB VĚNCE POMOCÍ CHEMICKÝCH KOTEV PŘES PLECH P4 200//200 mm.
CHEMICKÉ KOTVY M8 (CELKEM 16 ks) VHODNÉ DO ŽELEZOBETONU.

POVRCHOVÁ ÚPRAVA: ŽÁROVĚ POZINKOVÁNO

VÝPIS OCELI PRO ŽEBŘÍK:
TYČ Ø20 mm.....7 x 0,4 = 2,8 bm x 2,47 ..... 6,92 kg
L50/6 mm..... 14,7 bm x 4,47 ..... 65,71 kg
PLECH P4 0,2 x 0,2 m ..... 5,02 kg
ŽEBROVANÝ PLECH P4 0,71 x 0,7 m x 35,40 .. 17,59 kg
5% PROŘEZ ..... 4,76 kg
---
CELKEM..... 100,00 kg

VÝPIS OCELI PRO ZÁBRADLÍ:
JEKL 40/40/3..... 8,6 bm x 3,40 ..... 29,24 kg
TYČ 10/10 mm..... 10,9 bm x 0,79 ..... 8,61 kg
PLECH P4 0,2 x 0,2 m ..... 5,02 kg
5% PROŘEZ ..... 2,14 kg
---
CELKEM..... 45,01 kg

HMOTNOST VÝROBKU CELKEM ..... 145,01 kg

| | | | | |
|---|---|---|---|---|
| - | - | - | 1 | 1 ks |

**PŘED ZAPOČETÍM VÝROBY VŠECH VÝROBKŮ NUTNO PROVÉST SKUTEČNÉ ZAMĚŘENÍ NA STAVBĚ!**

# VÝROBKY ZÁMEČNICKÉ



| OZN. | SCHEMA | POPIS | | POČET 1PP | 1NP | 2NP | 3NP | CELK. |
|---|---|---|---|---|---|---|---|---|
| Z 21 | 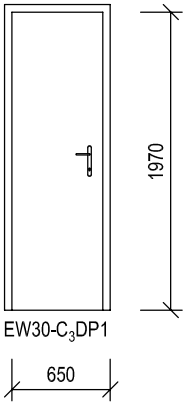 | DVEŘNÍ KŘÍDLO KOVOVÉ VNITŘNÍ, PLNÉ, HLADKÉ, OTOČNÉ S POLODRÁŽKOU, VČETNĚ OCELOVÉ ZÁRUBNĚ ZE ŽÁROVĚ POZINKOVANÉHO PLECHU, PRO DVEŘE JEDNOKŘÍDLOVÉ OTEVÍRAVÉ, DODÁVKA VČETNĚ TĚSNĚNÍ DO DRÁŽKY A DVEŘNÍCH ZÁVĚSŮ. POŽÁRNÍ ODOLNOST DVEŘÍ (JAKO CELEK S DVEŘNÍ ZÁRUBNÍ) MIN.: EW30-$C_3$DP1<br>KOVÁNÍ: DVEŘNÍ KOVÁNÍ ŠTÍTOVÉ PRO POŽÁRNÍ DVEŘE, KLIKA-KNOFLÍK, Z BROUŠENÉ NEREZI, ZÁMEK VLOŽKOVÝ VČ. CYLINDRICKÉ VLOŽKY. ODEMYKÁNÍ DVEŘÍ SYSTÉMEM GENERÁLNÍHO A HLAVNÍHO KLÍČE - PŘESNÉ POŽADAVKY KONZULTOVAT S INVESTOREM.<br><br>POVRCHOVÁ ÚPRAVA:<br>ZÁKLADNÍ NÁTĚR + 2 x HORNÍ EMAIL.<br><br>ROZMĚR: 600 x 1970 mm | P | 3 | 3 | 3 | - | 9 ks |
| | | | L | - | - | - | - | - |
| Z 22 | 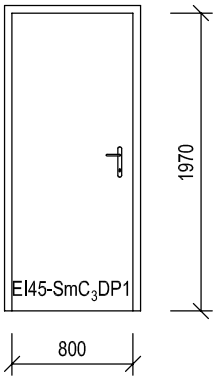 | DVEŘNÍ KŘÍDLO KOVOVÉ VNITŘNÍ, PLNÉ, HLADKÉ, OTOČNÉ S POLODRÁŽKOU, VČETNĚ OCELOVÉ ZÁRUBNĚ ZE ŽÁROVĚ POZINKOVANÉHO PLECHU, PRO DVEŘE JEDNOKŘÍDLOVÉ OTEVÍRAVÉ, DODÁVKA VČETNĚ TĚSNĚNÍ DO DRÁŽKY A DVEŘNÍCH ZÁVĚSŮ. POŽÁRNÍ ODOLNOST DVEŘÍ (JAKO CELEK S DVEŘNÍ ZÁRUBNÍ) MIN.: EI45-Sm$C_3$DP1<br>KOVÁNÍ: DVEŘNÍ KOVÁNÍ ŠTÍTOVÉ PRO POŽÁRNÍ DVEŘE, KLIKA-KNOFLÍK, Z BROUŠENÉ NEREZI, ZÁMEK VLOŽKOVÝ VČ. CYLINDRICKÉ VLOŽKY. ODEMYKÁNÍ DVEŘÍ SYSTÉMEM GENERÁLNÍHO A HLAVNÍHO KLÍČE - PŘESNÉ POŽADAVKY KONZULTOVAT S INVESTOREM.<br><br>POVRCHOVÁ ÚPRAVA:<br>ZÁKLADNÍ NÁTĚR + 2 x HORNÍ EMAIL.<br><br>ROZMĚR: 800 x 1970 mm | P | - | - | - | - | - ks |
| | | | L | 1 | - | - | - | 1 ks |
| Z 23 | 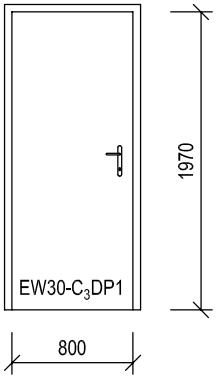 | DVEŘNÍ KŘÍDLO KOVOVÉ VNITŘNÍ, PLNÉ, HLADKÉ, OTOČNÉ S POLODRÁŽKOU, VČETNĚ OCELOVÉ ZÁRUBNĚ ZE ŽÁROVĚ POZINKOVANÉHO PLECHU, PRO DVEŘE JEDNOKŘÍDLOVÉ OTEVÍRAVÉ, DODÁVKA VČETNĚ TĚSNĚNÍ DO DRÁŽKY A DVEŘNÍCH ZÁVĚSŮ. POŽÁRNÍ ODOLNOST DVEŘÍ (JAKO CELEK S DVEŘNÍ ZÁRUBNÍ) MIN.: EW30-$C_3$DP1<br>KOVÁNÍ: DVEŘNÍ KOVÁNÍ ŠTÍTOVÉ PRO POŽÁRNÍ DVEŘE, KLIKA-KNOFLÍK, Z BROUŠENÉ NEREZI, ZÁMEK VLOŽKOVÝ VČ. CYLINDRICKÉ VLOŽKY. ODEMYKÁNÍ DVEŘÍ SYSTÉMEM GENERÁLNÍHO A HLAVNÍHO KLÍČE - PŘESNÉ POŽADAVKY KONZULTOVAT S INVESTOREM.<br><br>POVRCHOVÁ ÚPRAVA:<br>ZÁKLADNÍ NÁTĚR + 2 x HORNÍ EMAIL.<br><br>ROZMĚR: 800 x 1970 mm | P | - | - | 1 | - | 1 ks |
| | | | L | - | - | - | - | - |

**PŘED ZAPOČETÍM VÝROBY VŠECH VÝROBKŮ NUTNO PROVÉST SKUTEČNÉ ZAMĚŘENÍ NA STAVBĚ!**

# VÝROBKY ZÁMEČNICKÉ



| OZN. | SCHEMA | POPIS | | POČET 1PP | 1NP | 2NP | 3NP | CELK. |
|---|---|---|---|---|---|---|---|---|
| Z 24 | 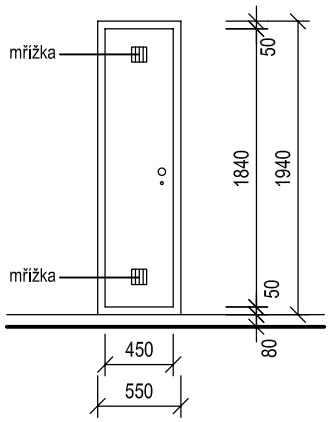 | OCELOVÁ DVÍŘKA VČETNĚ RÁMU DO PROSTORU MEDICINÁLNÍCH PLYNŮ OSAZENÁ NAD VYTAŽENÍM PODLAHOVINY NA STĚNU VÝŠKY 80 mm. DVÍŘKA UZAMYKATELNÁ. DO DVEŘÍ BUDOU OSAZENY DVĚ ODVĚTRÁVACÍ MŘÍŽKY SE SÍTÍ PROTI HMYZU VELIKOSTI 100/100 mm.<br><br>POVRCHOVÁ ÚPRAVA: BEZESPARÝ POVRCH, PRÁŠKOVÁ VYPALOVANÁ BARVA<br><br>ROZMĚR VČ. RÁMU: 550 x 1940 mm | P | - | - | 1 | - | 1 ks |
| | | | L | - | - | - | - | - |
| Z 25 | ŘEZ<br> 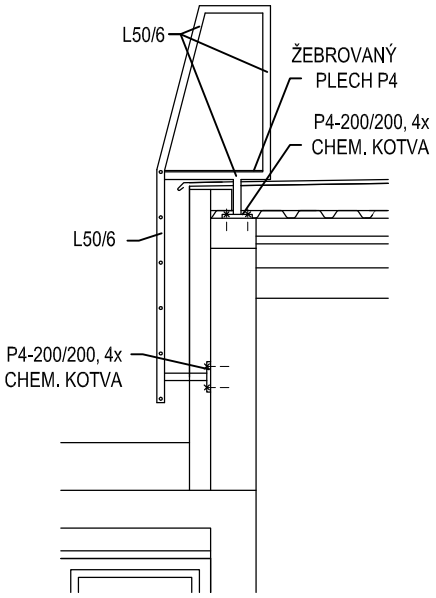 <br>POHLED<br> 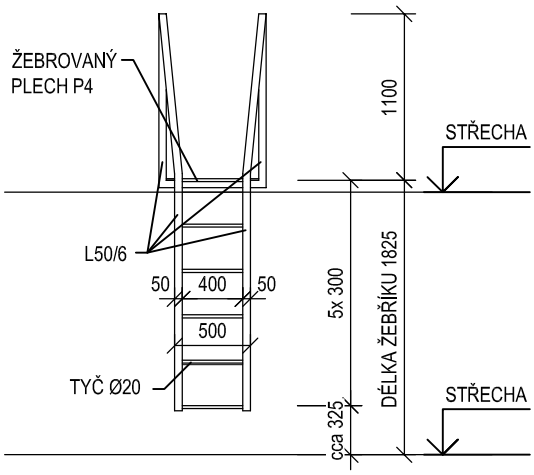 | OCELOVÝ ŽEBŘÍK PŘÍČLOVÝ PRO PŘÍSTUP NA STŘECHU KOTVENÝ DO ŽB VĚNCE A ZDIVA POMOCÍ CHEMICKÝCH KOTEV PŘES PLECH P4 200//200 mm, PŘÍČLE ŽEBŘÍKU Z TYČÍ Ø20, ŠTĚŘÍNY A VÝSTUPNÍ MADLA Z PROFILU L50/6, VÝSTUPNÍ ÚROVEŇ TVOŘENA ŽEBROVANÝM PLECHEM TL. 4 mm.<br><br>CHEMICKÉ KOTVY M8 VHODNÉ DO ŽELEZOBETONU A DO ZDIVA (CELKEM 8 A 8 ks) .<br>ŽEBŘÍK PROVÉST V SOULADU S ČSN 74 3282.<br>POVRCHOVÁ ÚPRAVA: ŽÁROVĚ POZINKOVÁNO<br><br>VÝPIS OCELI:<br>TYČ Ø20 mm.....6 x 0,4 = 2,4 bm x 2,47 ..... 5,93 kg<br>L50/6 mm..... 12,0 bm x 4,47 ..... 53,64 kg<br>PLECH P4 0,2 x 0,2 m ..... 5,02 kg<br>ŽEBROVANÝ PLECH P4 0,71 x 0,7 m x 35,40 .. 17,59 kg<br>5% PROŘEZ ..... 4,11 kg<br>----------<br>CELKEM..... 86,29 kg | | - | - | - | 1 | 1 ks |

**PŘED ZAPOČETÍM VÝROBY VŠECH VÝROBKŮ NUTNO PROVÉST SKUTEČNÉ ZAMĚŘENÍ NA STAVBĚ!**

# VÝROBKY ZÁMEČNICKÉ



| OZN. | SCHEMA | POPIS | POČET | | | | |
|---|---|---|---|---|---|---|---|
| | | | 1PP | 1NP | 2NP | 3NP | CELK. |
| Z/26 | | | - | 1 | - | - | 1 ks |

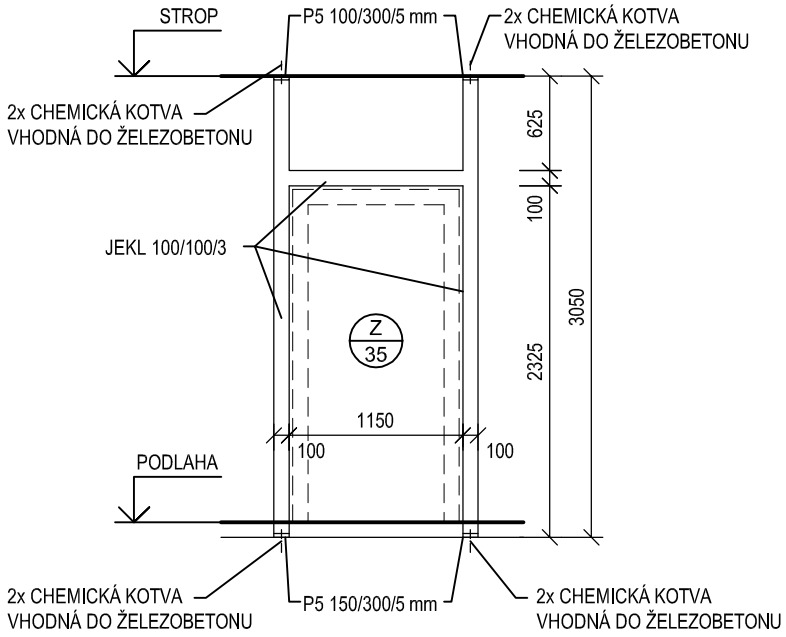


POMOCNÁ OCELOVÁ SVAŘOVANÁ KONSTRUKCE PRO USAZENÍ HLINÍKOVÉ STĚNY - VÝROBKU Z/35, OSAZENÁ DO PROSTORU DVOJVRSTVĚ OPLÁŠTĚNÉ SDK PŘÍČKY. VÝROBEK SVAŘEN Z JEKLŮ 100/100/3 KOTVENÝCH DO STROPNÍCH KONSTRUKCÍ POMOCÍ CHEMICKÝCH KOTEV (CELKEM 8 ks) PŘES PLECH P5 100/300/5.

PŘESNÉ ROZMĚRY VÝROBKU NUTNO ZKOORDINOVAT S VÝROBKEM Z/35.
POVRCHOVÁ ÚPRAVA: 3x PROTIKOROZNÍ NÁTĚR.

VÝPIS OCELI PRO 1ks:

| | | | | |
|---|---|---|---|---|
| PROFIL 100/100/3 | 7,25 bm | x 9,22 kg/mb | = | 66,85 kg |
| PLECH P5 100/300/5 | 4 ks | x 1,18 kg/ks | = | 4,72 kg |
| 5% PROŘEZ | | | = | 3,58 kg |
| CELKEM | | | = | 75,15 kg |

**PŘED ZAPOČETÍM VÝROBY VŠECH VÝROBKŮ NUTNO PROVÉST SKUTEČNÉ ZAMĚŘENÍ NA STAVBĚ!**

# VÝROBKY ZÁMEČNICKÉ



| OZN. | SCHEMA | POPIS | POČET 1PP | 1NP | 2NP | 3NP | CELK. |
|---|---|---|---|---|---|---|---|
| Z/27 | | | - | 1 | - | - | 1 ks |

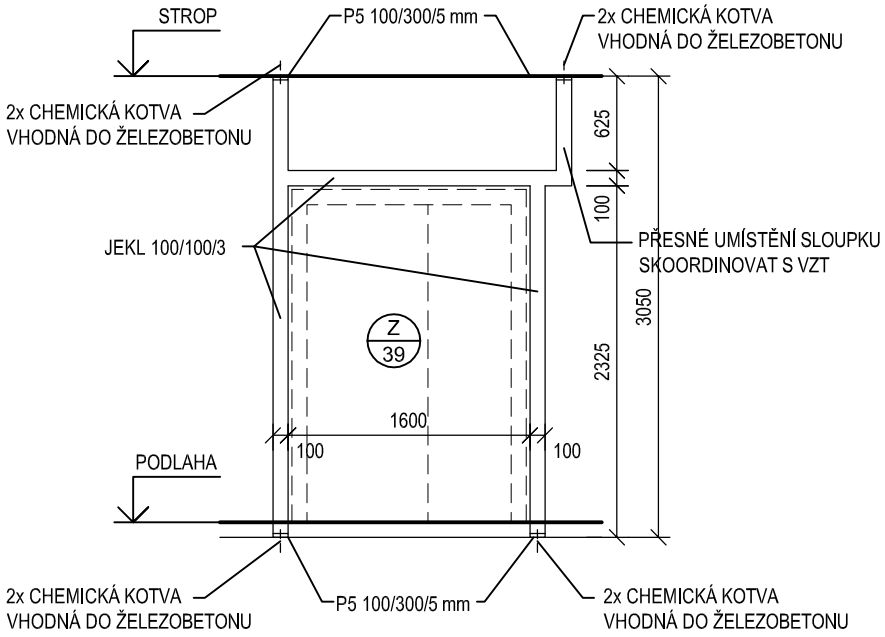


POMOCNÁ OCELOVÁ SVAŘOVANÁ KONSTRUKCE PRO USAZENÍ HLINÍKOVÉ STĚNY - VÝROBKU Z/39, OSAZENÁ DO PROSTORU DVOJVRSTVĚ OPLÁŠTĚNÉ SDK PŘÍČKY. VÝROBEK SVAŘEN Z JEKLŮ 100/100/3 KOTVENÝCH DO STROPNÍCH KONSTRUKCÍ POMOCÍ CHEMICKÝCH KOTEV (CELKEM 8 ks) PŘES PLECH P5 100/300/5.

PŘESNÉ ROZMĚRY VÝROBKU NUTNO ZKOORDINOVAT S VÝROBKEM Z/39.
POVRCHOVÁ ÚPRAVA: 3x PROTIKOROZNÍ NÁTĚR.

VÝPIS OCELI PRO 1ks:

| | | | |
|---|---|---|---|
| PROFIL 100/100/3 | 7,70 bm x 9,22 kg/mb | = | 70,99 kg |
| PLECH P5 100/300/5 | 4 ks x 1,18 kg/ks | = | 4,72 kg |
| 5% PROŘEZ | | = | 3,79 kg |
| CELKEM | | = | 79,50 kg |

**PŘED ZAPOČETÍM VÝROBY VŠECH VÝROBKŮ NUTNO PROVÉST SKUTEČNÉ ZAMĚŘENÍ NA STAVBĚ!**

# VÝROBKY ZÁMEČNICKÉ



| OZN. | SCHEMA | POPIS | POČET 1PP | 1NP | 2NP | 3NP | CELK. |
|---|---|---|---|---|---|---|---|
| Z/28 | | | - | 1 | - | - | 1 ks |

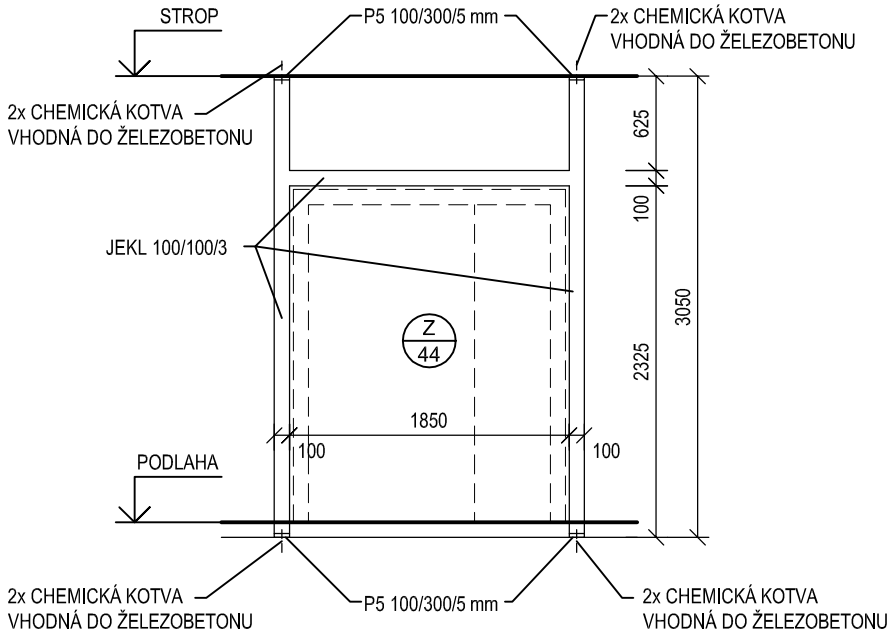


POMOCNÁ OCELOVÁ SVAŘOVANÁ KONSTRUKCE PRO USAZENÍ HLINÍKOVÉ STĚNY - VÝROBKU Z/44, OSAZENÁ DO PROSTORU DVOJVRSTVĚ OPLÁŠTĚNÉ SDK PŘÍČKY. VÝROBEK SVAŘEN Z JEKLŮ 100/100/3 KOTVENÝCH DO STROPNÍCH KONSTRUKCÍ POMOCÍ CHEMICKÝCH KOTEV (CELKEM 8 ks) PŘES PLECH P5 100/300/5.

PŘESNÉ ROZMĚRY VÝROBKU NUTNO ZKOORDINOVAT S VÝROBKEM Z/44.
POVRCHOVÁ ÚPRAVA: 3x PROTIKOROZNÍ NÁTĚR.

VÝPIS OCELI PRO 1ks:

| | | | | |
|---|---|---|---|---|
| PROFIL 100/100/3 | 7,95 bm | x 9,22 kg/mb | = | 73,30 kg |
| PLECH P5 100/300/5 | 4 ks | x 1,18 kg/ks | = | 4,72 kg |
| 5% PROŘEZ | | | = | 3,90 kg |
| CELKEM | | | = | 81,92 kg |

**PŘED ZAPOČETÍM VÝROBY VŠECH VÝROBKŮ NUTNO PROVÉST SKUTEČNÉ ZAMĚŘENÍ NA STAVBĚ!**

# VÝROBKY ZÁMEČNICKÉ



| OZN. | SCHEMA | POPIS | POČET 1PP | 1NP | 2NP | 3NP | CELK. |
|---|---|---|---|---|---|---|---|
| Z/29 | | | - | - | 1 | - | 1 ks |

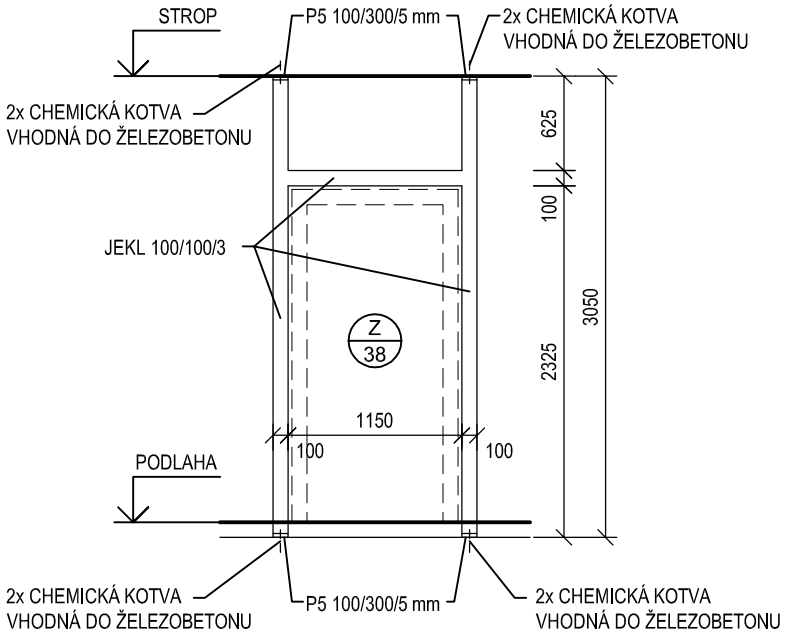


POMOCNÁ OCELOVÁ SVAŘOVANÁ KONSTRUKCE PRO USAZENÍ HLINÍKOVÉ STĚNY - VÝROBKU Z/38, OSAZENÁ DO PROSTORU DVOJVRSTVĚ OPLÁŠTĚNÉ SDK PŘÍČKY. VÝROBEK SVAŘEN Z JEKLŮ 100/100/3 KOTVENÝCH DO STROPNÍCH KONSTRUKCÍ POMOCÍ CHEMICKÝCH KOTEV (CELKEM 8 ks) PŘES PLECH P5 100/300/5.

PŘESNÉ ROZMĚRY VÝROBKU NUTNO ZKOORDINOVAT S VÝROBKEM Z/38.
POVRCHOVÁ ÚPRAVA: 3x PROTIKOROZNÍ NÁTĚR.

VÝPIS OCELI PRO 1ks:

| | | | |
|---|---|---|---|
| PROFIL 100/100/3 | 7,25 bm x 9,22 kg/mb | = | 66,85 kg |
| PLECH P5 100/300/5 | 4 ks x 1,18 kg/ks | = | 4,72 kg |
| 5% PROŘEZ | | = | 3,58 kg |
| CELKEM | | = | 75,15 kg |

**PŘED ZAPOČETÍM VÝROBY VŠECH VÝROBKŮ NUTNO PROVÉST SKUTEČNÉ ZAMĚŘENÍ NA STAVBĚ!**

# VÝROBKY ZÁMEČNICKÉ



| OZN. | SCHEMA | POPIS | POČET | | | | |
|---|---|---|---|---|---|---|---|
| | | | 1PP | 1NP | 2NP | 3NP | CELK. |
| Z/30 | | | | | | | |

**PŮDORYS**

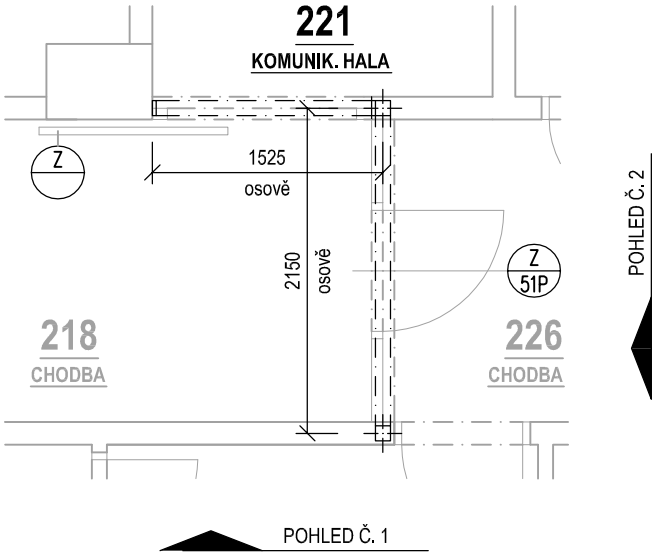


**POHLED Č. 1**

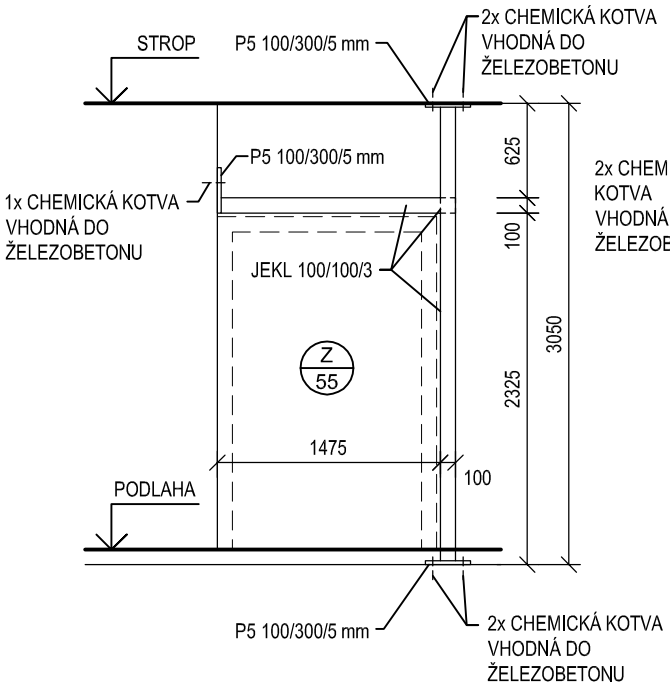


**POHLED Č. 2**

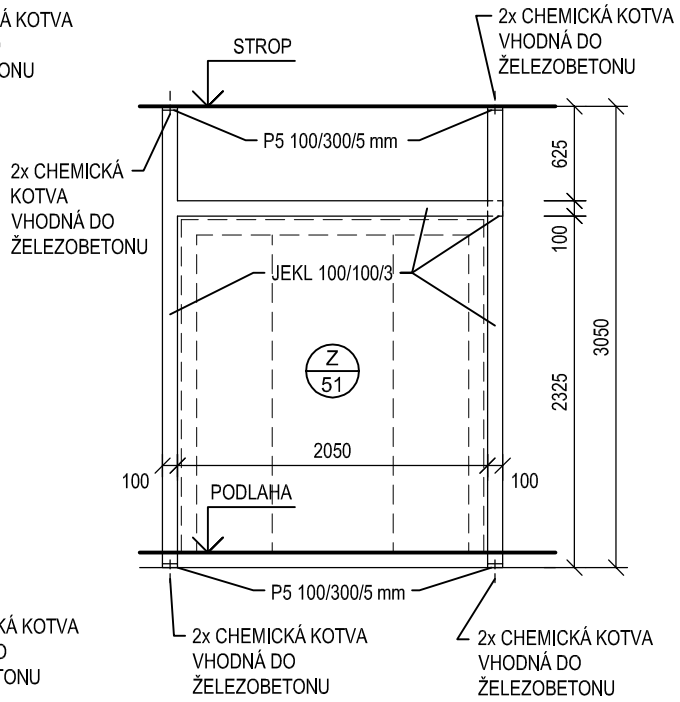


POMOCNÁ OCELOVÁ SVAŘOVANÁ KONSTRUKCE PRO USAZENÍ HLINÍKOVÝCH STĚN - VÝROBKŮ Z/51 A Z/55, OSAZENÁ DO PROSTORU DVOJVRSTVĚ OPLÁŠTĚNÉ SDK PŘÍČKY. VÝROBEK SVAŘEN Z JEKLŮ 100/100/3 KOTVENÝCH DO STROPNÍCH KONSTRUKCÍ A ŽB SLOUPU POMOCÍ CHEMICKÝCH KOTEV (CELKEM 9 ks) PŘES PLECH P5 100/300/5.

PŘESNÉ ROZMĚRY VÝROBKU NUTNO ZKOORDINOVAT S VÝROBKY Z/51 A Z/55.
POVRCHOVÁ ÚPRAVA: 3x PROTIKOROZNÍ NÁTĚR.

VÝPIS OCELI PRO 1ks:

| | | | |
|---|---|---|---|
| PROFIL 100/100/3 | 9,63 bm x 9,22 kg/mb | = | 88,79 kg |
| PLECH P5 150/300/4 | 5 ks x 1,18 kg/ks | = | 5,90 kg |
| 5% PROŘEZ | | = | 4,73 kg |
| CELKEM | | = | 99,42 kg |

| | | | | |
|---|---|---|---|---|
| - | - | 1 | - | 1 ks |

**PŘED ZAPOČETÍM VÝROBY VŠECH VÝROBKŮ NUTNO PROVÉST SKUTEČNÉ ZAMĚŘENÍ NA STAVBĚ!**

# VÝROBKY ZÁMEČNICKÉ



| OZN. | SCHEMA | POPIS | POČET 1PP | 1NP | 2NP | 3NP | CELK. |
|---|---|---|---|---|---|---|---|
| Z/31 | | | - | - | 3 | - | 3 ks |

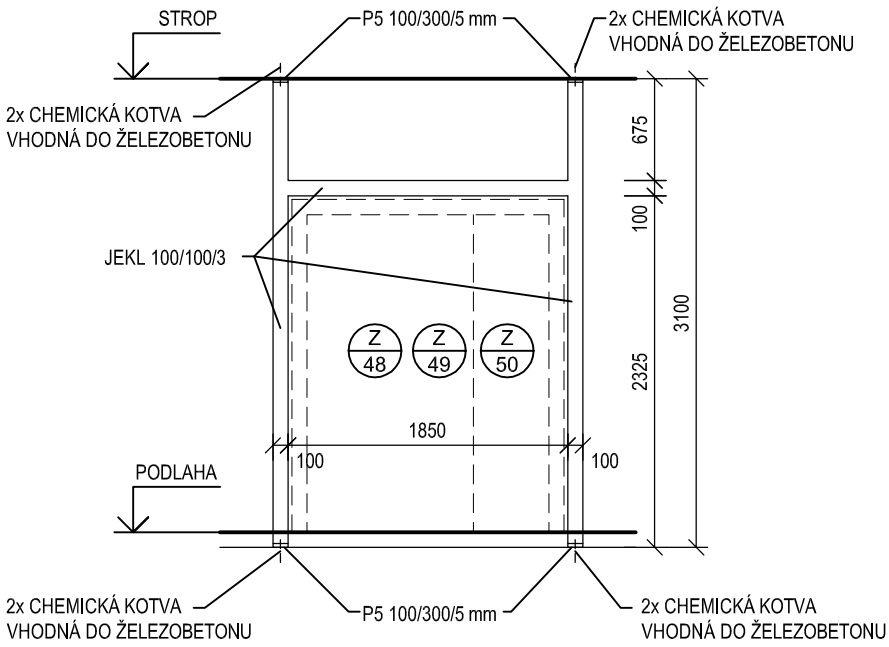


POMOCNÁ OCELOVÁ SVAŘOVANÁ KONSTRUKCE PRO USAZENÍ HLINÍKOVÉ STĚNY - VÝROBKŮ Z/48, Z/49 A Z/50, OSAZENÁ DO PROSTORU DVOJVRSTVĚ OPLÁŠTĚNÉ SDK PŘÍČKY. VÝROBEK SVAŘEN Z JEKLŮ 100/100/3 KOTVENÝCH DO STROPNÍCH KONSTRUKCÍ POMOCÍ CHEMICKÝCH KOTEV (CELKEM 8 ks) PŘES PLECH P5 100/300/5.

PŘESNÉ ROZMĚRY VÝROBKU NUTNO ZKOORDINOVAT S VÝROBKY Z/48, Z/49 A Z/50.
POVRCHOVÁ ÚPRAVA: 3x PROTIKOROZNÍ NÁTĚR.

VÝPIS OCELI PRO 1ks:

| | | | |
|---|---|---|---|
| PROFIL 100/100/3 | 8,05 bm x 9,22 kg/mb | = | 74,22 kg |
| PLECH P5 100/300/5 | 4 ks x 1,18 kg/ks | = | 4,72 kg |
| 5% PROŘEZ | | = | 3,95 kg |
| CELKEM | | = | 82,89 kg |

**PŘED ZAPOČETÍM VÝROBY VŠECH VÝROBKŮ NUTNO PROVÉST SKUTEČNÉ ZAMĚŘENÍ NA STAVBĚ!**

# VÝROBKY ZÁMEČNICKÉ



| OZN. | SCHEMA | POPIS | POČET | | | | |
|---|---|---|---|---|---|---|---|
| | | | 1PP | 1NP | 2NP | 3NP | CELK. |
| Z/32 | | | - | - | 1 | - | 1 ks |

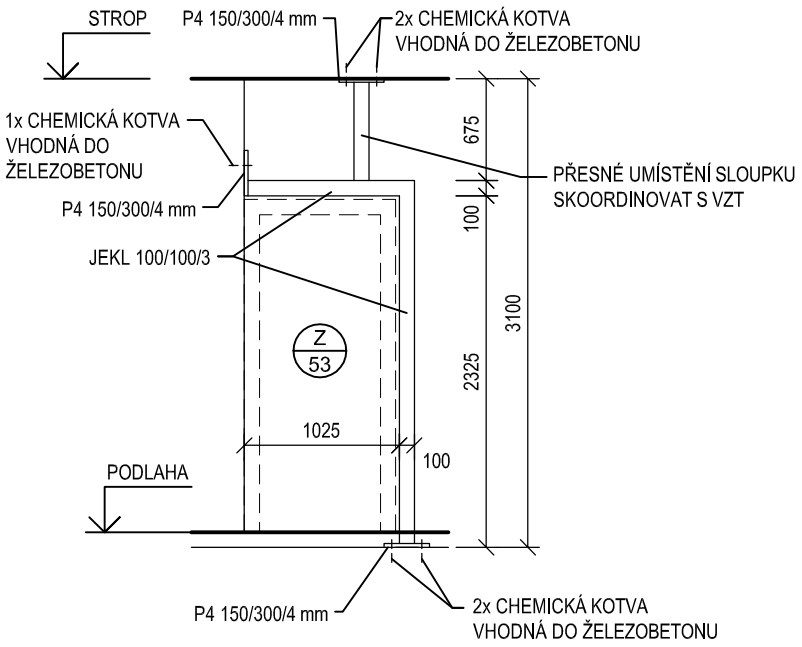


POMOCNÁ OCELOVÁ SVAŘOVANÁ KONSTRUKCE PRO USAZENÍ HLINÍKOVÉ STĚNY - VÝROBKU Z/53, OSAZENÁ DO PROSTORU DVOJVRSTVĚ OPLÁŠTĚNÉ SDK PŘÍČKY. VÝROBEK SVAŘEN Z JEKLŮ 100/100/3 KOTVENÝCH DO STROPNÍCH KONSTRUKCÍ A ŽB SLOUPU POMOCÍ CHEMICKÝCH KOTEV (CELKEM 5 ks) PŘES PLECH P4 150/300/4.

PŘESNÉ ROZMĚRY VÝROBKU NUTNO ZKOORDINOVAT S VÝROBKEM Z/53.
POVRCHOVÁ ÚPRAVA: 3x PROTIKOROZNÍ NÁTĚR.

VÝPIS OCELI PRO 1ks:

| | | | |
|---|---|---|---|
| PROFIL 100/100/3 | 4,13 bm x 9,22 kg/mb | = | 38,08 kg |
| PLECH P5 100/300/5 | 3 ks x 1,18 kg/ks | = | 3,54 kg |
| 5% PROŘEZ | | = | 2,08 kg |
| CELKEM | | = | 43,70 kg |

**PŘED ZAPOČETÍM VÝROBY VŠECH VÝROBKŮ NUTNO PROVÉST SKUTEČNÉ ZAMĚŘENÍ NA STAVBĚ!**

# VÝROBKY ZÁMEČNICKÉ



| OZN. | SCHEMA | POPIS | POČET 1PP | 1NP | 2NP | 3NP | CELK. |
|---|---|---|---|---|---|---|---|
| Z/33 | | | - | - | 1 | - | 1 ks |

**POHLED Z M.Č. 202**

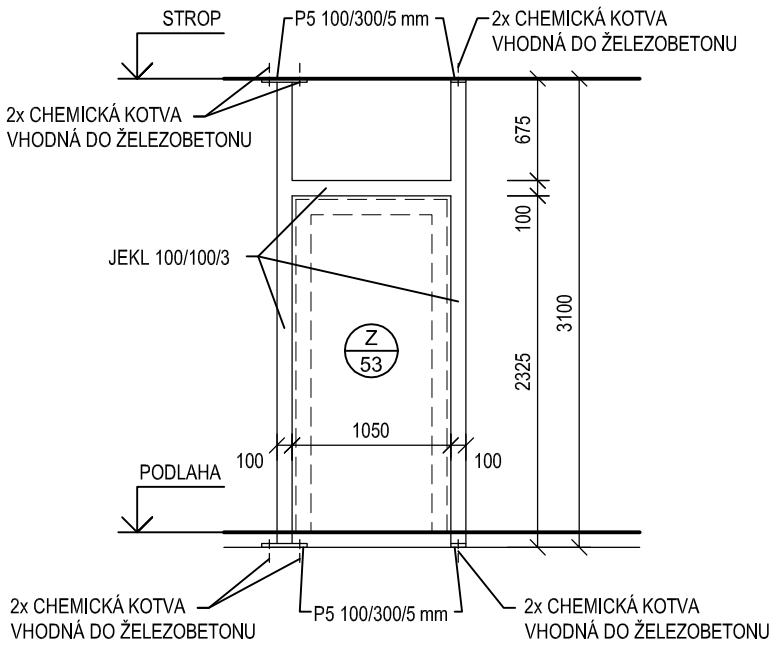


POMOCNÁ OCELOVÁ SVAŘOVANÁ KONSTRUKCE PRO USAZENÍ HLINÍKOVÉ STĚNY - VÝROBKU Z/53, OSAZENÁ DO PROSTORU DVOJVRSTVĚ OPLÁŠTĚNÉ SDK PŘÍČKY. VÝROBEK SVAŘEN Z JEKLŮ 100/100/3 KOTVENÝCH DO STROPNÍCH KONSTRUKCÍ POMOCÍ CHEMICKÝCH KOTEV (CELKEM 8 ks) PŘES PLECH P5 100/300/5.

PŘESNÉ ROZMĚRY VÝROBKU NUTNO ZKOORDINOVAT S VÝROBKEM Z/53.
POVRCHOVÁ ÚPRAVA: 3x PROTIKOROZNÍ NÁTĚR.

VÝPIS OCELI PRO 1ks:

| | | | |
|---|---|---|---|
| PROFIL 100/100/3 | 7,25 bm x 9,22 kg/mb | = | 66,85 kg |
| PLECH P5 100/300/5 | 4 ks x 1,18 kg/ks | = | 4,72 kg |
| 5% PROŘEZ | | = | 3,58 kg |
| CELKEM | | = | 75,15 kg |

**PŘED ZAPOČETÍM VÝROBY VŠECH VÝROBKŮ NUTNO PROVÉST SKUTEČNÉ ZAMĚŘENÍ NA STAVBĚ!**

# VÝROBKY ZÁMEČNICKÉ



| OZN. | SCHEMA | POPIS | POČET 1PP | 1NP | 2NP | 3NP | CELK. |
|---|---|---|---|---|---|---|---|
| Z/34 | | | - | - | 1 | - | 1 ks |

**POHLED Z M.Č. 202**

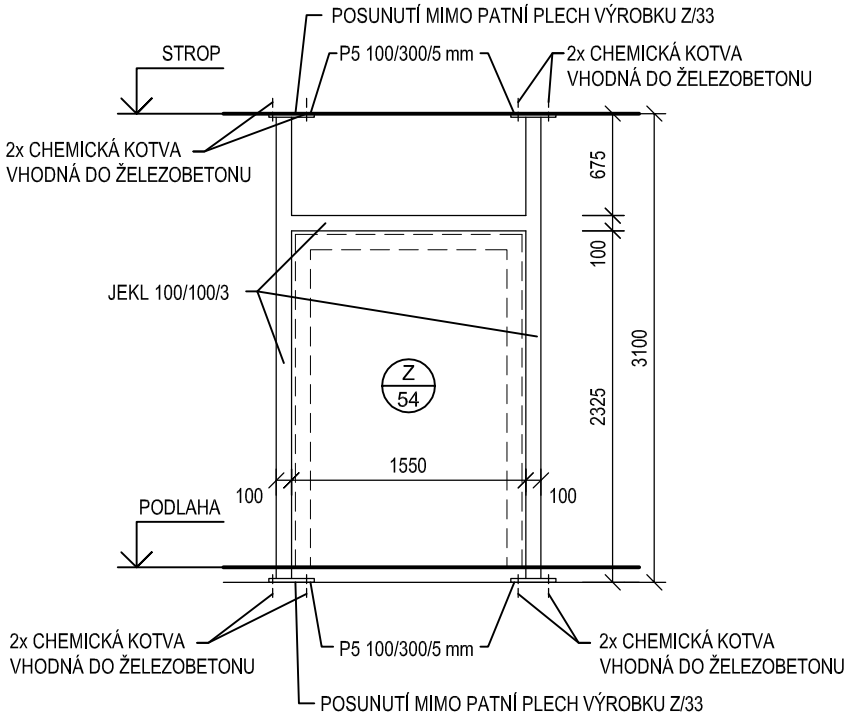


POMOCNÁ OCELOVÁ SVAŘOVANÁ KONSTRUKCE PRO USAZENÍ HLINÍKOVÉ STĚNY - VÝROBKU Z/54, OSAZENÁ DO PROSTORU DVOJVRSTVĚ OPLÁŠTĚNÉ SDK PŘÍČKY. VÝROBEK SVAŘEN Z JEKLŮ 100/100/3 KOTVENÝCH DO STROPNÍCH KONSTRUKCÍ POMOCÍ CHEMICKÝCH KOTEV (CELKEM 8 ks) PŘES PLECH P5 100/300/5.

PŘESNÉ ROZMĚRY VÝROBKU NUTNO ZKOORDINOVAT S VÝROBKY A Z/54.
POVRCHOVÁ ÚPRAVA: 3x PROTIKOROZNÍ NÁTĚR.

VÝPIS OCELI PRO 1ks:

| | | | |
|---|---|---|---|
| PROFIL 100/100/3 | 7,75 bm x 9,22 kg/mb | = | 71,46 kg |
| PLECH P5 100/300/5 | 4 ks x 1,18 kg/ks | = | 4,72 kg |
| 5% PROŘEZ | | = | 3,81 kg |
| CELKEM | | = | 79,99 kg |

**PŘED ZAPOČETÍM VÝROBY VŠECH VÝROBKŮ NUTNO PROVÉST SKUTEČNÉ ZAMĚŘENÍ NA STAVBĚ!**

# VÝROBKY ZÁMEČNICKÉ



| OZN. | SCHEMA | POPIS | | POČET 1PP | 1NP | 2NP | 3NP | CELK. |
|---|---|---|---|---|---|---|---|---|
| Z 35 | 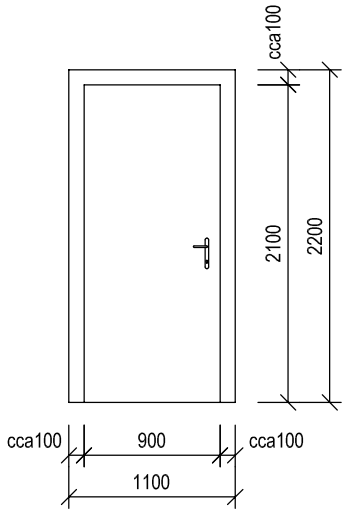 | VNITŘNÍ STĚNA Z PROFILŮ AL, SLOŽENÁ Z JEDNOKŘÍDLOVÝCH DVEŘÍ OTEVÍRAVÝCH, PLNÝCH, HLADKÝCH A RÁMU.<br>KOVÁNÍ: DVEŘNÍ KOVÁNÍ ŠTÍTOVÉ PRO POŽÁRNÍ DVEŘE, KLIKA-KNOFLÍK, Z BROUŠENÉ NEREZI, ZÁMEK DVEŘÍ ÚZKÝ ZADLABÁVACÍ, VČ. CYLINDRICKÉ VLOŽKY. ODEMYKÁNÍ DVEŘÍ SYSTÉMEM GENERÁLNÍHO A HLAVNÍHO KLÍČE - PŘESNÉ POŽADAVKY KONZULTOVAT S INVESTOREM.<br>VÝROBEK NUTNO ZKOORDINOVAT S POMOCNÝM OCELOVÝM RÁMEM - VÝROBKEM Z/26.<br><br>POVRCHOVÁ ÚPRAVA:<br>PRÁŠKOVÁ VYPALOVANÁ BARVA.<br><br>SVĚTLOST PŘI OTEVŘENÍ: 900 (závazné) x 2100 mm<br>SVĚTLOST STAVEBNÍHO OTVORU: 1100 x 2200 mm | P | - | 1 | - | - | 1 ks |
| | | | L | - | - | - | - | - |
| Z 36 | 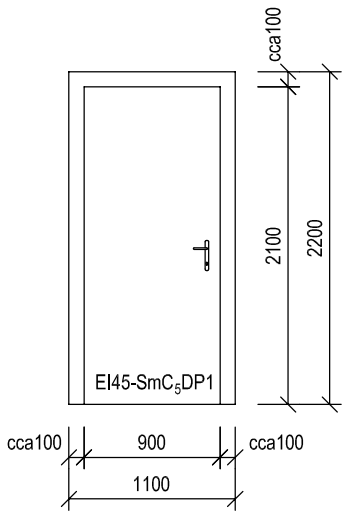 | VNITŘNÍ STĚNA Z PROFILŮ AL, SLOŽENÁ Z JEDNOKŘÍDLOVÝCH DVEŘÍ OTOČNÝCH PLNÝCH HLADKÝCH A RÁMU.<br>POŽÁRNÍ ODOLNOST: EI45-SmC$_5$DP1<br>KOVÁNÍ: DVEŘNÍ KOVÁNÍ ŠTÍTOVÉ PRO POŽÁRNÍ DVEŘE, KLIKA-KNOFLÍK, Z BROUŠENÉ NEREZI, ZÁMEK DVEŘÍ ÚZKÝ ZADLABÁVACÍ DO POŽÁRNĚ ODOLNÝCH DVEŘÍ, VČ. CYLINDRICKÉ VLOŽKY. SAMOZAVÍRAČ PRO POŽÁRNÍ DVEŘE S NASTAVITELNOU RYCHLOSTÍ, SÍLOU A ZPOŽDĚNÍM ZAVÍRÁNÍ. ODEMYKÁNÍ DVEŘÍ SYSTÉMEM GENERÁLNÍHO A HLAVNÍHO KLÍČE - PŘESNÉ POŽADAVKY KONZULTOVAT S INVESTOREM.<br><br>POVRCHOVÁ ÚPRAVA:<br>PRÁŠKOVÁ VYPALOVANÁ BARVA.<br><br>SVĚTLOST PŘI OTEVŘENÍ: 900 (závazné) x 2100 mm<br>SVĚTLOST STAVEBNÍHO OTVORU: 1100 x 2200 mm | P | - | - | - | - | - |
| | | | L | - | 1 | - | - | 1 ks |

**PŘED ZAPOČETÍM VÝROBY VŠECH VÝROBKŮ NUTNO PROVÉST SKUTEČNÉ ZAMĚŘENÍ NA STAVBĚ!**

# VÝROBKY ZÁMEČNICKÉ



| OZN. | SCHEMA | POPIS | | POČET 1PP | 1NP | 2NP | 3NP | CELK. |
|---|---|---|---|---|---|---|---|---|
| Z/37 | 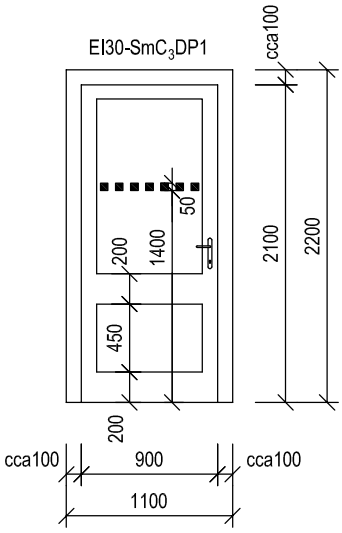 | VNITŘNÍ PROSKLENÁ STĚNA Z PROFILŮ AL, SLOŽENÁ Z JEDNOKŘÍDLOVÝCH DVEŘÍ OTOČNÝCH A RÁMU.<br>ZASKLENÍ JEDNODUŠE SKLEM BEZPEČNOSTNÍM LEPENÝM (VRSTVENÝM) ČIRÝM.<br>POŽÁRNÍ ODOLNOST: EI30-Sm$C_3$DP1<br>KOVÁNÍ ŠTÍTOVÉ, PANIKOVÁ KLIKA-KLIKA (VOLITELNÉ FUNKCE VNITŘNÍ A VNĚJŠÍ KLIKY), PRO ÚNIK Z MÍSTNOSTI 102 DO MÍSTNOSTI 123, Z MATNÉ NEREZI, ZÁMEK DVEŘÍ ÚZKÝ ZADLABÁVACÍ DO POŽÁRNĚ ODOLNÝCH ÚNIKOVÝCH DVEŘÍ, VČ. CYLIDRICKÉ VLOŽKY.<br>SAMOZAVÍRAČ PRO POŽÁRNÍ DVEŘE S NASTAVITELNOU RYCHLOSTÍ, SÍLOU A ZPOŽDĚNÍM ZAVÍRÁNÍ.<br>ODEMYKÁNÍ DVEŘÍ SYSTÉMEM GENERÁLNÍHO A HLAVNÍHO KLÍČE - PŘESNÉ POŽADAVKY KONZULTOVAT S INVESTOREM.<br>DVEŘNÍ KŘÍDLO BUDE OPATŘENO VE VÝŠCE 1400 mm OD PODLAHY VÝRAZNÝM PRUHEM ZE ZNAČEK Z MATNÉ SAMOLEPÍCÍ FOLIE O ROZMĚRU MIN. 50x50 mm (VZDÁLENOST OD SEBE 50 mm), JASNĚ VIDITELNÝMI PROTI POZADÍ.<br><br>POVRCHOVÁ ÚPRAVA:<br>PRÁŠKOVÁ VYPALOVANÁ BARVA . | | | | | |
| | | SVĚTLOST PŘI OTEVŘENÍ: 900 (závazné) x 2100 mm<br>SVĚTLOST STAVEBNÍHO OTVORU: 1100 x 2200 mm | P | - | 1 | - | - | 1 ks |
| | | | L | - | - | - | - | - |
| Z/38 | 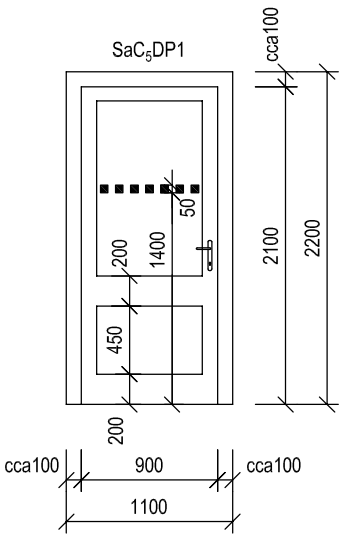 | VNITŘNÍ PROSKLENÁ STĚNA Z PROFILŮ AL, SLOŽENÁ Z JEDNOKŘÍDLOVÝCH OTOČNÝCH DVEŘÍ A RÁMU.<br>POŽÁRNÍ UZÁVĚR KOUŘOTĚSNÝ: S $_aC_5$ DP1.<br>ZASKLENÍ JEDNODUŠE SKLEM BEZPEČNOSTNÍM LEPENÝM (VRSTVENÝM) ČIRÝM.<br>KOVÁNÍ ŠTÍTOVÉ, PANIKOVÁ KLIKA-KLIKA (VOLITELNÉ FUNKCE VNITŘNÍ A VNĚJŠÍ KLIKY), PRO ÚNIK Z MÍSTNOSTI 221 DO MÍSTNOSTI 220, Z MATNÉ NEREZI, ZÁMEK DVEŘÍ ÚZKÝ ZADLABÁVACÍ DO POŽÁRNĚ ODOLNÝCH ÚNIKOVÝCH DVEŘÍ, VČ. CYLIDRICKÉ VLOŽKY.<br>SAMOZAVÍRAČ PRO POŽÁRNÍ DVEŘE S NASTAVITELNOU RYCHLOSTÍ, SÍLOU A ZPOŽDĚNÍM ZAVÍRÁNÍ.<br>ODEMYKÁNÍ DVEŘÍ SYSTÉMEM GENERÁLNÍHO A HLAVNÍHO KLÍČE - PŘESNÉ POŽADAVKY KONZULTOVAT S INVESTOREM.<br>DVEŘNÍ KŘÍDLO BUDE OPATŘENO VE VÝŠCE 1400 mm OD PODLAHY VÝRAZNÝM PRUHEM ZE ZNAČEK Z MATNÉ SAMOLEPÍCÍ FOLIE O ROZMĚRU MIN. 50x50 mm (VZDÁLENOST OD SEBE 50 mm), JASNĚ VIDITELNÝMI PROTI POZADÍ.<br>POVRCHOVÁ ÚPRAVA: BEZESPARÝ POVRCH, PRÁŠKOVÁ VYPALOVANÁ BARVA.<br>VÝROBEK NUTNO ZKOORDINOVAT S POMOCNÝM OCELOVÝM RÁMEM - VÝROBKEM Z/29. | | | | | |
| | | SVĚTLOST PŘI OTEVŘENÍ: 900 (závazné) x 2100 mm<br>SVĚTLOST STAVEBNÍHO OTVORU: 1100 x 2200 mm | P | - | - | - | - | - |
| | | | L | - | - | 1 | - | 1 ks |

**PŘED ZAPOČETÍM VÝROBY VŠECH VÝROBKŮ NUTNO PROVÉST SKUTEČNÉ ZAMĚŘENÍ NA STAVBĚ!**

# VÝROBKY ZÁMEČNICKÉ



| OZN. | SCHEMA | POPIS | POČET 1PP | 1NP | 2NP | 3NP | CELK. |
|---|---|---|---|---|---|---|---|
| Z/39 | | | | | | | |

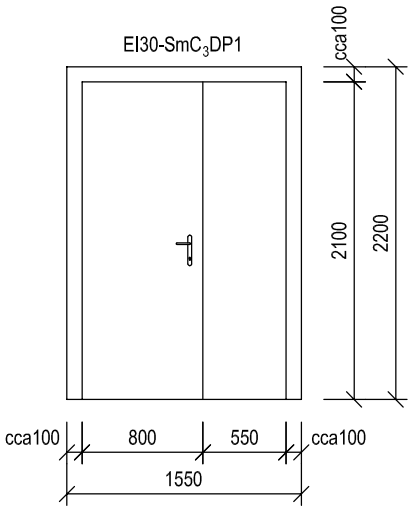


VNITŘNÍ STĚNA Z PROFILŮ AL, SLOŽENÁ Z DVOUKŘÍDLOVÝCH ASYMETRICKÝCH DVEŘÍ OTOČNÝCH PLNÝCH HLADKÝCH A RÁMU.
POŽÁRNÍ ODOLNOST: EI30-SmC$_3$DP1
KOVÁNÍ ŠTÍTOVÉ, KLIKA-KOULE Z MATNÉ NEREZI, ZÁMEK DVEŘÍ ÚZKÝ ZADLABÁVACÍ DO POŽÁRNĚ ODOLNÝCH DVEŘÍ, VČ. CYLIDRICKÉ VLOŽKY, DVEŘE OSAZENY DVEŘNÍM KOORDINÁTOREM DVOUKŘÍDLÝCH DVEŘÍ S POŽÁRNÍ ODOLNOSTÍ S NASTAVITELNOU RYCHLOSTÍ, SÍLOU A ZPOŽDĚNÍM ZAVÍRÁNÍ, AUTOMATICKÝMI ZÁSTRČEMI (AUTOMATICKÉ ZAJIŠTĚNÍ A ODJIŠTĚNÍ PASIVNÍHO KŘÍDLA) .
ODEMYKÁNÍ DVEŘÍ SYSTÉMEM GENERÁLNÍHO A HLAVNÍHO KLÍČE - PŘESNÉ POŽADAVKY KONZULTOVAT S INVESTOREM.

VÝROBEK NUTNO ZKOORDINOVAT S POMOCNÝM OCELOVÝM RÁMEM - VÝROBKEM Z/27.

POVRCHOVÁ ÚPRAVA:
PRÁŠKOVÁ VYPALOVANÁ BARVA ,
ODSTÍN VIZ BAREVNÉ ŘEŠENÍ STAVBY.

ROZMĚRY
SVĚTLÝ OTVOR: 1350 x 2100 mm
STAVEBNÍ OTVOR: 1550 x 2200 mm

| | 1PP | 1NP | 2NP | 3NP | CELK. |
|---|---|---|---|---|---|
| P | - | 1 | - | - | 1 ks |
| L | - | - | - | - | - |

**PŘED ZAPOČETÍM VÝROBY VŠECH VÝROBKŮ NUTNO PROVÉST SKUTEČNÉ ZAMĚŘENÍ NA STAVBĚ!**

# VÝROBKY ZÁMEČNICKÉ



| OZN. | SCHEMA | POPIS | POČET | | | | |
|---|---|---|---|---|---|---|---|
| | | | 1PP | 1NP | 2NP | 3NP | CELK. |
| Z 40 | | | | | | | |

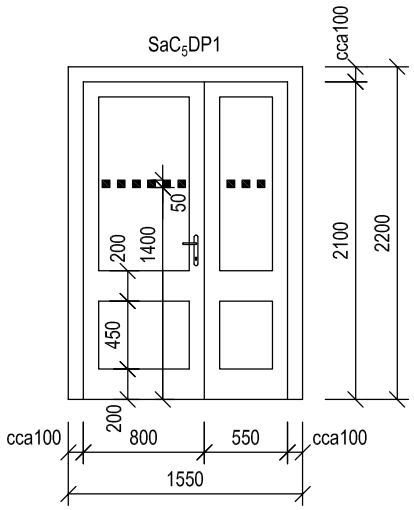


VNITŘNÍ PROSKLENÁ STĚNA Z PROFILŮ AL, SLOŽENÁ Z DVOUKŘÍDLOVÝCH ASYMETRICKÝCH OTOČNÝCH DVEŘÍ A RÁMU.
POŽÁRNÍ UZÁVĚR KOUŘOTĚSNÝ: S $_{a}C_{5}$ DP1.
ZASKLENÍ JEDNODUŠE SKLEM BEZPEČNOSTNÍM LEPENÝM (VRSTVENÝM) ČIRÝM.
KOVÁNÍ ŠTÍTOVÉ, PANIKOVÁ KLIKA-KLIKA (VOLITELNÉ FUNKCE VNITŘNÍ A VNĚJŠÍ KLIKY), PRO ÚNIK Z MÍSTNOSTI 001 DO MÍSTNOSTI 002, Z MATNÉ NEREZI, ZÁMEK DVEŘÍ ÚZKÝ ZADLABÁVACÍ DO POŽÁRNĚ ODOLNÝCH ÚNIKOVÝCH DVEŘÍ, VČ. CYLIDRICKÉ VLOŽKY.
DVEŘE OSAZENY DVEŘNÍM KOORDINÁTOREM DVOUKŘÍDLÝCH DVEŘÍ S POŽÁRNÍ ODOLNOSTÍ S NASTAVITELNOU RYCHLOSTÍ, SÍLOU A ZPOŽDĚNÍM ZAVÍRÁNÍ, AUTOMATICKÝMI ZÁSTRČEMI (AUTOMATICKÉ ZAJIŠTĚNÍ A ODJIŠTĚNÍ PASIVNÍHO KŘÍDLA).
ODEMYKÁNÍ DVEŘÍ SYSTÉMEM GENERÁLNÍHO A HLAVNÍHO KLÍČE - PŘESNÉ POŽADAVKY KONZULTOVAT S INVESTOREM.
POVRCHOVÁ ÚPRAVA: BEZESPARÝ POVRCH, PRÁŠKOVÁ VYPALOVANÁ BARVA.
DVEŘNÍ KŘÍDLO BUDE OPATŘENO VE VÝŠCE 1400 mm OD PODLAHY VÝRAZNÝM PRUHEM ZE ZNAČEK Z MATNÉ SAMOLEPÍCÍ FOLIE O ROZMĚRU MIN. 50x50 mm (VZDÁLENOST OD SEBE 50 mm), JASNĚ VIDITELNÝMI PROTI POZADÍ.

SVĚTLOST PŘI OTEVŘENÍ: 1350 x 2100 mm
SVĚTLOST STAVEBNÍHO OTVORU: 1550 x 2200 mm

| | 1PP | 1NP | 2NP | 3NP | CELK. |
|---|---|---|---|---|---|
| P | - | - | - | - | - |
| L | 1 | - | - | - | 1 ks |

**PŘED ZAPOČETÍM VÝROBY VŠECH VÝROBKŮ NUTNO PROVÉST SKUTEČNÉ ZAMĚŘENÍ NA STAVBĚ!**

# VÝROBKY ZÁMEČNICKÉ



| OZN. | SCHEMA | POPIS | POČET 1PP | 1NP | 2NP | 3NP | CELK. |
|---|---|---|---|---|---|---|---|
| Z 41 | | | | | | | |

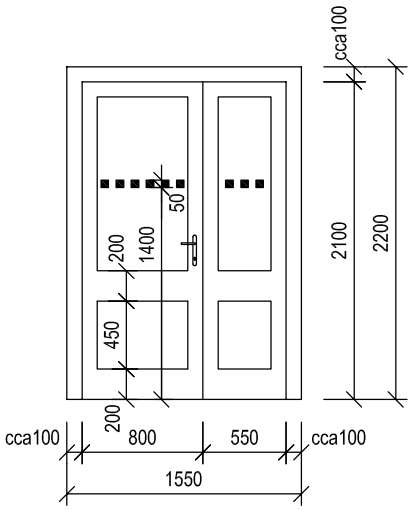


VNITŘNÍ PROSKLENÁ STĚNA Z PROFILŮ AL, SLOŽENÁ Z DVOUKŘÍDLOVÝCH ASYMETRICKÝCH OTOČNÝCH DVEŘÍ A RÁMU.
ZASKLENÍ JEDNODUŠE SKLEM BEZPEČNOSTNÍM LEPENÝM (VRSTVENÝM) ČIRÝM.
KOVÁNÍ ŠTÍTOVÉ, PANIKOVÁ KLIKA-KLIKA (VOLITELNÉ FUNKCE VNITŘNÍ A VNĚJŠÍ KLIKY), PRO ÚNIK Z MÍSTNOSTI 102 DO MÍSTNOSTI 101, Z MATNÉ NEREZI, ZÁMEK DVEŘÍ ÚZKÝ ZADLABÁVACÍ, VČ. CYLIDRICKÉ VLOŽKY.
DVEŘE OSAZENY DVEŘNÍM KOORDINÁTOREM DVOUKŘÍDLÝCH DVEŘÍ Í S NASTAVITELNOU RYCHLOSTÍ, SÍLOU A ZPOŽDĚNÍM ZAVÍRÁNÍ, AUTOMATICKÝMI ZÁSTRČEMI (AUTOMATICKÉ ZAJIŠTĚNÍ A ODJIŠTĚNÍ PASIVNÍHO KŘÍDLA).
ODEMYKÁNÍ DVEŘÍ SYSTÉMEM GENERÁLNÍHO A HLAVNÍHO KLÍČE - PŘESNÉ POŽADAVKY KONZULTOVAT S INVESTOREM.
POVRCHOVÁ ÚPRAVA: BEZESPARÝ POVRCH, PRÁŠKOVÁ VYPALOVANÁ BARVA.
DVEŘNÍ KŘÍDLO BUDE OPATŘENO VE VÝŠCE 1400 mm OD PODLAHY VÝRAZNÝM PRUHEM ZE ZNAČEK Z MATNÉ SAMOLEPÍCÍ FOLIE O ROZMĚRU MIN. 50x50 mm (VZDÁLENOST OD SEBE 50 mm), JASNĚ VIDITELNÝMI PROTI POZADÍ.

SVĚTLOST PŘI OTEVŘENÍ: 1350 x 2100 mm
SVĚTLOST STAVEBNÍHO OTVORU: 1550 x 2200 mm

| | 1PP | 1NP | 2NP | 3NP | CELK. |
|---|---|---|---|---|---|
| P | - | - | - | - | - |
| L | - | 1 | - | - | 1 ks |

**PŘED ZAPOČETÍM VÝROBY VŠECH VÝROBKŮ NUTNO PROVÉST SKUTEČNÉ ZAMĚŘENÍ NA STAVBĚ!**

# VÝROBKY ZÁMEČNICKÉ



| OZN. | SCHEMA | POPIS | POČET | | | | |
|---|---|---|---|---|---|---|---|
| | | | 1PP | 1NP | 2NP | 3NP | CELK. |
| Z 42 | | | | | | | |

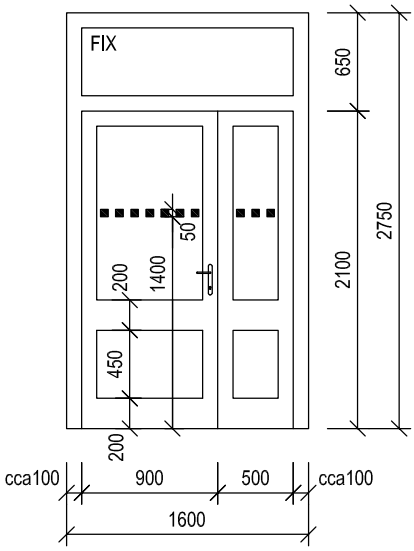


VNĚJŠÍ CELOPROSKLENÁ STĚNA Z PROFILŮ AL, S PŘERUŠENÝM TEPELNÝM MOSTEM, SLOŽENÁ Z DVOUKŘÍDLOVÝCH OTOČNÝCH DVEŘÍ, PROSKLENÉHO NADSVĚTLÍKU A RÁMU.
DVEŘNÍ KŘÍDLA I NADSVĚTLÍK ZASKLENY IZOLAČNÍM DVOJSKLEM BEZPEČNOSTNÍM VRSTVENÝM (LEPENÝM) ČIRÝM, S TEPLÝM DISTANČNÍM RÁMEČKEM ZE SPECIÁLNÍ HMOTY OBOHACENÉ O SKLENĚNÁ VLÁKNA.
SOUČINITEL PROSTUPU TEPLA CELÉ STĚNY Uw(stěny) ≤1,50 W/(m²K). DVEŘNÍ KŘÍDLA VYBAVENA CELOOBVODOVÝM TĚSNĚNÍM A AUTOMATICKOU TĚSNICÍ PODLAHOVOU LIŠTOU.
KOVÁNÍ ŠTÍTOVÉ, PANIKOVÁ KLIKA-KLIKA (VOLITELNÉ FUNKCE VNITŘNÍ A VNĚJŠÍ KLIKY), PRO ÚNIK Z MÍSTNOSTI 123 DO EXTERIÉRU, ZE STRANY INTERIÉRU NA OBOU KŘÍDLECH PANIKOVÁ HRAZDA, Z BROUŠENÉ NEREZI, ZÁMEK DVEŘÍ ÚZKÝ ELEKTROMECHANICKÝ UMOŽŇUJÍCÍ PŘEPÍNÁNÍ NORMÁLNÍHO A REVERZNÍHO REŽIMU, SAMOZAMYKACÍ, VÍCEBODOVÝ, DO ÚNIKOVÝCH DVEŘÍ, VČ. BEZPEČNOSTNÍ CYLIDRICKÉ VLOŽKY, AUTOMATICKÉ ZAJIŠTĚNÍ A ODJIŠTĚNÍ PASIVNÍHO KŘÍDLA, OBĚ KŘÍDLA OPATŘENA SAMOZAVÍRAČEM S KOORDINÁTOREM ZAVÍRÁNÍ KŘÍDEL, S NASTAVITELNOU RYCHLOSTÍ, SÍLOU A ZPOŽDĚNÍM ZAVÍRÁNÍ.
VE STANDARDNÍM REŽIMU BUDE VCHOD ZAJIŠTĚN PŘES VNĚJŠÍ ČTEČKU A TABLO (VIZ PROJEKT SLABOPROUDU). ODCHOD BUDE VŽDY MOŽNÝ PŘES PANIKOVOU KLIKU A HRAZDY. PŘI OTEVŘENÍ AKTIVNÍHO KŘÍDLA DOJDE K AUTOMATICKÉMU ODBLOKOVÁNÍ PASIVNÍHO KŘÍDLA DVEŘÍ (ZÁSTRČE SE ZASUNOU A KŘÍDLO BUDE DRŽENO NA ZAVÍRAČI). V PŘÍPADĚ POPLACHU EPS (ODPOJENÍ NAPÁJENÍ) BUDE DÍKY REVERZNÍMU REŽIMU ELEKTROMECHANICKÉHO ZÁMKU AKTIVOVÁNA VNĚJŠÍ KLIKA A TÍM ZAJIŠTĚN VNIK POŽÁRNÍCH JEDNOTEK DO OBJEKTU (ČSN 730802). ČSN EN 1634 BUDE SPLNĚNA INSTALACÍ SAMOZAMYKACÍHO ZÁMKU - DVEŘE BUDOU DRŽET PEVNĚ MINIMÁLNĚ VE DVOU BODECH.
PŘEPÍNÁNÍ REŽIMŮ VSTUPU POMOCÍ KLÍČOVÉHO SPÍNAČE - VIZ PROJEKT SLABOPROUDU.
VČETNĚ PRŮCHODEK DO ZÁRUBNĚ A KŘÍDLA PRO SLABOPROUDÉ NAPOJENÍ.
ODEMYKÁNÍ DVEŘÍ SYSTÉMEM GENERÁLNÍHO A HLAVNÍHO KLÍČE - PŘESNÉ POŽADAVKY KONZULTOVAT S INVESTOREM.
DVEŘNÍ KŘÍDLA BUDOU OPATŘENA VE VÝŠCE 1400 mm OD PODLAHY VÝRAZNÝM PRUHEM ZE ZNAČEK Z MATNÉ SAMOLEPÍCÍ FOLIE O ROZMĚRU MIN. 50x50 mm (VZDÁLENOST OD SEBE 50 mm), JASNĚ VIDITELNÝMI PROTI POZADÍ.
POVRCHOVÁ ÚPRAVA:
PRÁŠKOVÁ VYPALOVANÁ BARVA ,
ODSTÍN RAL 9016.
POZNÁMKA: SOUČÁSTÍ DODÁVKY BUDE ZATEPLENÍ PŘIPOJOVACÍCH SPÁR A JEJICH DOTĚSNĚNÍ ZEVNITŘ PAROTĚSNOU PÁSKOU, ZVENKU DIFÚZNĚ OTEVŘENOU PÁSKOU. PO MONTÁŽI BUDE OBNOVENO ZATEPLENÍ OSTĚNÍ A NADPRAŽÍ DLE STÁVAJÍCÍHO KZS.

SVĚTLOST PŘI OTEVŘENÍ: 1400 x 2100 mm
SVĚTLOST STAVEBNÍHO OTVORU: 1600 x 2750 mm

| | 1PP | 1NP | 2NP | 3NP | CELK. |
|---|---|---|---|---|---|
| P | - | - | - | - | - |
| L | - | 1 | - | - | 1 ks |

**PŘED ZAPOČETÍM VÝROBY VŠECH VÝROBKŮ NUTNO PROVÉST SKUTEČNÉ ZAMĚŘENÍ NA STAVBĚ!**

# VÝROBKY ZÁMEČNICKÉ



| OZN. | SCHEMA | POPIS | POČET 1PP | 1NP | 2NP | 3NP | CELK. |
|---|---|---|---|---|---|---|---|
| Z 43 | | | | | | | |

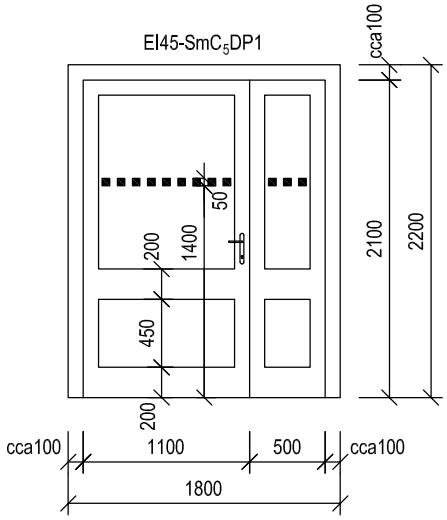


VNITŘNÍ PROSKLENÁ STĚNA Z PROFILŮ AL, SLOŽENÁ Z DVOUKŘÍDLOVÝCH ASYMETRICKÝCH OTOČNÝCH DVEŘÍ A RÁMU.
POŽÁRNÍ ODOLNOST: EI45-SmC$_5$DP1.
ZASKLENÍ JEDNODUŠE SKLEM BEZPEČNOSTNÍM LEPENÝM (VRSTVENÝM) ČIRÝM.
KOVÁNÍ ŠTÍTOVÉ, PANIKOVÁ KLIKA-KLIKA (VOLITELNÉ FUNKCE VNITŘNÍ A VNĚJŠÍ KLIKY), PRO ÚNIK Z MÍSTNOSTI 007 DO MÍSTNOSTI 001, Z BROUŠENÉ NEREZI, ZÁMEK DVEŘÍ ÚZKÝ ELEKTROMECHANICKÝ UMOŽŇUJÍCÍ PŘEPÍNÁNÍ NORMÁLNÍHO A REVERZNÍHO REŽIMU, SAMOZAMYKACÍ, DO ÚNIKOVÝCH DVEŘÍ, VČ. CYLIDRICKÉ VLOŽKY, AUTOMATICKÉ ZAJIŠTĚNÍ A ODJIŠTĚNÍ PASIVNÍHO KŘÍDLA, OBĚ KŘÍDLA OPATŘENA SAMOZAVÍRAČEM S KOORDINÁTOREM ZAVÍRÁNÍ KŘÍDEL, S NASTAVITELNOU RYCHLOSTÍ, SÍLOU A ZPOŽDĚNÍM ZAVÍRÁNÍ.
VE STANDARDNÍM REŽIMU BUDE VCHOD ZAJIŠTĚN PŘES VNĚJŠÍ ČTEČKU (VIZ PROJEKT SLABOPROUDU). ODCHOD BUDE VŽDY MOŽNÝ PŘES PANIKOVOU KLIKU. PŘI OTEVŘENÍ AKTIVNÍHO KŘÍDLA DOJDE K AUTOMATICKÉMU ODBLOKOVÁNÍ PASIVNÍHO KŘÍDLA DVEŘÍ (ZÁSTRČE SE ZASUNOU A KŘÍDLO BUDE DRŽENO NA ZAVÍRAČI). V PŘÍPADĚ POPLACHU EPS (ODPOJENÍ NAPÁJENÍ) BUDE DÍKY REVERZNÍMU REŽIMU ELEKTROMECHANICKÉHO ZÁMKU AKTIVOVÁNA VNĚJŠÍ KLIKA A TÍM ZAJIŠTĚN VNIK POŽÁRNÍCH JEDNOTEK DO OBJEKTU (ČSN 730802). ČSN EN 1634 BUDE SPLNĚNA INSTALACÍ SAMOZAMYKACÍHO ZÁMKU - DVEŘE BUDOU DRŽET PEVNĚ MINIMÁLNĚ VE DVOU BODECH. VČETNĚ PRŮCHODEK DO ZÁRUBNĚ A KŘÍDLA PRO SLABOPROUDÉ NAPOJENÍ.
ODEMYKÁNÍ DVEŘÍ SYSTÉMEM GENERÁLNÍHO A HLAVNÍHO KLÍČE - PŘESNÉ POŽADAVKY KONZULTOVAT S INVESTOREM.
POVRCHOVÁ ÚPRAVA: BEZESPARÝ POVRCH, PRÁŠKOVÁ VYPALOVANÁ BARVA.
DVEŘNÍ KŘÍDLO BUDE OPATŘENO VE VÝŠCE 1400 mm OD PODLAHY VÝRAZNÝM PRUHEM ZE ZNAČEK Z MATNÉ SAMOLEPÍCÍ FOLIE O ROZMĚRU MIN. 50x50 mm (VZDÁLENOST OD SEBE 50 mm), JASNĚ VIDITELNÝMI PROTI POZADÍ.

SVĚTLOST PŘI OTEVŘENÍ: 1600 x 2100 mm
SVĚTLOST STAVEBNÍHO OTVORU: 1800 x 2200 mm

| | 1PP | 1NP | 2NP | 3NP | CELK. |
|---|---|---|---|---|---|
| P | - | - | - | - | - |
| L | 1 | - | - | - | 1 ks |

**PŘED ZAPOČETÍM VÝROBY VŠECH VÝROBKŮ NUTNO PROVÉST SKUTEČNÉ ZAMĚŘENÍ NA STAVBĚ!**

# VÝROBKY ZÁMEČNICKÉ



| OZN. | SCHEMA | POPIS | POČET | | | | |
|---|---|---|---|---|---|---|---|
| | | | 1PP | 1NP | 2NP | 3NP | CELK. |
| Z/44 | | | | | | | |

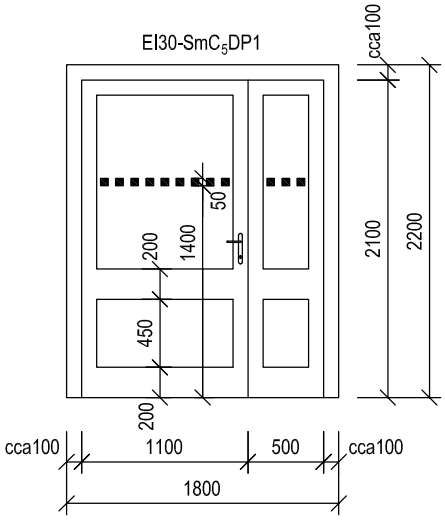


VNITŘNÍ PROSKLENÁ STĚNA Z PROFILŮ AL, SLOŽENÁ Z DVOUKŘÍDLOVÝCH ASYMETRICKÝCH OTOČNÝCH DVEŘÍ A RÁMU.
POŽÁRNÍ ODOLNOST: EI30-SmC$_5$DP1.
ZASKLENÍ JEDNODUŠE SKLEM BEZPEČNOSTNÍM LEPENÝM (VRSTVENÝM) ČIRÝM.
KOVÁNÍ ŠTÍTOVÉ, PANIKOVÁ KLIKA-KLIKA (VOLITELNÉ FUNKCE VNITŘNÍ A VNĚJŠÍ KLIKY), PRO ÚNIK Z MÍSTNOSTI 112 DO MÍSTNOSTI 101, Z BROUŠENÉ NEREZI, ZÁMEK DVEŘÍ ÚZKÝ ELEKTROMECHANICKÝ UMOŽŇUJÍCÍ PŘEPÍNÁNÍ NORMÁLNÍHO A REVERZNÍHO REŽIMU, SAMOZAMYKACÍ, DO ÚNIKOVÝCH DVEŘÍ, VČ. CYLIDRICKÉ VLOŽKY, AUTOMATICKÉ ZAJIŠTĚNÍ A ODJIŠTĚNÍ PASIVNÍHO KŘÍDLA, DVEŘNÍ KŘÍDLA OPATŘENA POŽÁRNÍ KONZOLOU S INTEGROVANÝM KOORDINÁTOREM A INTEGROVANÝMI MAGNETY, S NASTAVITELNOU RYCHLOSTÍ, SÍLOU A ZPOŽDĚNÍM ZAVÍRÁNÍ. DVEŘE BUDOU VYBAVENY TLAČÍTKEM PRO MOŽNOST ZAJIŠTĚNÍ DVEŘÍ V OTEVŘENÉ POLOZE. VE STANDARDNÍM REŽIMU BUDE VCHOD ZAJIŠTĚN PŘES VNĚJŠÍ ČTEČKU (VIZ PROJEKT SLABOPROUDU). ODCHOD BUDE VŽDY MOŽNÝ PŘES PANIKOVOU KLIKU. PŘI OTEVŘENÍ AKTIVNÍHO KŘÍDLA DOJDE K AUTOMATICKÉMU ODBLOKOVÁNÍ PASIVNÍHO KŘÍDLA DVEŘÍ (ZÁSTRČE SE ZASUNOU A KŘÍDLO BUDE DRŽENO NA ZAVÍRAČI). V PŘÍPADĚ POPLACHU EPS (ODPOJENÍ NAPÁJENÍ) BUDE DÍKY REVERZNÍMU REŽIMU ELEKTROMECHANICKÉHO ZÁMKU AKTIVOVÁNA VNĚJŠÍ KLIKA A TÍM ZAJIŠTĚN VNIK POŽÁRNÍCH JEDNOTEK DO OBJEKTU (ČSN 730802). ČSN EN 1634 BUDE SPLNĚNA INSTALACÍ SAMOZAMYKACÍHO ZÁMKU - DVEŘE BUDOU DRŽET PEVNĚ MINIMÁLNĚ VE DVOU BODECH. VČETNĚ PRŮCHODEK DO ZÁRUBNĚ A KŘÍDLA PRO SLABOPROUDÉ NAPOJENÍ.
ODEMYKÁNÍ DVEŘÍ SYSTÉMEM GENERÁLNÍHO A HLAVNÍHO KLÍČE - PŘESNÉ POŽADAVKY KONZULTOVAT S INVESTOREM.

VÝROBEK NUTNO ZKOORDINOVAT S POMOCNÝM OCELOVÝM RÁMEM - VÝROBKEM Z/28.

POVRCHOVÁ ÚPRAVA: BEZESPARÝ POVRCH, PRÁŠKOVÁ VYPALOVANÁ BARVA.
DVEŘNÍ KŘÍDLO BUDE OPATŘENO VE VÝŠCE 1400 mm OD PODLAHY VÝRAZNÝM PRUHEM ZE ZNAČEK Z MATNÉ SAMOLEPÍCÍ FOLIE O ROZMĚRU MIN. 50x50 mm (VZDÁLENOST OD SEBE 50 mm), JASNĚ VIDITELNÝMI PROTI POZADÍ.

SVĚTLOST PŘI OTEVŘENÍ: 1600 x 2100 mm
SVĚTLOST STAVEBNÍHO OTVORU: 1800 x 2200 mm

| | 1PP | 1NP | 2NP | 3NP | CELK. |
|---|---|---|---|---|---|
| P | - | - | - | - | - |
| L | - | 1 | - | - | 1 ks |

**PŘED ZAPOČETÍM VÝROBY VŠECH VÝROBKŮ NUTNO PROVÉST SKUTEČNÉ ZAMĚŘENÍ NA STAVBĚ!**

# VÝROBKY ZÁMEČNICKÉ



| OZN. | SCHEMA | POPIS | POČET 1PP | 1NP | 2NP | 3NP | CELK. |
|---|---|---|---|---|---|---|---|
| Z 45 | | | | | | | |

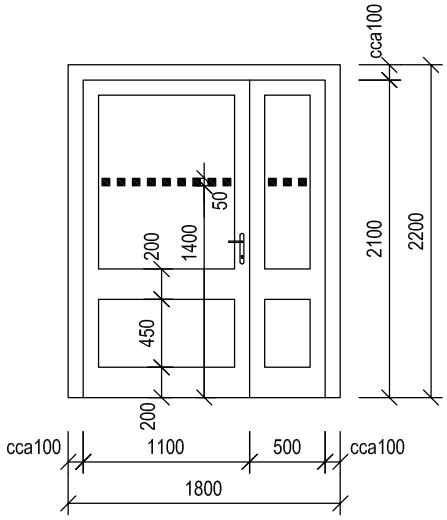


VNITŘNÍ PROSKLENÁ STĚNA Z PROFILŮ AL, SLOŽENÁ Z DVOUKŘÍDLOVÝCH ASYMETRICKÝCH OTOČNÝCH DVEŘÍ A RÁMU.
ZASKLENÍ JEDNODUŠE SKLEM BEZPEČNOSTNÍM LEPENÝM (VRSTVENÝM) ČIRÝM.
KOVÁNÍ ŠTÍTOVÉ, PANIKOVÁ KLIKA-KLIKA (VOLITELNÉ FUNKCE VNITŘNÍ A VNĚJŠÍ KLIKY), PRO ÚNIK Z MÍSTNOSTI 112 DO MÍSTNOSTI 123, Z BROUŠENÉ NEREZI, ZÁMEK DVEŘÍ ÚZKÝ ELEKTROMECHANICKÝ UMOŽŇUJÍCÍ PŘEPÍNÁNÍ NORMÁLNÍHO A REVERZNÍHO REŽIMU, SAMOZAMYKACÍ, DO ÚNIKOVÝCH DVEŘÍ, VČ. CYLIDRICKÉ VLOŽKY, AUTOMATICKÉ ZAJIŠTĚNÍ A ODJIŠTĚNÍ PASIVNÍHO KŘÍDLA, OBĚ KŘÍDLA OPATŘENA SAMOZAVÍRAČEM S KOORDINÁTOREM ZAVÍRÁNÍ KŘÍDEL, S NASTAVITELNOU RYCHLOSTÍ, SÍLOU A ZPOŽDĚNÍM ZAVÍRÁNÍ.
VE STANDARDNÍM REŽIMU BUDE VCHOD ZAJIŠTĚN PŘES VNĚJŠÍ ČTEČKU (VIZ PROJEKT SLABOPROUDU). ODCHOD BUDE VŽDY MOŽNÝ PŘES PANIKOVOU KLIKU. PŘI OTEVŘENÍ AKTIVNÍHO KŘÍDLA DOJDE K AUTOMATICKÉMU ODBLOKOVÁNÍ PASIVNÍHO KŘÍDLA DVEŘÍ (ZÁSTRČE SE ZASUNOU A KŘÍDLO BUDE DRŽENO NA ZAVÍRAČI). V PŘÍPADĚ POPLACHU EPS (ODPOJENÍ NAPÁJENÍ) BUDE DÍKY REVERZNÍMU REŽIMU ELEKTROMECHANICKÉHO ZÁMKU AKTIVOVÁNA VNĚJŠÍ KLIKA A TÍM ZAJIŠTĚN VNIK POŽÁRNÍCH JEDNOTEK DO OBJEKTU (ČSN 730802). ČSN EN 1634 BUDE SPLNĚNA INSTALACÍ SAMOZAMYKACÍHO ZÁMKU - DVEŘE BUDOU DRŽET PEVNĚ MINIMÁLNĚ VE DVOU BODECH. VČETNĚ PRŮCHODEK DO ZÁRUBNĚ A KŘÍDLA PRO SLABOPROUDÉ NAPOJENÍ.
ODEMYKÁNÍ DVEŘÍ SYSTÉMEM GENERÁLNÍHO A HLAVNÍHO KLÍČE - PŘESNÉ POŽADAVKY KONZULTOVAT S INVESTOREM.
POVRCHOVÁ ÚPRAVA: BEZESPARÝ POVRCH, PRÁŠKOVÁ VYPALOVANÁ BARVA.
DVEŘNÍ KŘÍDLO BUDE OPATŘENO VE VÝŠCE 1400 mm OD PODLAHY VÝRAZNÝM PRUHEM ZE ZNAČEK Z MATNÉ SAMOLEPÍCÍ FOLIE O ROZMĚRU MIN. 50x50 mm (VZDÁLENOST OD SEBE 50 mm), JASNĚ VIDITELNÝMI PROTI POZADÍ.

SVĚTLOST PŘI OTEVŘENÍ: 1600 x 2100 mm
SVĚTLOST STAVEBNÍHO OTVORU: 1800 x 2200 mm

| | 1PP | 1NP | 2NP | 3NP | CELK. |
|---|---|---|---|---|---|
| P | - | - | - | - | - |
| L | - | 1 | - | - | 1 ks |

**PŘED ZAPOČETÍM VÝROBY VŠECH VÝROBKŮ NUTNO PROVÉST SKUTEČNÉ ZAMĚŘENÍ NA STAVBĚ!**

# VÝROBKY ZÁMEČNICKÉ



| OZN. | SCHEMA | POPIS | POČET | | | | |
|---|---|---|---|---|---|---|---|
| | | | 1PP | 1NP | 2NP | 3NP | CELK. |
| Z 46 | | | | | | | |

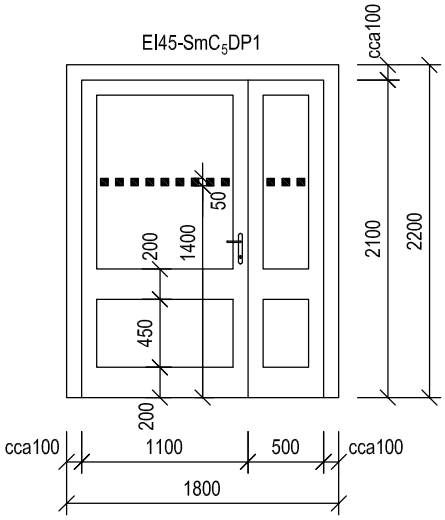


VNITŘNÍ PROSKLENÁ STĚNA Z PROFILŮ AL, SLOŽENÁ Z DVOUKŘÍDLOVÝCH ASYMETRICKÝCH OTOČNÝCH DVEŘÍ A RÁMU.
POŽÁRNÍ ODOLNOST: EI45-SmC$_5$DP1.
ZASKLENÍ JEDNODUŠE SKLEM BEZPEČNOSTNÍM LEPENÝM (VRSTVENÝM) ČIRÝM.
KOVÁNÍ ŠTÍTOVÉ, PANIKOVÁ KLIKA-KLIKA (VOLITELNÉ FUNKCE VNITŘNÍ A VNĚJŠÍ KLIKY), PRO ÚNIK Z MÍSTNOSTI 107 DO MÍSTNOSTI 108, Z BROUŠENÉ NEREZI, ZÁMEK DVEŘÍ ÚZKÝ ELEKTROMECHANICKÝ UMOŽŇUJÍCÍ PŘEPÍNÁNÍ NORMÁLNÍHO A REVERZNÍHO REŽIMU, SAMOZAMYKACÍ, DO ÚNIKOVÝCH DVEŘÍ, VČ. CYLIDRICKÉ VLOŽKY, AUTOMATICKÉ ZAJIŠTĚNÍ A ODJIŠTĚNÍ PASIVNÍHO KŘÍDLA, OBĚ KŘÍDLA OPATŘENA SAMOZAVÍRAČEM S KOORDINÁTOREM ZAVÍRÁNÍ KŘÍDEL, S NASTAVITELNOU RYCHLOSTÍ, SÍLOU A ZPOŽDĚNÍM ZAVÍRÁNÍ.
VE STANDARDNÍM REŽIMU BUDE VCHOD ZAJIŠTĚN PŘES VNĚJŠÍ ČTEČKU (VIZ PROJEKT SLABOPROUDU). ODCHOD BUDE VŽDY MOŽNÝ PŘES PANIKOVOU KLIKU. PŘI OTEVŘENÍ AKTIVNÍHO KŘÍDLA DOJDE K AUTOMATICKÉMU ODBLOKOVÁNÍ PASIVNÍHO KŘÍDLA DVEŘÍ (ZÁSTRČE SE ZASUNOU A KŘÍDLO BUDE DRŽENO NA ZAVÍRAČI). V PŘÍPADĚ POPLACHU EPS (ODPOJENÍ NAPÁJENÍ) BUDE DÍKY REVERZNÍMU REŽIMU ELEKTROMECHANICKÉHO ZÁMKU AKTIVOVÁNA VNĚJŠÍ KLIKA A TÍM ZAJIŠTĚN VNIK POŽÁRNÍCH JEDNOTEK DO OBJEKTU (ČSN 730802). ČSN EN 1634 BUDE SPLNĚNA INSTALACÍ SAMOZAMYKACÍHO ZÁMKU - DVEŘE BUDOU DRŽET PEVNĚ MINIMÁLNĚ VE DVOU BODECH. VČETNĚ PRŮCHODEK DO ZÁRUBNĚ A KŘÍDLA PRO SLABOPROUDÉ NAPOJENÍ.
ODEMYKÁNÍ DVEŘÍ SYSTÉMEM GENERÁLNÍHO A HLAVNÍHO KLÍČE - PŘESNÉ POŽADAVKY KONZULTOVAT S INVESTOREM.
POVRCHOVÁ ÚPRAVA: BEZESPARÝ POVRCH, PRÁŠKOVÁ VYPALOVANÁ BARVA.
DVEŘNÍ KŘÍDLO BUDE OPATŘENO VE VÝŠCE 1400 mm OD PODLAHY VÝRAZNÝM PRUHEM ZE ZNAČEK Z MATNÉ SAMOLEPÍCÍ FOLIE O ROZMĚRU MIN. 50x50 mm (VZDÁLENOST OD SEBE 50 mm), JASNĚ VIDITELNÝMI PROTI POZADÍ.

SVĚTLOST PŘI OTEVŘENÍ: 1600 x 2100 mm
SVĚTLOST STAVEBNÍHO OTVORU: 1800 x 2200 mm

| | 1PP | 1NP | 2NP | 3NP | CELK. |
|---|---|---|---|---|---|
| P | - | - | - | - | - |
| L | - | 1 | - | - | 1 ks |

**PŘED ZAPOČETÍM VÝROBY VŠECH VÝROBKŮ NUTNO PROVÉST SKUTEČNÉ ZAMĚŘENÍ NA STAVBĚ!**

# VÝROBKY ZÁMEČNICKÉ



| OZN. | SCHEMA | POPIS | POČET 1PP | 1NP | 2NP | 3NP | CELK. |
|---|---|---|---|---|---|---|---|
| Z 47 | | | | | | | |

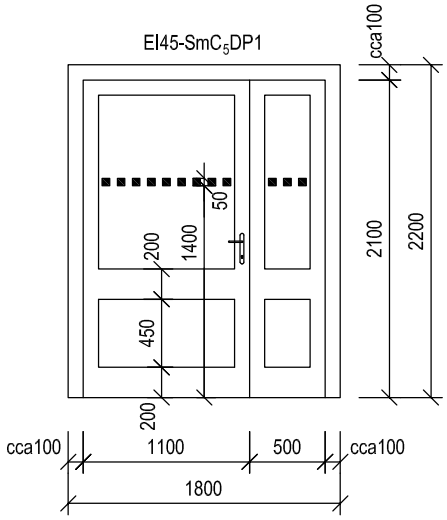


VNITŘNÍ PROSKLENÁ STĚNA Z PROFILŮ AL, SLOŽENÁ Z DVOUKŘÍDLOVÝCH ASYMETRICKÝCH OTOČNÝCH DVEŘÍ A RÁMU.
POŽÁRNÍ ODOLNOST: EI45-SmC$_5$DP1.
ZASKLENÍ JEDNODUŠE SKLEM BEZPEČNOSTNÍM LEPENÝM (VRSTVENÝM) ČIRÝM.
KOVÁNÍ ŠTÍTOVÉ, PANIKOVÁ KLIKA-KLIKA (VOLITELNÉ FUNKCE VNITŘNÍ A VNĚJŠÍ KLIKY), PRO ÚNIK Z MÍSTNOSTI 107 DO MÍSTNOSTI 108, Z BROUŠENÉ NEREZI, ZÁMEK DVEŘÍ ÚZKÝ ELEKTROMECHANICKÝ UMOŽŇUJÍCÍ PŘEPÍNÁNÍ NORMÁLNÍHO A REVERZNÍHO REŽIMU, SAMOZAMYKACÍ, DO ÚNIKOVÝCH DVEŘÍ, VČ. CYLIDRICKÉ VLOŽKY, AUTOMATICKÉ ZAJIŠTĚNÍ A ODJIŠTĚNÍ PASIVNÍHO KŘÍDLA, DVEŘNÍ KŘÍDLA OPATŘENA POŽÁRNÍ KONZOLOU S INTEGROVANÝM KOORDINÁTOREM A INTEGROVANÝMI MAGNETY, S NASTAVITELNOU RYCHLOSTÍ, SÍLOU A ZPOŽDĚNÍM ZAVÍRÁNÍ. DVEŘE BUDOU VYBAVENY TLAČÍTKEM PRO MOŽNOST ZAJIŠTĚNÍ DVEŘÍ V OTEVŘENÉ POLOZE. VE STANDARDNÍM REŽIMU BUDE VCHOD ZAJIŠTĚN PŘES VNĚJŠÍ ČTEČKU (VIZ PROJEKT SLABOPROUDU). ODCHOD BUDE VŽDY MOŽNÝ PŘES PANIKOVOU KLIKU. PŘI OTEVŘENÍ AKTIVNÍHO KŘÍDLA DOJDE K AUTOMATICKÉMU ODBLOKOVÁNÍ PASIVNÍHO KŘÍDLA DVEŘÍ (ZÁSTRČE SE ZASUNOU A KŘÍDLO BUDE DRŽENO NA ZAVÍRAČI). V PŘÍPADĚ POPLACHU EPS (ODPOJENÍ NAPÁJENÍ) BUDE DÍKY REVERZNÍMU REŽIMU ELEKTROMECHANICKÉHO ZÁMKU AKTIVOVÁNA VNĚJŠÍ KLIKA A TÍM ZAJIŠTĚN VNIK POŽÁRNÍCH JEDNOTEK DO OBJEKTU (ČSN 730802). ČSN EN 1634 BUDE SPLNĚNA INSTALACÍ SAMOZAMYKACÍHO ZÁMKU - DVEŘE BUDOU DRŽET PEVNĚ MINIMÁLNĚ VE DVOU BODECH. VČETNĚ PRŮCHODEK DO ZÁRUBNĚ A KŘÍDLA PRO SLABOPROUDÉ NAPOJENÍ.
ODEMYKÁNÍ DVEŘÍ SYSTÉMEM GENERÁLNÍHO A HLAVNÍHO KLÍČE - PŘESNÉ POŽADAVKY KONZULTOVAT S INVESTOREM.

POVRCHOVÁ ÚPRAVA: BEZESPARÝ POVRCH, PRÁŠKOVÁ VYPALOVANÁ BARVA.
DVEŘNÍ KŘÍDLO BUDE OPATŘENO VE VÝŠCE 1400 mm OD PODLAHY VÝRAZNÝM PRUHEM ZE ZNAČEK Z MATNÉ SAMOLEPÍCÍ FOLIE O ROZMĚRU MIN. 50x50 mm (VZDÁLENOST OD SEBE 50 mm), JASNĚ VIDITELNÝMI PROTI POZADÍ.

SVĚTLOST PŘI OTEVŘENÍ: 1600 x 2100 mm
SVĚTLOST STAVEBNÍHO OTVORU: 1800 x 2200 mm

| | 1PP | 1NP | 2NP | 3NP | CELK. |
|---|---|---|---|---|---|
| P | - | - | - | - | - |
| L | - | 1 | - | - | 1 ks |

**PŘED ZAPOČETÍM VÝROBY VŠECH VÝROBKŮ NUTNO PROVÉST SKUTEČNÉ ZAMĚŘENÍ NA STAVBĚ!**

# VÝROBKY ZÁMEČNICKÉ



| OZN. | SCHEMA | POPIS | POČET | | | | |
|---|---|---|---|---|---|---|---|
| | | | 1PP | 1NP | 2NP | 3NP | CELK. |
| Z 48 | | | | | | | |

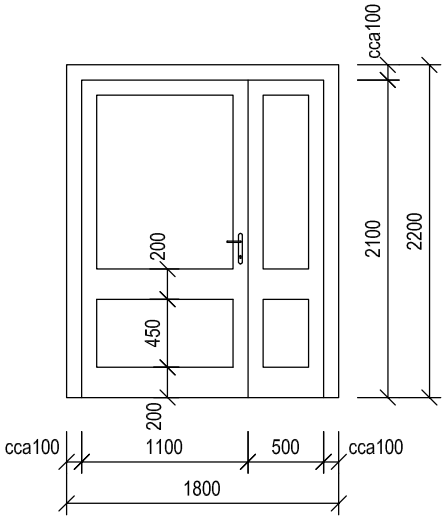


VNITŘNÍ PROSKLENÁ STĚNA Z PROFILŮ AL, SLOŽENÁ Z DVOUKŘÍDLOVÝCH ASYMETRICKÝCH OTOČNÝCH DVEŘÍ A RÁMU.
ZASKLENÍ JEDNODUŠE SKLEM BEZPEČNOSTNÍM LEPENÝM (VRSTVENÝM) NEPRŮHLEDNÝM. DVEŘE OPATŘENY ČIRÝM PRŮZOREM O PLOŠE 0,06 m².
KOVÁNÍ ŠTÍTOVÉ, PANIKOVÁ KLIKA-KLIKA (VOLITELNÉ FUNKCE VNITŘNÍ A VNĚJŠÍ KLIKY), PRO ÚNIK Z MÍSTNOSTI 205 DO MÍSTNOSTI 218, Z BROUŠENÉ NEREZI, ZÁMEK DVEŘÍ ÚZKÝ ELEKTROMECHANICKÝ UMOŽŇUJÍCÍ PŘEPÍNÁNÍ NORMÁLNÍHO A REVERZNÍHO REŽIMU, SAMOZAMYKACÍ, DO ÚNIKOVÝCH DVEŘÍ, VČ. CYLIDRICKÉ VLOŽKY, AUTOMATICKÉ ZAJIŠTĚNÍ A ODJIŠTĚNÍ PASIVNÍHO KŘÍDLA, OBĚ KŘÍDLA OPATŘENA SAMOZAVÍRAČEM S KOORDINÁTOREM ZAVÍRÁNÍ KŘÍDEL, S NASTAVITELNOU RYCHLOSTÍ, SÍLOU A ZPOŽDĚNÍM ZAVÍRÁNÍ.
VE STANDARDNÍM REŽIMU BUDE VCHOD ZAJIŠTĚN PŘES VNĚJŠÍ ČTEČKU A TABLO (VIZ PROJEKT SLABOPROUDU). ODCHOD BUDE VŽDY MOŽNÝ PŘES PANIKOVOU KLIKU. PŘI OTEVŘENÍ AKTIVNÍHO KŘÍDLA DOJDE K AUTOMATICKÉMU ODBLOKOVÁNÍ PASIVNÍHO KŘÍDLA DVEŘÍ (ZÁSTRČE SE ZASUNOU A KŘÍDLO BUDE DRŽENO NA ZAVÍRAČI). V PŘÍPADĚ POPLACHU EPS (ODPOJENÍ NAPÁJENÍ) BUDE DÍKY REVERZNÍMU REŽIMU ELEKTROMECHANICKÉHO ZÁMKU AKTIVOVÁNA VNĚJŠÍ KLIKA A TÍM ZAJIŠTĚN VNIK POŽÁRNÍCH JEDNOTEK DO OBJEKTU (ČSN 730802). ČSN EN 1634 BUDE SPLNĚNA INSTALACÍ SAMOZAMYKACÍHO ZÁMKU - DVEŘE BUDOU DRŽET PEVNĚ MINIMÁLNĚ VE DVOU BODECH. VČETNĚ PRŮCHODEK DO ZÁRUBNĚ A KŘÍDLA PRO SLABOPROUDÉ NAPOJENÍ.
ODEMYKÁNÍ DVEŘÍ SYSTÉMEM GENERÁLNÍHO A HLAVNÍHO KLÍČE - PŘESNÉ POŽADAVKY KONZULTOVAT S INVESTOREM.

VÝROBEK NUTNO ZKOORDINOVAT S POMOCNÝM OCELOVÝM RÁMEM - VÝROBKEM Z/31.

POVRCHOVÁ ÚPRAVA: BEZESPARÝ POVRCH, PRÁŠKOVÁ VYPALOVANÁ BARVA.

SVĚTLOST PŘI OTEVŘENÍ: 1600 x 2100 mm
SVĚTLOST STAVEBNÍHO OTVORU: 1800 x 2200 mm

| | 1PP | 1NP | 2NP | 3NP | CELK. |
|---|---|---|---|---|---|
| P | - | - | - | - | - |
| L | - | - | 1 | - | 1 ks |

**PŘED ZAPOČETÍM VÝROBY VŠECH VÝROBKŮ NUTNO PROVÉST SKUTEČNÉ ZAMĚŘENÍ NA STAVBĚ!**

# VÝROBKY ZÁMEČNICKÉ



| OZN. | SCHEMA | POPIS | POČET 1PP | 1NP | 2NP | 3NP | CELK. |
|---|---|---|---|---|---|---|---|
| Z/49 | | | | | | | |

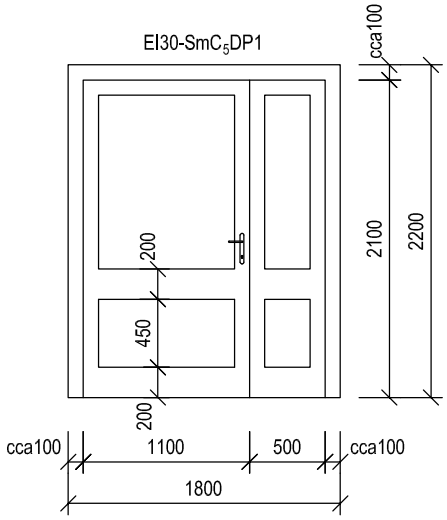


VNITŘNÍ PROSKLENÁ STĚNA Z PROFILŮ AL, SLOŽENÁ Z DVOUKŘÍDLOVÝCH ASYMETRICKÝCH OTOČNÝCH DVEŘÍ A RÁMU.
POŽÁRNÍ ODOLNOST: EI30-SmC$_5$DP1.
ZASKLENÍ DVOJSKLEM BEZPEČNOSTNÍM LEPENÝM (VRSTVENÝM) S VLEPENOU NEPRŮHLEDNOU FOLIÍ.
DVEŘE OPATŘENY ČIRÝM PRŮZOREM O PLOŠE 0,06 m².
KOVÁNÍ ŠTÍTOVÉ, PANIKOVÁ KLIKA-KLIKA (VOLITELNÉ FUNKCE VNITŘNÍ A VNĚJŠÍ KLIKY), PRO ÚNIK Z MÍSTNOSTI 205 DO MÍSTNOSTI 201, Z BROUŠENÉ NEREZI, ZÁMEK DVEŘÍ ÚZKÝ ELEKTROMECHANICKÝ UMOŽŇUJÍCÍ PŘEPÍNÁNÍ NORMÁLNÍHO A REVERZNÍHO REŽIMU, SAMOZAMYKACÍ, DO ÚNIKOVÝCH DVEŘÍ, VČ. CYLIDRICKÉ VLOŽKY, AUTOMATICKÉ ZAJIŠTĚNÍ A ODJIŠTĚNÍ PASIVNÍHO KŘÍDLA, OBĚ KŘÍDLA OPATŘENA SAMOZAVÍRAČEM S KOORDINÁTOREM ZAVÍRÁNÍ KŘÍDEL, S NASTAVITELNOU RYCHLOSTÍ, SÍLOU A ZPOŽDĚNÍM ZAVÍRÁNÍ.
VE STANDARDNÍM REŽIMU BUDE VCHOD ZAJIŠTĚN PŘES VNĚJŠÍ ČTEČKU A TABLO (VIZ PROJEKT SLABOPROUDU). ODCHOD BUDE VŽDY MOŽNÝ PŘES PANIKOVOU KLIKU. PŘI OTEVŘENÍ AKTIVNÍHO KŘÍDLA DOJDE K AUTOMATICKÉMU ODBLOKOVÁNÍ PASIVNÍHO KŘÍDLA DVEŘÍ (ZÁSTRČE SE ZASUNOU A KŘÍDLO BUDE DRŽENO NA ZAVÍRAČI). V PŘÍPADĚ POPLACHU EPS (ODPOJENÍ NAPÁJENÍ) BUDE DÍKY REVERZNÍMU REŽIMU ELEKTROMECHANICKÉHO ZÁMKU AKTIVOVÁNA VNĚJŠÍ KLIKA A TÍM ZAJIŠTĚN VNIK POŽÁRNÍCH JEDNOTEK DO OBJEKTU (ČSN 730802). ČSN EN 1634 BUDE SPLNĚNA INSTALACÍ SAMOZAMYKACÍHO ZÁMKU - DVEŘE BUDOU DRŽET PEVNĚ MINIMÁLNĚ VE DVOU BODECH. VČETNĚ PRŮCHODEK DO ZÁRUBNĚ A KŘÍDLA PRO SLABOPROUDÉ NAPOJENÍ.
ODEMYKÁNÍ DVEŘÍ SYSTÉMEM GENERÁLNÍHO A HLAVNÍHO KLÍČE - PŘESNÉ POŽADAVKY KONZULTOVAT S INVESTOREM.

VÝROBEK NUTNO ZKOORDINOVAT S POMOCNÝM OCELOVÝM RÁMEM - VÝROBKEM Z/31.

POVRCHOVÁ ÚPRAVA: BEZESPARÝ POVRCH, PRÁŠKOVÁ VYPALOVANÁ BARVA.

SVĚTLOST PŘI OTEVŘENÍ: 1600 x 2100 mm
SVĚTLOST STAVEBNÍHO OTVORU: 1800 x 2200 mm

| | 1PP | 1NP | 2NP | 3NP | CELK. |
|---|---|---|---|---|---|
| P | - | - | 1 | - | 1 ks |
| L | - | - | - | - | - |

**PŘED ZAPOČETÍM VÝROBY VŠECH VÝROBKŮ NUTNO PROVÉST SKUTEČNÉ ZAMĚŘENÍ NA STAVBĚ!**

# VÝROBKY ZÁMEČNICKÉ



| OZN. | SCHEMA | POPIS | POČET | | | | |
|---|---|---|---|---|---|---|---|
| | | | 1PP | 1NP | 2NP | 3NP | CELK. |
| Z/50 | | | | | | | |

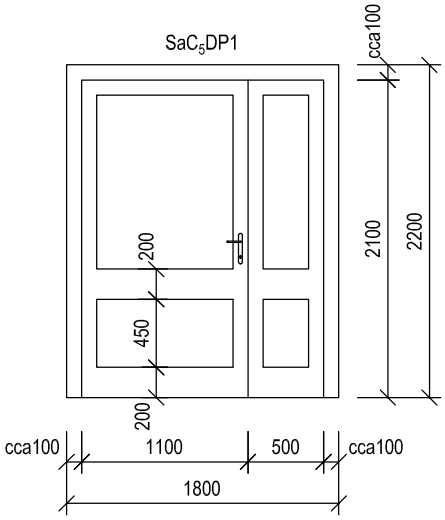


VNITŘNÍ PROSKLENÁ STĚNA Z PROFILŮ AL, SLOŽENÁ Z DVOUKŘÍDLOVÝCH ASYMETRICKÝCH OTOČNÝCH DVEŘÍ A RÁMU.
POŽÁRNÍ UZÁVĚR KOUŘOTĚSNÝ: S $_{a}C_{5}$ DP1.
ZASKLENÍ DVOJSKLEM BEZPEČNOSTNÍM LEPENÝM (VRSTVENÝM) S VLEPENOU NEPRŮHLEDNOU FOLIÍ.
DVEŘE OPATŘENY ČIRÝM PRŮZOREM O PLOŠE 0,06 m².
KOVÁNÍ ŠTÍTOVÉ, PANIKOVÁ KLIKA-KLIKA (VOLITELNÉ FUNKCE VNITŘNÍ A VNĚJŠÍ KLIKY), PRO ÚNIK Z MÍSTNOSTI 201 DO CHODBY, Z BROUŠENÉ NEREZI, ZÁMEK DVEŘÍ ÚZKÝ ELEKTROMECHANICKÝ UMOŽŇUJÍCÍ PŘEPÍNÁNÍ NORMÁLNÍHO A REVERZNÍHO REŽIMU, SAMOZAMYKACÍ, DO ÚNIKOVÝCH DVEŘÍ, VČ. CYLIDRICKÉ VLOŽKY, AUTOMATICKÉ ZAJIŠTĚNÍ A ODJIŠTĚNÍ PASIVNÍHO KŘÍDLA, OBĚ KŘÍDLA OPATŘENA SAMOZAVÍRAČEM S KOORDINÁTOREM ZAVÍRÁNÍ KŘÍDEL, S NASTAVITELNOU RYCHLOSTÍ, SÍLOU A ZPOŽDĚNÍM ZAVÍRÁNÍ.
VE STANDARDNÍM REŽIMU BUDE VCHOD ZAJIŠTĚN PŘES VNĚJŠÍ ČTEČKU A TABLO (VIZ PROJEKT SLABOPROUDU). ODCHOD BUDE VŽDY MOŽNÝ PŘES PANIKOVOU KLIKU. PŘI OTEVŘENÍ AKTIVNÍHO KŘÍDLA DOJDE K AUTOMATICKÉMU ODBLOKOVÁNÍ PASIVNÍHO KŘÍDLA DVEŘÍ (ZÁSTRČE SE ZASUNOU A KŘÍDLO BUDE DRŽENO NA ZAVÍRAČI). V PŘÍPADĚ POPLACHU EPS (ODPOJENÍ NAPÁJENÍ) BUDE DÍKY REVERZNÍMU REŽIMU ELEKTROMECHANICKÉHO ZÁMKU AKTIVOVÁNA VNĚJŠÍ KLIKA A TÍM ZAJIŠTĚN VNIK POŽÁRNÍCH JEDNOTEK DO OBJEKTU (ČSN 730802). ČSN EN 1634 BUDE SPLNĚNA INSTALACÍ SAMOZAMYKACÍHO ZÁMKU - DVEŘE BUDOU DRŽET PEVNĚ MINIMÁLNĚ VE DVOU BODECH. VČETNĚ PRŮCHODEK DO ZÁRUBNĚ A KŘÍDLA PRO SLABOPROUDÉ NAPOJENÍ.
ODEMYKÁNÍ DVEŘÍ SYSTÉMEM GENERÁLNÍHO A HLAVNÍHO KLÍČE - PŘESNÉ POŽADAVKY KONZULTOVAT S INVESTOREM.

VÝROBEK NUTNO ZKOORDINOVAT S POMOCNÝM OCELOVÝM RÁMEM - VÝROBKEM Z/31.

POVRCHOVÁ ÚPRAVA: BEZESPARÝ POVRCH, PRÁŠKOVÁ VYPALOVANÁ BARVA.

SVĚTLOST PŘI OTEVŘENÍ: 1600 x 2100 mm
SVĚTLOST STAVEBNÍHO OTVORU: 1800 x 2200 mm

| | 1PP | 1NP | 2NP | 3NP | CELK. |
|---|---|---|---|---|---|
| P | - | - | - | - | - |
| L | - | - | 1 | - | 1 ks |

**PŘED ZAPOČETÍM VÝROBY VŠECH VÝROBKŮ NUTNO PROVÉST SKUTEČNÉ ZAMĚŘENÍ NA STAVBĚ!**

# VÝROBKY ZÁMEČNICKÉ



| OZN. | SCHEMA | POPIS | POČET 1PP | 1NP | 2NP | 3NP | CELK. |
|---|---|---|---|---|---|---|---|
| Z/51 | | | | | | | |

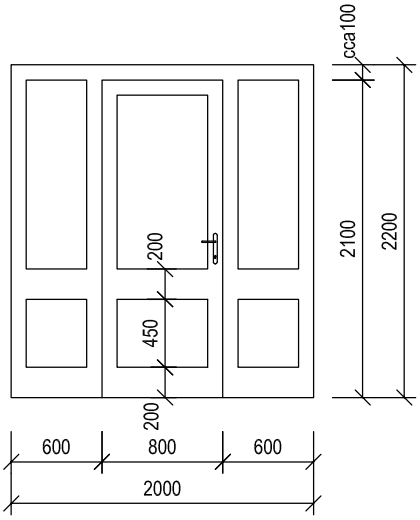


VNITŘNÍ PROSKLENÁ STĚNA Z PROFILŮ AL, SLOŽENÁ Z JEDNOKŘÍDLOVÝCH OTOČNÝCH DVEŘÍ, DVOU BOČNÍCH PEVNÝCH DÍLŮ A RÁMU.
ZASKLENÍ JEDNODUŠE SKLEM BEZPEČNOSTNÍM LEPENÝM (VRSTVENÝM) NEPRŮHLEDNÝM.
KOVÁNÍ ŠTÍTOVÉ, PANIKOVÁ KLIKA-KLIKA (VOLITELNÉ FUNKCE VNITŘNÍ A VNĚJŠÍ KLIKY), PRO ÚNIK Z MÍSTNOSTI 226 DO MÍSTNOSTI 218, Z BROUŠENÉ NEREZI, ZÁMEK DVEŘÍ ÚZKÝ ELEKTROMECHANICKÝ UMOŽŇUJÍCÍ PŘEPÍNÁNÍ NORMÁLNÍHO A REVERZNÍHO REŽIMU, SAMOZAMYKACÍ, DO ÚNIKOVÝCH DVEŘÍ, VČ. CYLIDRICKÉ VLOŽKY, DVEŘNÍ KŘÍDLO OPATŘENO SAMOZAVÍRAČEM S NASTAVITELNOU RYCHLOSTÍ, SÍLOU A ZPOŽDĚNÍM ZAVÍRÁNÍ.
VE STANDARDNÍM REŽIMU BUDE VCHOD ZAJIŠTĚN PŘES VNĚJŠÍ ČTEČKU A TABLO (VIZ PROJEKT SLABOPROUDU). ODCHOD BUDE VŽDY MOŽNÝ PŘES PANIKOVOU KLIKU. V PŘÍPADĚ POPLACHU EPS (ODPOJENÍ NAPÁJENÍ) BUDE DÍKY REVERZNÍMU REŽIMU ELEKTROMECHANICKÉHO ZÁMKU AKTIVOVÁNA VNĚJŠÍ KLIKA A TÍM ZAJIŠTĚN VNIK POŽÁRNÍCH JEDNOTEK DO OBJEKTU (ČSN 730802). ČSN EN 1634 BUDE SPLNĚNA INSTALACÍ SAMOZAMYKACÍHO ZÁMKU - DVEŘE BUDOU DRŽET PEVNĚ MINIMÁLNĚ VE DVOU BODECH.
VČETNĚ PRŮCHODEK DO ZÁRUBNĚ A KŘÍDLA PRO SLABOPROUDÉ NAPOJENÍ.
ODEMYKÁNÍ DVEŘÍ SYSTÉMEM GENERÁLNÍHO A HLAVNÍHO KLÍČE - PŘESNÉ POŽADAVKY KONZULTOVAT S INVESTOREM.

VÝROBEK NUTNO ZKOORDINOVAT S POMOCNÝM OCELOVÝM RÁMEM - VÝROBKEM Z/30.

POVRCHOVÁ ÚPRAVA: BEZESPARÝ POVRCH, PRÁŠKOVÁ VYPALOVANÁ BARVA.

SVĚTLOST PŘI OTEVŘENÍ: 800 x 2100 mm
SVĚTLOST STAVEBNÍHO OTVORU: 2000 x 2200 mm

| | 1PP | 1NP | 2NP | 3NP | CELK. |
|---|---|---|---|---|---|
| P | - | - | 1 | - | 1 ks |
| L | - | - | - | - | - |

**PŘED ZAPOČETÍM VÝROBY VŠECH VÝROBKŮ NUTNO PROVÉST SKUTEČNÉ ZAMĚŘENÍ NA STAVBĚ!**

# VÝROBKY ZÁMEČNICKÉ



| OZN. | SCHEMA | POPIS | POČET | | | | |
|---|---|---|---|---|---|---|---|
| | | | 1PP | 1NP | 2NP | 3NP | CELK. |
| Z 52 | | | | | | | |

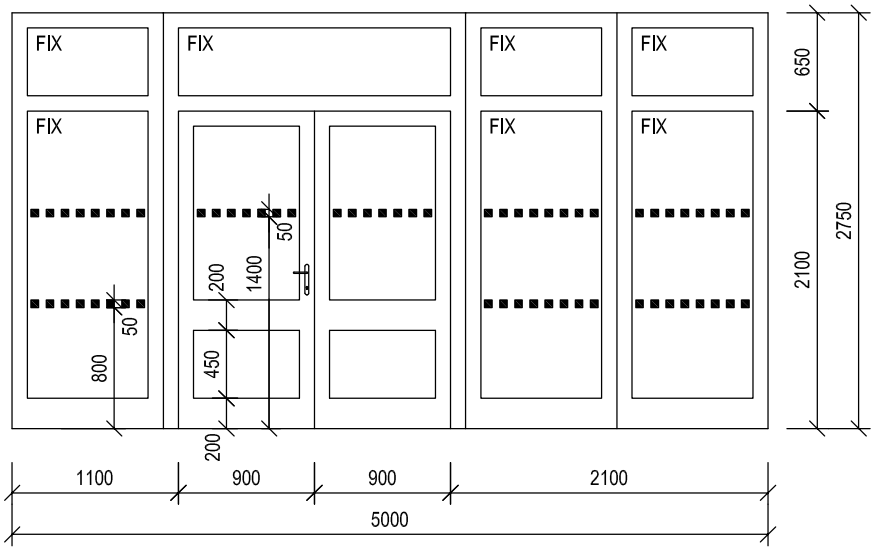


VNĚJŠÍ CELOPROSKLENÁ STĚNA Z PROFILŮ AL, S PŘERUŠENÝM TEPELNÝM MOSTEM, SLOŽENÁ Z DVOUKŘÍDLOVÝCH OTOČNÝCH DVEŘÍ, PROSKLENÉHO NADSVĚTLÍKU A RÁMU.
DVEŘNÍ KŘÍDLA I NADSVĚTLÍK ZASKLENY IZOLAČNÍM DVOJSKLEM BEZPEČNOSTNÍM VRSTVENÝM (LEPENÝM) ČIRÝM, S TEPLÝM DISTANČNÍM RÁMEČKEM ZE SPECIÁLNÍ HMOTY OBOHACENÉ O SKLENĚNÁ VLÁKNA.
SOUČINITEL PROSTUPU TEPLA CELÉ STĚNY Uw(stěny) ≤1,50 W/(m²K). DVEŘNÍ KŘÍDLA VYBAVENA CELOOBVODOVÝM TĚSNĚNÍM A AUTOMATICKOU TĚSNICÍ PODLAHOVOU LIŠTOU.
KOVÁNÍ ŠTÍTOVÉ, Z JEDNÉ STRANY PANIKOVÁ KLIKA NA OBOU KŘÍDLECH, Z DRUHÉ STRANY KLIKA (VOLITELNÉ FUNKCE VNITŘNÍ A VNĚJŠÍ KLIKY), PRO ÚNIK Z MÍSTNOSTI 123 DO EXTERIÉRU, ZE STRANY INTERIÉRU NA OBOU KŘÍDLECH PANIKOVÁ HRAZDA, Z BROUŠENÉ NEREZI, DVEŘE SE OTEVŘOU NEZÁVISLE NA SOBĚ STISKNUTÍM KLIKY NA AKTIVNÍM NEBO PASIVNÍM KŘÍDLE. V AKTIVNÍM KŘÍDLE JE OSAZEN ELEKTROMECHANICKÝ SAMOZAMYKACÍ VÍCEBODOVÝ ZÁMEK V REVERZNÍM REŽIMU PRO POŽÁRNÍ DVEŘE, V PASIVNÍM KŘÍDLE SESTAVA ZÁMKŮ A ROZVOR PRO MOŽNOST ODBLOKOVÁNÍ Z PASIVNÍ STRANY. ZÁMEK DVEŘÍ ÚZKÝ ELEKTROMECHANICKÝ UMOŽŇUJÍCÍ PŘEPÍNÁNÍ NORMÁLNÍHO A REVERZNÍHO REŽIMU, SAMOZAMYKACÍ, DO ÚNIKOVÝCH DVEŘÍ, VČ. BEZPEČNOSTNÍ CYLIDRICKÉ VLOŽKY, AUTOMATICKÉ ZAJIŠTĚNÍ A ODJIŠTĚNÍ PASIVNÍHO KŘÍDLA, OBĚ KŘÍDLA OPATŘENA SAMOZAVÍRAČEM S KOORDINÁTOREM ZAVÍRÁNÍ KŘÍDEL, S NASTAVITELNOU RYCHLOSTÍ, SÍLOU A ZPOŽDĚNÍM ZAVÍRÁNÍ.
VE STANDARDNÍM REŽIMU BUDE VCHOD ZAJIŠTĚN PŘES VNĚJŠÍ ČTEČKU A TABLO (VIZ PROJEKT SLABOPROUDU). ODCHOD BUDE VŽDY MOŽNÝ PŘES PANIKOVOU KLIKU A HRAZDY. PŘI OTEVŘENÍ AKTIVNÍHO KŘÍDLA DOJDE K AUTOMATICKÉMU ODBLOKOVÁNÍ PASIVNÍHO KŘÍDLA DVEŘÍ (ZÁSTRČE SE ZASUNOU A KŘÍDLO BUDE DRŽENO NA ZAVÍRAČI). V PŘÍPADĚ POPLACHU EPS (ODPOJENÍ NAPÁJENÍ) BUDE DÍKY REVERZNÍMU REŽIMU ELEKTROMECHANICKÉHO ZÁMKU AKTIVOVÁNA VNĚJŠÍ KLIKA A TÍM ZAJIŠTĚN VNIK POŽÁRNÍCH JEDNOTEK DO OBJEKTU (ČSN 730802). ČSN EN 1634 BUDE SPLNĚNA INSTALACÍ SAMOZAMYKACÍHO ZÁMKU - DVEŘE BUDOU DRŽET PEVNĚ MINIMÁLNĚ VE DVOU BODECH.
VČETNĚ PRŮCHODEK DO ZÁRUBNĚ A KŘÍDLA PRO SLABOPROUDÉ NAPOJENÍ.
ODEMYKÁNÍ DVEŘÍ SYSTÉMEM GENERÁLNÍHO A HLAVNÍHO KLÍČE - PŘESNÉ POŽADAVKY KONZULTOVAT S INVESTOREM.
STĚNA BUDE OPATŘENA VE VÝŠCE 800 mm A 1400 mm OD PODLAHY VÝRAZNÝM PRUHEM ZE ZNAČEK Z MATNÉ SAMOLEPÍCÍ FOLIE O ROZMĚRU MIN. 50x50 mm (VZDÁLENOST OD SEBE 50 mm), JASNĚ VIDITELNÝMI PROTI POZADÍ.
POVRCHOVÁ ÚPRAVA:
PRÁŠKOVÁ VYPALOVANÁ BARVA ,
ODSTÍN RAL 9016.
POZNÁMKA: SOUČÁSTÍ DODÁVKY BUDE ZATEPLENÍ PŘIPOJOVACÍCH SPÁR A JEJICH DOTĚSNĚNÍ ZEVNITŘ PAROTĚSNOU PÁSKOU, ZVENKU DIFÚZNĚ OTEVŘENOU PÁSKOU. PO MONTÁŽI BUDE OBNOVENO ZATEPLENÍ OSTĚNÍ A NADPRAŽÍ DLE STÁVAJÍCÍHO KZS.

SVĚTLOST PŘI OTEVŘENÍ: 1800 x 2100 mm
SVĚTLOST STAVEBNÍHO OTVORU: 5000 x 2750 mm

| | | | | |
|---|---|---|---|---|
| - | 1 | - | - | 1 ks |

**PŘED ZAPOČETÍM VÝROBY VŠECH VÝROBKŮ NUTNO PROVÉST SKUTEČNÉ ZAMĚŘENÍ NA STAVBĚ!**

# VÝROBKY ZÁMEČNICKÉ



| OZN. | SCHEMA | POPIS | | POČET 1PP | 1NP | 2NP | 3NP | CELK. |
|---|---|---|---|---|---|---|---|---|
| Z 53 | 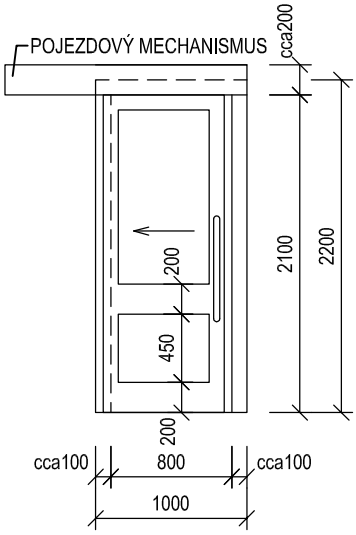 | VNITŘNÍ PROSKLENÁ STĚNA Z PROFILŮ AL, SLOŽENÁ Z JEDNOKŘÍDLOVÝCH MANUÁLNĚ POSUVNÝCH DVEŘÍ A RÁMU.<br>ZASKLENÍ JEDNODUŠE SKLEM BEZPEČNOSTNÍM LEPENÝM (VRSTVENÝM) NEPRŮHLEDNÝM.<br><br>KOVÁNÍ: OBOUSTRANNĚ TRUBKOVÉ MADLO Z BROUŠENÉ NEREZI Ø40 mm DÉLKY 700 mm PRO OTEVÍRANÍ A ZAVÍRÁNÍ DVEŘÍ OSAZENÉ HORNÍ ÚROVNÍ VE VÝŠCE 1300 mm, DVEŘE BEZ ZÁMKU.<br><br>SOUČÁSTÍ VÝROBKU JE KRYCÍ GALERIE POJEZDOVÉHO MECHANISMU, PROFILOVANÝ SVISLÝ DORAZOVÝ SLOUPEK S PRYŽOVÝM TĚSNĚNÍM. TĚSNĚNÍ DVEŘNÍHO KŘÍDLA PO CELÉM OBVODU POMOCÍ PRYŽOVÝCH LIŠT. POSUVNÉ KŘÍDLO S HORNÍM VEDENÍM A STABILIZÁTOREM PROTI ODKLOPENÍ KŘÍDLA UMÍSTĚNÝM NA PODLAZE MIMO PRŮCHOD. VÝROBKET NUTNO KOORDINOVAT S POMOCNÝM OCELOVÝM RÁMEM - VÝR. Z/32.<br><br>POVRCHOVÁ ÚPRAVA:<br>PRÁŠKOVÁ VYPALOVANÁ BARVA . | P | - | - | - | - | - |
| | | SVĚTLOST PŘI OTEVŘENÍ: 700 x 2100 mm<br>SVĚTLOST STAVEBNÍHO OTVORU: 1000 x 2200 mm | L | - | - | 2 | - | 2 ks |
| Z 54 | 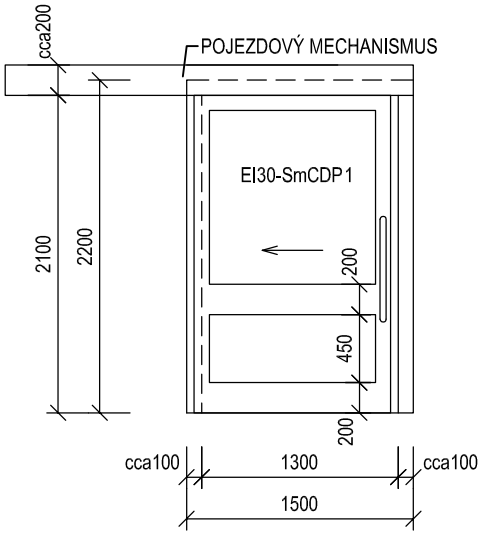 | VNITŘNÍ PROSKLENÁ STĚNA Z PROFILŮ AL, SLOŽENÁ Z JEDNOKŘÍDLOVÝCH AUTOMATICKY POSUVNÝCH DVEŘÍ A RÁMU.<br>ZASKLENÍ JEDNODUŠE SKLEM BEZPEČNOSTNÍM LEPENÝM (VRSTVENÝM) NEPRŮHLEDNÝM.<br>POŽÁRNÍ ODOLNOST: EI30-SmCDP1.<br><br>KOVÁNÍ: OTEVÍRÁNÍ DVEŘÍ AUTOMATICKÉ (NA LOKETNÍ TLAČÍTKA) S MOŽNOSTÍ RUČNÍHO OTEVŘENÍ PRO PANIKOVÝ ÚNIK OSOB, OBOUSTRANNĚ TRUBKOVÉ MADLO Z BROUŠENÉ NEREZI Ø40 mm DÉLKY 700 mm PRO OTEVÍRANÍ A ZAVÍRÁNÍ DVEŘÍ OSAZENÉ HORNÍ ÚROVNÍ VE VÝŠCE 1300 mm, DVEŘE BEZ ZÁMKU.<br><br>SOUČÁSTÍ VÝROBKU JE KRYCÍ GALERIE POJEZDOVÉHO MECHANISMU, PROFILOVANÝ SVISLÝ DORAZOVÝ SLOUPEK S PRYŽOVÝM TĚSNĚNÍM. TĚSNĚNÍ DVEŘNÍHO KŘÍDLA PO CELÉM OBVODU POMOCÍ PRYŽOVÝCH LIŠT. POSUVNÉ KŘÍDLO S HORNÍM VEDENÍM A STABILIZÁTOREM PROTI ODKLOPENÍ KŘÍDLA UMÍSTĚNÝM NA PODLAZE MIMO PRŮCHOD. VÝROBKET NUTNO KOORDINOVAT S POMOCNÝM OCELOVÝM RÁMEM - VÝR. Z/34.<br><br>POVRCHOVÁ ÚPRAVA:<br>PRÁŠKOVÁ VYPALOVANÁ BARVA . | P | - | - | - | - | - |
| | | SVĚTLOST PŘI OTEVŘENÍ: 1200 x 2100 mm<br>SVĚTLOST STAVEBNÍHO OTVORU: 1500 x 2200 mm | L | - | - | 1 | - | 1 ks |

**PŘED ZAPOČETÍM VÝROBY VŠECH VÝROBKŮ NUTNO PROVÉST SKUTEČNÉ ZAMĚŘENÍ NA STAVBĚ!**

# VÝROBKY ZÁMEČNICKÉ



| OZN. | SCHEMA | POPIS | | POČET 1PP | 1NP | 2NP | 3NP | CELK. |
|---|---|---|---|---|---|---|---|---|
| Z 55 | 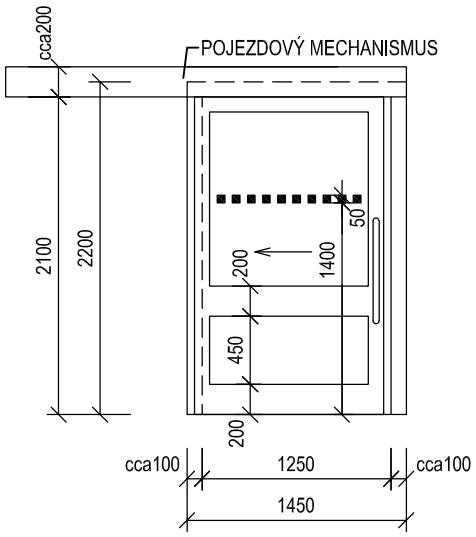 | VNITŘNÍ PROSKLENÁ STĚNA Z PROFILŮ AL, SLOŽENÁ Z JEDNOKŘÍDLOVÝCH AUTOMATICKY POSUVNÝCH DVEŘÍ A RÁMU.<br>ZASKLENÍ JEDNODUŠE SKLEM BEZPEČNOSTNÍM LEPENÝM (VRSTVENÝM) ČIRÝM.<br>DVEŘE BUDOU TRVALE DRŽENY V OTEVŘENÉ POLOZE, NA SIGNÁL EPS SE AUTOMATICKY ZAVŘOU S MOŽNOSTÍ RUČNÍHO OTEVŘENÍ PRO PANIKOVÝ ÚNIK OSOB. DVEŘE NAPOJENY NA ZÁLOŽNÍ BATERII - SOUČÁST TOHOTO VÝROBKU.<br>KOVÁNÍ: OTEVÍRÁNÍ DVEŘÍ AUTOMATICKÉ (NA LOKETNÍ TLAČÍTKA) S MOŽNOSTÍ RUČNÍHO OTEVŘENÍ PRO PANIKOVÝ ÚNIK OSOB. JEDNOSTRANNĚ TRUBKOVÉ MADLO Z BROUŠENÉ NEREZI Ø40 mm DÉLKY 700 mm PRO OTEVÍRANÍ A ZAVÍRÁNÍ DVEŘÍ OSAZENÉ HORNÍ ÚROVNÍ VE VÝŠCE 1300 mm, DVEŘE BEZ ZÁMKU.<br><br>SOUČÁSTÍ VÝROBKU JE KRYCÍ GALERIE POJEZDOVÉHO MECHANISMU, PROFILOVANÝ SVISLÝ DORAZOVÝ SLOUPEK S PRYŽOVÝM TĚSNĚNÍM. TĚSNĚNÍ DVEŘNÍHO KŘÍDLA PO CELÉM OBVODU POMOCÍ PRYŽOVÝCH LIŠT. POSUVNÉ KŘÍDLO S HORNÍM VEDENÍM A STABILIZÁTOREM PROTI ODKLOPENÍ KŘÍDLA UMÍSTĚNÝM NA PODLAZE MIMO PRŮCHOD. VÝROBKET NUTNO KOORDINOVAT S POMOCNÝM OCELOVÝM RÁMEM - VÝR. Z/30.<br><br>POVRCHOVÁ ÚPRAVA:<br>PRÁŠKOVÁ VYPALOVANÁ BARVA . | P | - | - | - | - | - |
| | | SVĚTLOST PŘI OTEVŘENÍ: 1250 x 2100 mm<br>SVĚTLOST STAVEBNÍHO OTVORU: 1450 x 2200 mm | L | - | - | 1 | - | 1 ks |
| Z 56 | 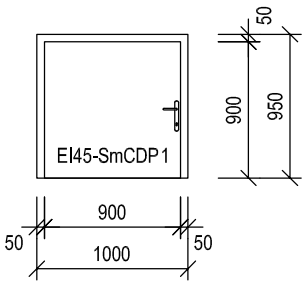 | DVEŘNÍ KŘÍDLO KOVOVÉ VNITŘNÍ, PLNÉ, HLADKÉ, OTOČNÉ S POLODRÁŽKOU, VČETNĚ OCELOVÉ ZÁRUBNĚ ZE ŽÁROVĚ POZINKOVANÉHO PLECHU, PRO DVEŘE JEDNOKŘÍDLOVÉ OTEVÍRAVÉ, DODÁVKA VČETNĚ TĚSNĚNÍ DO DRÁŽKY A DVEŘNÍCH ZÁVĚSŮ.<br>POŽÁRNÍ ODOLNOST DVEŘÍ (JAKO CELEK S DVEŘNÍ ZÁRUBNÍ) MIN.: EI45-SmCDP1<br>KOVÁNÍ:<br>DVEŘNÍ KOVÁNÍ ŠTÍTOVÉ, KLIKA-KNOFLÍK, Z BROUŠENÉ NEREZI, ZÁMEK VLOŽKOVÝ VČ. CYLINDRICKÉ VLOŽKY. SAMOZAVÍRAČ.<br>ODEMYKÁNÍ DVEŘÍ SYSTÉMEM GENERÁLNÍHO A HLAVNÍHO KLÍČE - PŘESNÉ POŽADAVKY KONZULTOVAT S INVESTOREM.<br>POVRCHOVÁ ÚPRAVA:<br>PRÁŠKOVÁ VYPALOVANÁ BARVA.<br><br>ROZMĚRY:<br>STAVEBNÍ OTVOR: 1000 x 950 mm<br>SVĚTLÝ OTVOR: 900 x 900 mm | P | - | - | - | - | - |
| | | | L | 1 | - | - | - | 1 ks |
| Z 57 | 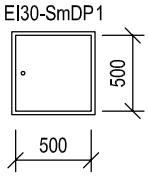 | UZAMYKATELNÁ POŽÁRNÍ KOUŘOTĚSNÁ PLECHOVÁ REVIZNÍ DVÍŘKA VČETNĚ RÁMU DO SDK PŘÍČKY. VČETNĚ ZÁMKU S VLOŽKOU.<br>POŽÁRNÍ ODOLNOST: EI30-SmDP1<br>POVRCHOVÁ ÚPRAVA:<br>PRÁŠKOVÁ VYPALOVANÁ BARVA.<br><br>ROZMĚRY: 500 x 500 mm | | - | - | 2 | - | 2 ks |

**PŘED ZAPOČETÍM VÝROBY VŠECH VÝROBKŮ NUTNO PROVÉST SKUTEČNÉ ZAMĚŘENÍ NA STAVBĚ!**

# VÝROBKY ZÁMEČNICKÉ



| OZN. | SCHEMA | POPIS | POČET | | | | |
|---|---|---|---|---|---|---|---|
| | | | 1PP | 1NP | 2NP | 3NP | CELK. |
| Z 58 | | | | | | | |

**PŮDORYS**

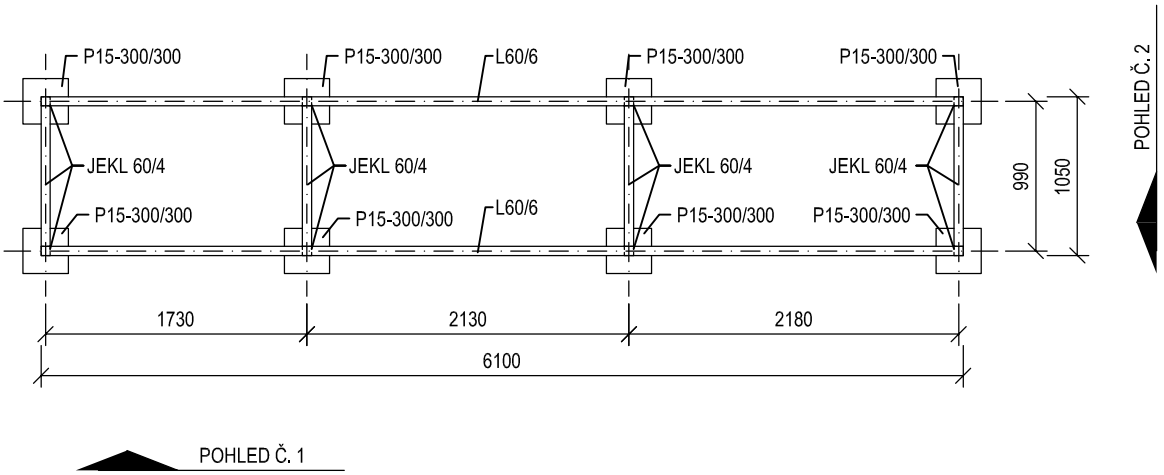


**POHLED Č. 1**

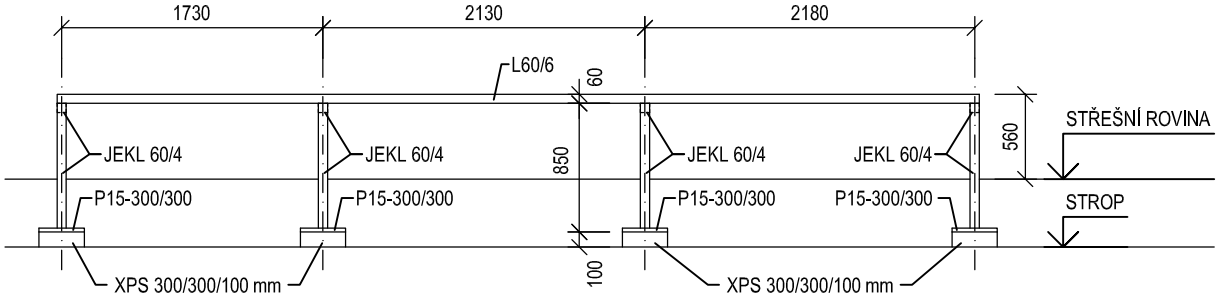


**POHLED Č. 2**

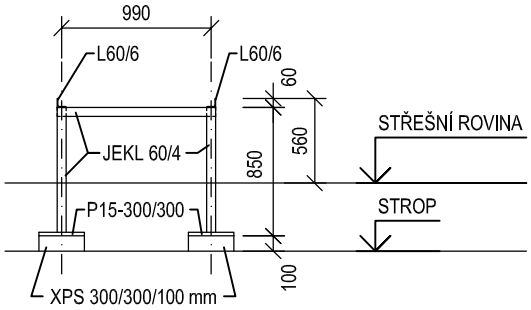


OCELOVÁ SVAŘOVANÁ KONSTRUKCE POD VZT JEDNOTKU NA STŘEŠE SLOŽENÁ Z RÁMŮ Z UZAVŘENÝCH TENKOSTĚNNÝCH OCELOVÝCH PROFILŮ 60/60/4 mm, VODOROVNÝCH NOSNÍKŮ Z L60/6 mm A PATNÍCH PLECHŮ P15 - 300/300 mm. OSAZENÍ KONSTRUKCE NA KOSTKY VÝŠKY 100 mm Z EXTRUDOVANÉHO POLYSTYRENU S PEVNOSTNÍ V TLAKU MIN. 200 kPa.
TVAR PŘIZPŮSOBIT DODANÉ VZT JEDNOTCE.
POVRCHOCÁ ÚPRAVA: ŽÁROVĚ POZINKOVÁNO

VÝPIS OCELI PRO 1ks:

| | | | |
|---|---|---|---|
| PROFIL 60/60/4 | 11,00 bm x 6,91 kg/mb | = | 76,01 kg |
| L60/6 | 12,20 bm x 5,42 kg/mb | = | 66,12 kg |
| PLECH P15-300/300 | 8 ks x 10,60 kg/ks | = | 84,80 kg |
| 5% PROŘEZ | | = | 11,35 kg |
| CELKEM | | = | 238,28 kg |

| | | | | |
|---|---|---|---|---|
| - | - | - | 1 | 1 ks |

**PŘED ZAPOČETÍM VÝROBY VŠECH VÝROBKŮ NUTNO PROVÉST SKUTEČNÉ ZAMĚŘENÍ NA STAVBĚ!**

# VÝROBKY ZÁMEČNICKÉ



| OZN. | SCHEMA | POPIS | POČET 1PP | 1NP | 2NP | 3NP | CELK. |
|---|---|---|---|---|---|---|---|
| Z 59 | | | - | - | - | 1 | 1 ks |

**PŮDORYS**

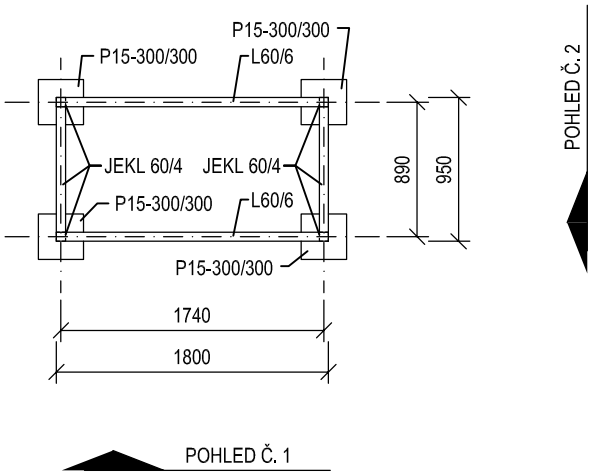


**POHLED Č. 1**

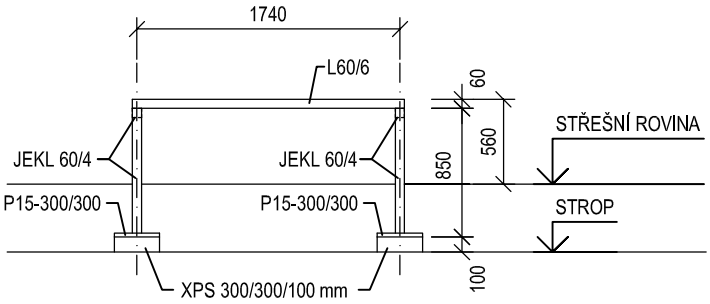


**POHLED Č. 2**

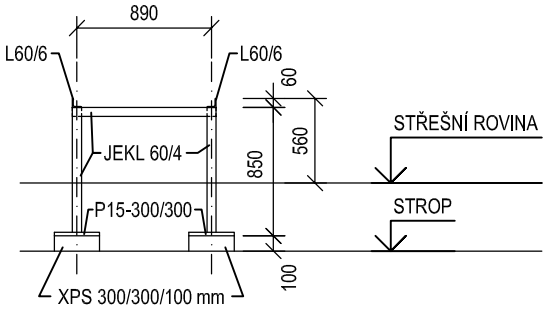


OCELOVÁ SVAŘOVANÁ KONSTRUKCE POD VZT JEDNOTKU NA STŘEŠE SLOŽENÁ Z RÁMŮ Z UZAVŘENÝCH TENKOSTĚNNÝCH OCELOVÝCH PROFILŮ 60/60/4 mm, VODOROVNÝCH NOSNÍKŮ Z L60/6 mm A PATNÍCH PLECHŮ P15 - 300/300 mm. OSAZENÍ KONSTRUKCE NA KOSTKY VÝŠKY 100 mm Z EXTRUDOVANÉHO POLYSTYRENU S PEVNOSTNÍ V TLAKU MIN. 200 kPa.
TVAR PŘIZPŮSOBIT DODANÉ VZT JEDNOTCE.
POVRCHOCÁ ÚPRAVA: ŽÁROVĚ POZINKOVÁNO

VÝPIS OCELI PRO 1ks:

| | | | |
|---|---|---|---|
| PROFIL 60/60/4 | 5,30 bm x 6,91 kg/mb | = | 36,62 kg |
| L60/6 | 3,60 bm x 5,42 kg/mb | = | 19,51 kg |
| PLECH P15-300/300 | 4 ks x 10,60 kg/ks | = | 42,40 kg |
| 5% PROŘEZ | | = | 4,93 kg |
| CELKEM | | = | 103,46 kg |

**PŘED ZAPOČETÍM VÝROBY VŠECH VÝROBKŮ NUTNO PROVÉST SKUTEČNÉ ZAMĚŘENÍ NA STAVBĚ!**

# VÝROBKY ZÁMEČNICKÉ



| OZN. | SCHEMA | POPIS | POČET | | | | |
|---|---|---|---|---|---|---|---|
| | | | 1PP | 1NP | 2NP | 3NP | CELK. |

**POZNÁMKA K VENKOVNÍM ŽALUZIÍM:**

OVLÁDÁNÍ ŽALUZIÍ POMOCÍ DÁLKOVÉHO OVLÁDÁNÍ - JEDEN DÁLKOVÝ OVLADAČ OBSLOUŽÍ VŽDY CELÉ PATRO BUDOVY C1 A ZÁROVEŇ SAMOSTATNĚ ŽALUZIE V JEDNOTLIVÝCH MÍSTNOSTECH (BUDE DODÁNO CELKEM 15 OVLADAČŮ). ŽALUZIE BUDOU OVLÁDÁNY NADŘAZENÝM CENTRÁLNÍM ŘÍDICÍM SYSTÉMEM DLE ÚDAJŮ Z VĚTROVÉHO ČIDLA. ZAPOJENÍ DO CENTRÁLNÍHO ŘÍDICÍHO SYSTÉMU. ŽALUZIE BUDOU OVLÁDÁNY VE TŘECH ZÓNÁCH DLE FASÁD A OBJEKTŮ:
1. ZÓNA - JIŽNÍ FASÁDA OBJEKTU C1,
2. ZÓNA - JIŽNÍ FASÁDA OBJEKTU C2,
3. ZÓNA - VÝCHODNÍ FASÁDA OBJEKTU C2.

SOUČÁSTÍ ZÁMEČNICKÝCH VÝROBKŮ JE CELKEM 15 ks DÁLKOVÝCH OVLADAČŮ A 7 ks ŘÍDICÍCH JEDNOTEK MOTOR CONTROLLER.

| OZN. | SCHEMA | POPIS | 1PP | 1NP | 2NP | 3NP | CELK. |
|---|---|---|---|---|---|---|---|
| Z/60 | 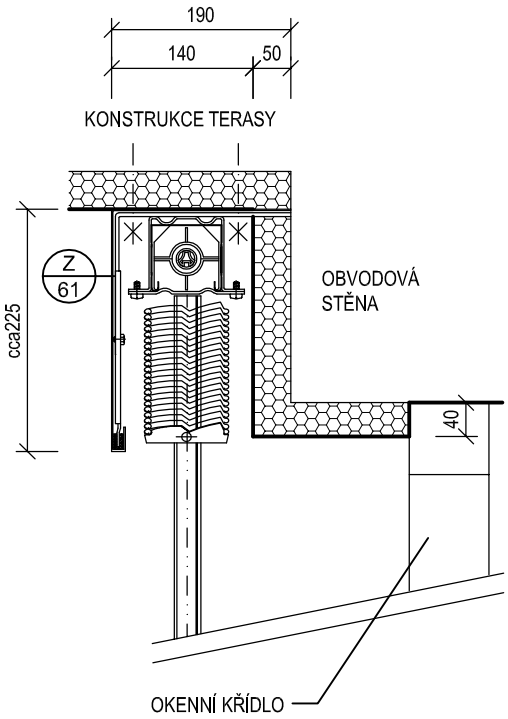  | ŽALUZIE VENKOVNÍ HORIZONTÁLNÍ, LAMELY Z AL PROFILŮ, SHRNOVACÍ, S BOČNÍMI VODICÍMI LIŠTAMI, S VLOŽKAMI SNIŽUJÍCÍMI HLUČNOST, LAMELY OBOUSTRANNĚ NAKLOPITELNÉ, TVAR LAMEL Z 90, OVLÁDÁNÍ NA ELEKTRICKÝ POHON - VIZ ČÁST SILNOPROUD. NÁBAL ŽALUZIE V KRYCÍ GALERII Z AL PLECHU (VIZ VÝROBEK Z/61), V MÍSTĚ ŽALUZIE DOPLNĚNÍ ZATEPLENÍ STĚNY TL. 50 mm A NADPRAŽÍ 40 mm. PŘESNOU VÝŠKU GALERIE NUTNO DOPŘESNIT DLE SYSTÉMU VYBRANÉHO DODAVATELE ŽALUZIÍ.<br><br>POVRCHOVÁ ÚPRAVA:<br>PRÁŠKOVÁ VYPALOVANÁ BARVA<br>ODSTÍN ŠEDÝ RAL 9006.<br><br>ROZMĚR OKENNÍHO OTVORU:<br>cca 1500 x 1500 mm | - | - | 19 | - | 19 ks |
| Z/61 | 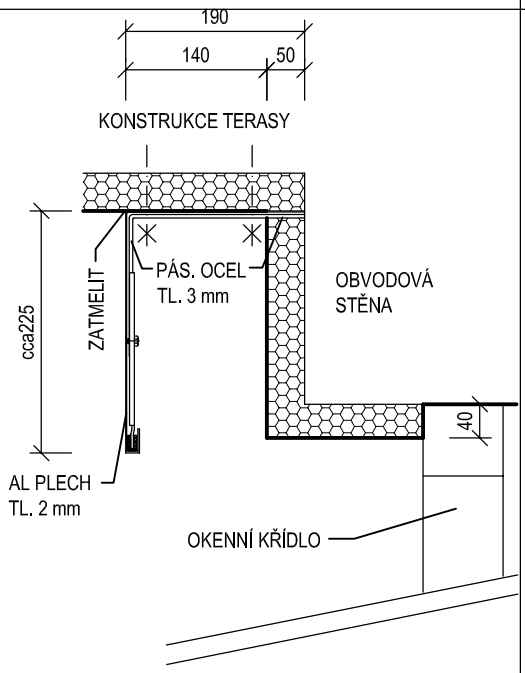  | PRŮBĚŽNÁ KRYCÍ GALERIE ŽALUZIÍ Z AL PLECHU, PŘESNOU VÝŠKU GALERIE NUTNO DOPŘESNIT DLE SYSTÉMU VYBRANÉHO DODAVATELE ŽALUZIÍ. VÝROBEK VČETNĚ BOČNIC. V MÍSTECH ŽALUZIÍ DOPLNĚNÍ ZATEPLENÍ TL. 50 mm, V MÍSTECH MEZIOKENNÍCH PILÍŘKU GALERIE VYPLNĚNA KZS V CELÉ JEJÍ TLOUŠŤCE. GALERIE Z OHÝBANÉHO AL PLECHU TL. 2 mm KOTVENÉHO DO ŽELEZOBETONOVÉ KONSTRUKCE TERASY PŘES DISTANC DO HMOŽDINEK, NAVÍC Á 500 mm POMOCÍ PÁSOVÉ OCELI 20/3 mm. NAPOJENÍ PLECHU NA ZATEPLENÍ ZATMELIT TRVALE PRUŽNÝM TMELEM PRO VENKOVNÍ POUŽITÍ.<br><br>POVRCHOVÁ ÚPRAVA:<br>PRÁŠKOVÁ VYPALOVANÁ BARVA<br>ODSTÍN MODRÝ (DLE RAL 5007) . | - | - | 37,5 | - | 37,5 bm |

**PŘED ZAPOČETÍM VÝROBY VŠECH VÝROBKŮ NUTNO PROVÉST SKUTEČNÉ ZAMĚŘENÍ NA STAVBĚ!**

# VÝROBKY ZÁMEČNICKÉ



| OZN. | SCHEMA | POPIS | POČET | | | | |
|---|---|---|---|---|---|---|---|
| | | | 1PP | 1NP | 2NP | 3NP | CELK. |
| Z/62 | 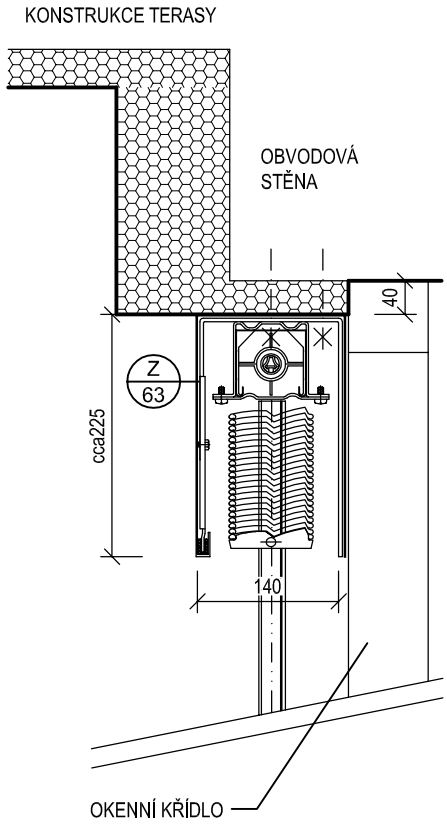 | ŽALUZIE VENKOVNÍ HORIZONTÁLNÍ, LAMELY Z AL PROFILŮ, SHRNOVACÍ, S BOČNÍMI VODICÍMI LIŠTAMI, S VLOŽKAMI SNIŽUJÍCÍMI HLUČNOST, LAMELY OBOUSTRANNĚ NAKLOPITELNÉ, TVAR LAMEL Z 90, OVLÁDÁNÍ NA ELEKTRICKÝ POHON - VIZ ČÁST SILNOPROUD. NÁBAL ŽALUZIE V KRYCÍ GALERII Z AL PLECHU (VIZ VÝROBEK Z/63). PŘESNOU VÝŠKU GALERIE NUTNO DOPŘESNIT DLE SYSTÉMU VYBRANÉHO DODAVATELE ŽALUZIÍ.<br><br>POVRCHOVÁ ÚPRAVA:<br>PRÁŠKOVÁ VYPALOVANÁ BARVA<br>ODSTÍN ŠEDÝ RAL 9006.<br><br>ROZMĚR OKENNÍHO OTVORU:<br>cca 1275 x 1500 mm | - | - | 1 | - | 1 ks |
| Z/63 | 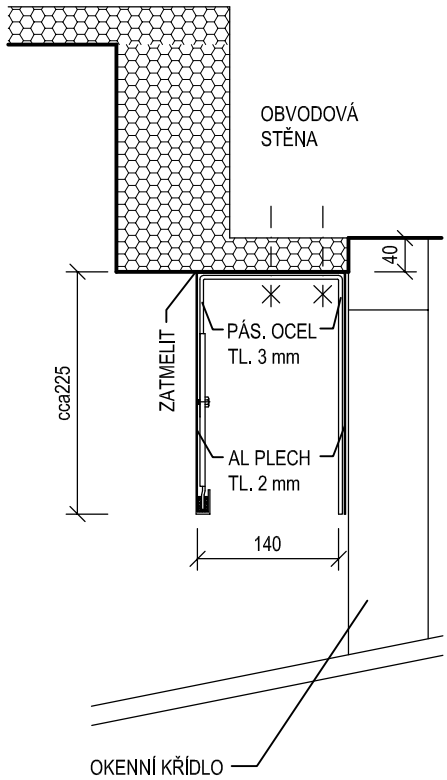 | KRYCÍ GALERIE ŽALUZIE Z AL PLECHU, PŘESNOU VÝŠKU GALERIE NUTNO DOPŘESNIT DLE SYSTÉMU VYBRANÉHO DODAVATELE ŽALUZIÍ. GALERIE Z OHÝBANÉHO AL PLECHU TL. 2 mm KOTVENÉHO PŘES DISTANC DO NADPRAŽÍ DO HMOŽDINEK, NAVÍC Á 500 mm POMOCÍ PÁSOVÉ OCELI 20/3 mm. NAPOJENÍ PLECHU NA ZATEPLENÍ ZATMELIT TRVALE PRUŽNÝM TMELEM PRO VENKOVNÍ POUŽITÍ.<br><br>POVRCHOVÁ ÚPRAVA:<br>PRÁŠKOVÁ VYPALOVANÁ BARVA<br>ODSTÍN MODRÝ (DLE RAL 5007) . | - | - | 1,3 | - | 1,3 bm |

**PŘED ZAPOČETÍM VÝROBY VŠECH VÝROBKŮ NUTNO PROVÉST SKUTEČNÉ ZAMĚŘENÍ NA STAVBĚ!**

# VÝROBKY ZÁMEČNICKÉ



| OZN. | SCHEMA | POPIS | POČET | | | | |
|---|---|---|---|---|---|---|---|
| | | | 1PP | 1NP | 2NP | 3NP | CELK. |
| Z/64 | 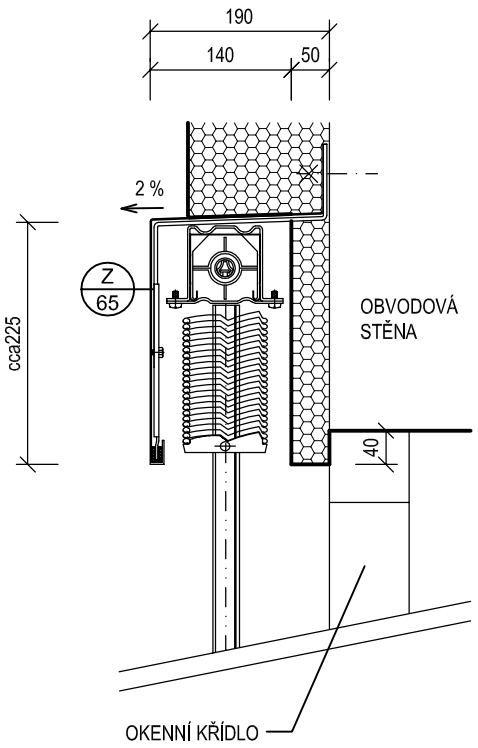 | ŽALUZIE VENKOVNÍ HORIZONTÁLNÍ DVOUDÍLNÁ, LAMELY Z AL PROFILŮ, SHRNOVACÍ, S BOČNÍMI VODICÍMI LIŠTAMI, S VLOŽKAMI SNIŽUJÍCÍMI HLUČNOST, LAMELY OBOUSTRANNĚ NAKLOPITELNÉ, TVAR LAMEL Z 90, OVLÁDÁNÍ NA ELEKTRICKÝ POHON - VIZ ČÁST SILNOPROUD. NÁBAL ŽALUZIE V KRYCÍ GALERII Z AL PLECHU (VIZ VÝROBEK Z/65), V MÍSTĚ ŽALUZIE DOPLNĚNÍ ZATEPLENÍ STĚNY TL. 50 mm A NADPRAŽÍ 40 mm. PŘESNOU VÝŠKU GALERIE NUTNO DOPŘESNIT DLE SYSTÉMU VYBRANÉHO DODAVATELE ŽALUZIÍ.<br><br>POVRCHOVÁ ÚPRAVA:<br>PRÁŠKOVÁ VYPALOVANÁ BARVA<br>ODSTÍN ŠEDÝ RAL 9006.<br><br>ROZMĚR OKENNÍHO OTVORU:<br>cca 4350 x 1250 mm | - | - | 1 | - | 1 ks |
| Z/65 | 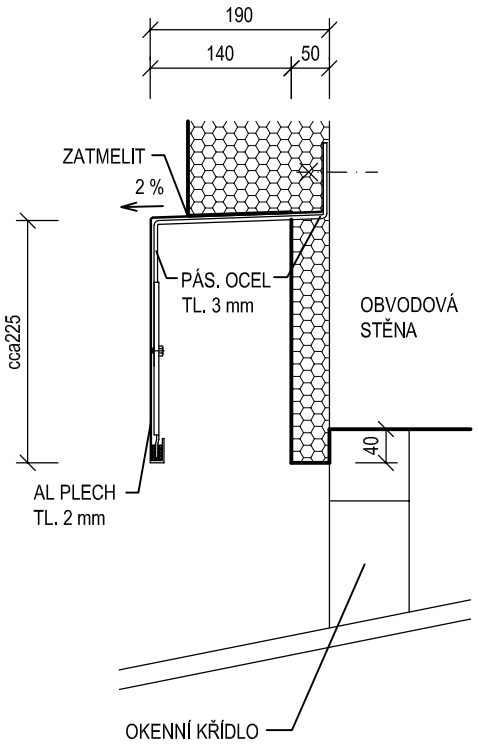 | KRYCÍ GALERIE ŽALUZIE Z AL PLECHU, PŘESNOU VÝŠKU GALERIE NUTNO DOPŘESNIT DLE SYSTÉMU VYBRANÉHO DODAVATELE ŽALUZIÍ. VÝROBEK VČETNĚ BOČNIC. GALERIE Z OHÝBANÉHO AL PLECHU TL. 2 mm KOTVENÉHO DO ZDIVA DO HMOŽDINEK, NAVÍC Á 500 mm POMOCÍ PÁSOVÉ OCELI 20/3 mm. NAPOJENÍ PLECHU NA ZATEPLENÍ ZATMELIT TRVALE PRUŽNÝM TMELEM PRO VENKOVNÍ POUŽITÍ.<br><br>POVRCHOVÁ ÚPRAVA:<br>PRÁŠKOVÁ VYPALOVANÁ BARVA<br>ODSTÍN MODRÝ (DLE RAL 5007) . | - | - | 4,4 | - | 4,4 bm |

**PŘED ZAPOČETÍM VÝROBY VŠECH VÝROBKŮ NUTNO PROVÉST SKUTEČNÉ ZAMĚŘENÍ NA STAVBĚ!**

# VÝROBKY ZÁMEČNICKÉ



| OZN. | SCHEMA | POPIS | POČET | | | | |
|---|---|---|---|---|---|---|---|
| | | | 1PP | 1NP | 2NP | 3NP | CELK. |
| Z/66 | 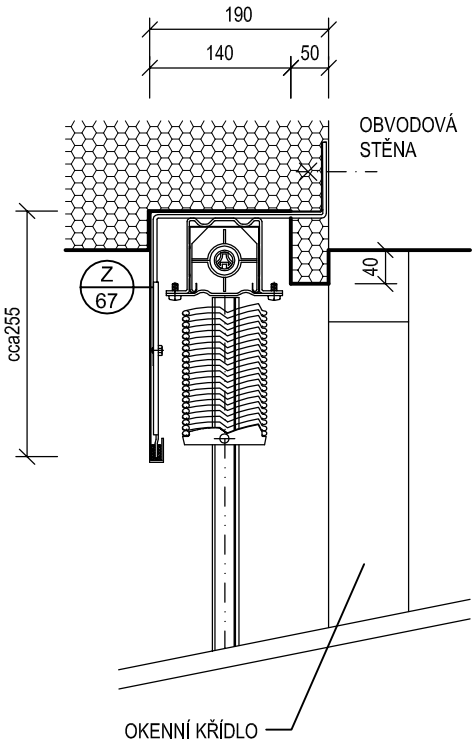 | ŽALUZIE VENKOVNÍ HORIZONTÁLNÍ , LAMELY Z AL PROFILŮ, SHRNOVACÍ, S BOČNÍMI VODICÍMI LIŠTAMI, S VLOŽKAMI SNIŽUJÍCÍMI HLUČNOST, LAMELY OBOUSTRANNĚ NAKLOPITELNÉ, TVAR LAMEL Z 90, OVLÁDÁNÍ NA ELEKTRICKÝ POHON - VIZ ČÁST SILNOPROUD. NÁBAL ŽALUZIE V KRYCÍ GALERII Z AL PLECHU (VIZ VÝROBEK Z/67), V MÍSTĚ ŽALUZIE DOPLNĚNÍ ZATEPLENÍ STĚNY TL. 50 mm . PŘESNOU VÝŠKU GALERIE NUTNO DOPŘESNIT DLE SYSTÉMU VYBRANÉHO DODAVATELE ŽALUZIÍ.<br><br>POVRCHOVÁ ÚPRAVA:<br>PRÁŠKOVÁ VYPALOVANÁ BARVA<br>ODSTÍN ŠEDÝ RAL 9006.<br><br>ROZMĚR OKENNÍHO OTVORU:<br>cca 2100 x 1850 mm | - | - | 1 | - | 1 ks |
| Z/67 | 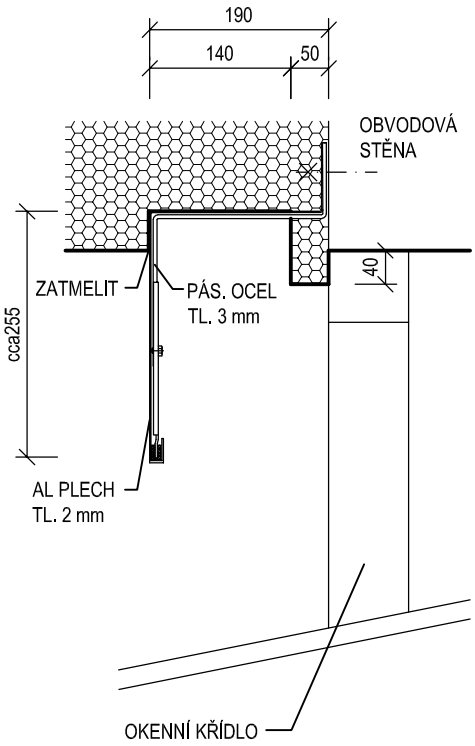 | KRYCÍ GALERIE ŽALUZIE Z AL PLECHU, PŘESNOU VÝŠKU GALERIE NUTNO DOPŘESNIT DLE SYSTÉMU VYBRANÉHO DODAVATELE ŽALUZIÍ. VÝROBEK VČETNĚ BOČNIC. GALERIE Z OHÝBANÉHO AL PLECHU TL. 2 mm KOTVENÉHO DO ZDIVA DO HMOŽDINEK, NAVÍC Á 500 mm POMOCÍ PÁSOVÉ OCELI 20/3 mm. NAPOJENÍ PLECHU NA ZATEPLENÍ ZATMELIT TRVALE PRUŽNÝM TMELEM PRO VENKOVNÍ POUŽITÍ.<br><br>POVRCHOVÁ ÚPRAVA:<br>PRÁŠKOVÁ VYPALOVANÁ BARVA<br>ODSTÍN MODRÝ (DLE RAL 5007) . | - | - | 2,1 | - | 2,1 bm |

**PŘED ZAPOČETÍM VÝROBY VŠECH VÝROBKŮ NUTNO PROVÉST SKUTEČNÉ ZAMĚŘENÍ NA STAVBĚ!**

# VÝROBKY ZÁMEČNICKÉ



| OZN. | SCHEMA | POPIS | | POČET 1PP | 1NP | 2NP | 3NP | CELK. |
|---|---|---|---|---|---|---|---|---|
| Z 68 | 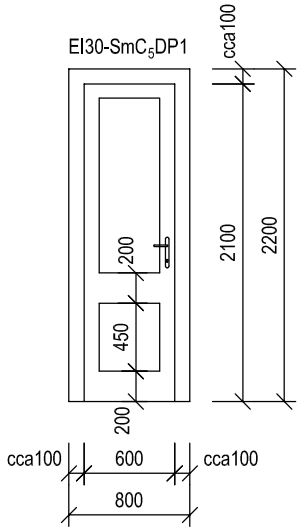 | VNITŘNÍ PROSKLENÁ STĚNA Z PROFILŮ AL, SLOŽENÁ Z JEDNOKŘÍDLOVÝCH DVEŘÍ OTOČNÝCH A RÁMU. ZASKLENÍ JEDNODUŠE SKLEM BEZPEČNOSTNÍM LEPENÝM (VRSTVENÝM) ČIRÝM.<br>POŽÁRNÍ ODOLNOST: EI30-SmC $_5$DP1<br>KOVÁNÍ ŠTÍTOVÉ, JEDNOSTRANNĚ KLIKA, Z MATNÉ NEREZI, ZÁMEK DVEŘÍ ÚZKÝ ZADLABÁVACÍ DO POŽÁRNĚ ODOLNÝCH DVEŘÍ, VČ. CYLIDRICKÉ VLOŽKY. SAMOZAVÍRAČ PRO POŽÁRNÍ DVEŘE S NASTAVITELNOU RYCHLOSTÍ, SÍLOU A ZPOŽDĚNÍM ZAVÍRÁNÍ. ODEMYKÁNÍ DVEŘÍ SYSTÉMEM GENERÁLNÍHO A HLAVNÍHO KLÍČE - PŘESNÉ POŽADAVKY KONZULTOVAT S INVESTOREM.<br><br>POVRCHOVÁ ÚPRAVA:<br>PRÁŠKOVÁ VYPALOVANÁ BARVA,<br>ODSTÍN VIZ BAREVNÉ ŘEŠENÍ STAVBY.<br><br>SVĚTLOST PŘI OTEVŘENÍ: 600 x 2100 mm<br>SVĚTLOST STAVEBNÍHO OTVORU: 800 x 2200 mm | P | - | - | - | - | - |
| | | | L | - | - | 1 | - | 1 ks |
| Z 69 | 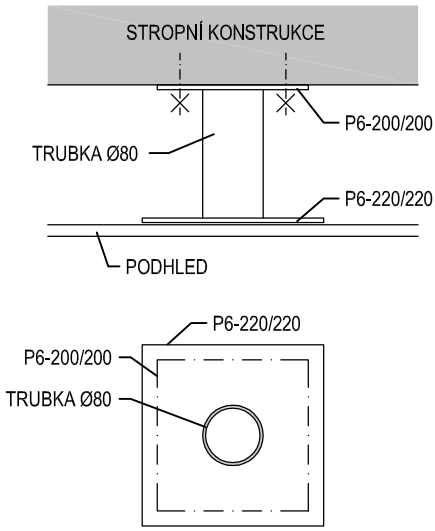 | SVAŘOVANÁ OCELOVÁ KONSTRUKCE PRO KOTVENÍ INSTALAČNÍHO SVÍTIDLA NEBO INSTALAČNÍHO MOSTU DO STROPNÍ KONSTRUKCE SLOŽENÁ Z TRUBKY Ø 80 mm A DVOU KOTEVNÍCH DESEK Z PLECHU P6. KONSTRUKCE S PŘEDVRTANÝMI OTVORY - POČET, ROZMĚRY A UMÍSTĚNÍ DLE VYBRANÉHO DODAVATELE LÉKAŘSKÉ TECHNOLOGIE.<br>KOTVENÍ DO MONOLITICKÉ ŽB STROPNÍ KONSTRUKCE POMOCÍ 4 ks HMOŽDINEK Ø10 - V PŘÍPADĚ ZJIŠTĚNÍ JINÝCH SKUTEČNOSTÍ KONTAKTOVAT PROJEKTANTA. VÝROBEK ZAMĚŘIT PO PROVEDENÍ PODHLEDU V M.Č. 202.<br>POVRCHOVÁ ÚPRAVA: 3x PROTIKOROZNÍ NÁTĚR.<br><br>VÝPIS OCELI PRO 1ks:<br>PLECH P6 — 4,16 kg<br>TRUBKA Ø 80 mm 0,17 x 7,27 kg/bm = 1,24 kg<br>5% PROŘEZ — 0,27 kg<br>CELKEM = 5,67 kg | | - | - | 2 | - | 2 ks |
| Z 70 | 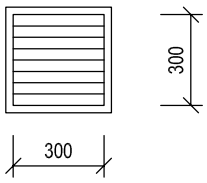 | KOVOVÁ MŘÍŽKA OSAZENÁ DO LÍCE ZATEPLENÍ V MÍSTĚ OTVORU PRO ODVĚTRÁNÍ VÝTAHOVÉ ŠACHTY<br><br>ROZMĚR OTVORU: 300 x 300 mm | | - | - | - | 2 | 2 ks |

**PŘED ZAPOČETÍM VÝROBY VŠECH VÝROBKŮ NUTNO PROVÉST SKUTEČNÉ ZAMĚŘENÍ NA STAVBĚ!**

# VÝROBKY ZÁMEČNICKÉ - ZÁRUBNĚ



## STANDARDY

VEŠKERÉ OCELOVÉ ZÁRUBNĚ BUDOU SE STEJNĚ ŠIROKÝM PŘEDNÍM A ZADNÍM LEMEM (VIZ DETAIL Č. 1 - SPRÁVNÉ PROVEDENÍ - ROZMĚR "Š").

PŘESNOU ŠÍŘKU ÚSTÍ ZÁRUBNĚ JE NUTNO UPRAVIT DLE SKUTEČNÉ ŠÍŘKY PŘÍČKY TAK, ABY KERAMICKÝ OBKLAD STĚNY BYL PO OSAZENÍ ZÁRUBNĚ ZALÍCOVÁN S OCELOVOU ZÁRUBNÍ (VIZ DETAIL Č. 1 - SPRÁVNÉ PROVEDENÍ). JE NEPŘÍPUSTNÉ, ABY VE STYKU MEZI OBKLADEM A ZÁRUBNÍ VZNIKL ODSKOK, KTERÝ BY BYLO NUTNÉ VYROVNAT NAPŘÍKLAD LEMOVACÍ LIŠTOU (VIZ DETAIL Č. 2 - NEPŘÍPUSTNÉ PROVEDENÍ). V MÍSTNOSTECH, KDE NENÍ KERAMICKÝ OBKLAD, NESMÍ OMÍTKA STĚNY PŘESAHOVAT LEM ZÁRUBNĚ (VIZ DETAIL Č. 2 - NEPŘÍPUSTNÉ PROVEDENÍ).

V PŘÍPADĚ NEJASNOSTÍ KONTAKTOVAT PROJEKTANTA.

DETAIL Č. 1 - SPRÁVNÉ PROVEDENÍ

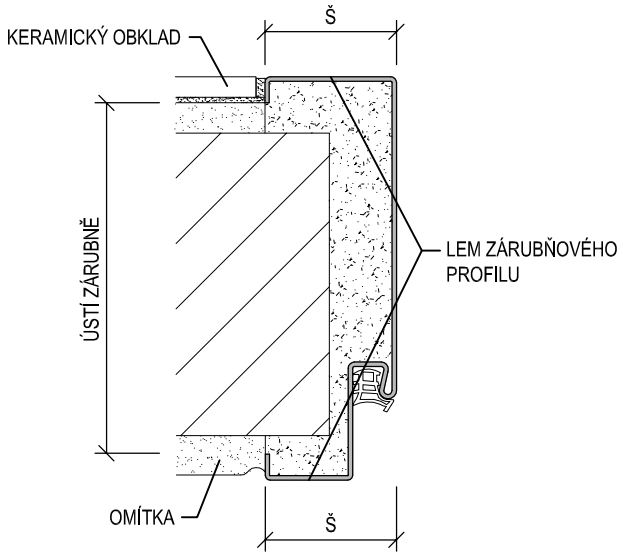


DETAIL Č. 2 - NEPŘÍPUSTNÉ PROVEDENÍ

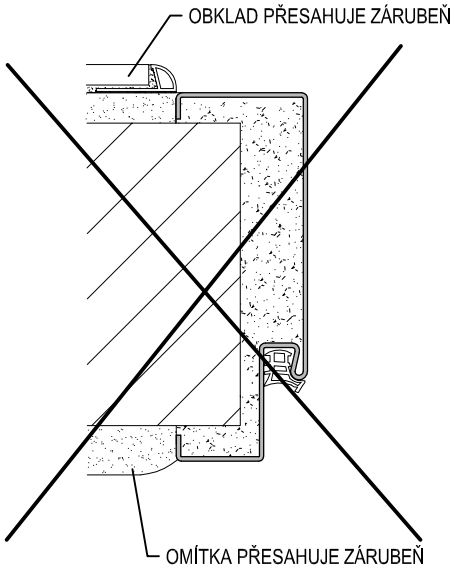


ODSTÍN VE 2.NP MODRÁ RAL 5014, ODSTÍN V OSTATNÍCH PODLAŽÍCH DLE STÁVAJÍCÍHO INTERIÉRU.

**PŘED ZAPOČETÍM VÝROBY VŠECH VÝROBKŮ NUTNO PROVÉST SKUTEČNÉ ZAMĚŘENÍ NA STAVBĚ!**

# VÝROBKY ZÁMEČNICKÉ



| OZN. | SCHEMA | POPIS | | POČET 1PP | 1NP | 2NP | 3NP | CELK. |
|---|---|---|---|---|---|---|---|---|
| T 3<br>T 4 | 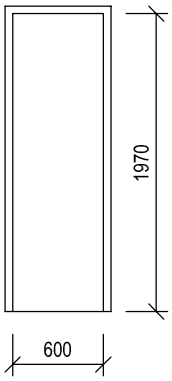 | ZÁRUBEŇ OCELOVÁ ZE ŽÁROVĚ POZINKOVANÉHO PLECHU, PRO DVEŘE JEDNOKŘÍDLOVÉ OTEVÍRAVÉ, DODÁVKA VČETNĚ TĚSNĚNÍ DO DRÁŽKY A DVEŘNÍCH ZÁVĚSŮ.<br><br>POVRCHOVÁ ÚPRAVA:<br>ZÁKLADNÍ NÁTĚR + 2x HORNÍ EMAIL.<br>ROZMĚR DVEŘÍ: 600 x 1970 mm | | | | | |
| | | TL. 100 mm, DO SDK PŘÍČKY | P | - | - | 2 | - | 2 ks |
| | | | L | - | - | 1 | - | 1 ks |
| T 5<br>T 6<br>T 7 | 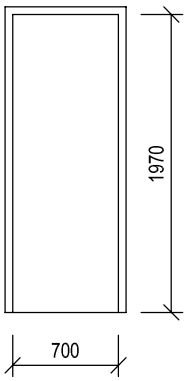 | ZÁRUBEŇ OCELOVÁ ZE ŽÁROVĚ POZINKOVANÉHO PLECHU, PRO DVEŘE JEDNOKŘÍDLOVÉ OTEVÍRAVÉ, DODÁVKA VČETNĚ TĚSNĚNÍ DO DRÁŽKY A DVEŘNÍCH ZÁVĚSŮ.<br><br>POVRCHOVÁ ÚPRAVA:<br>ZÁKLADNÍ NÁTĚR + 2x HORNÍ EMAIL.<br><br>ROZMĚR DVEŘÍ: 700 x 1970 mm | | | | | |
| | | TL. 100 mm, DO SDK PŘÍČKY | P | - | - | 6 | - | 6 ks |
| | | | L | - | 2 | 6 | - | 8 ks |
| | | TL. 150 mm, DO SDK PŘÍČKY | P | - | 2 | 2 | - | 4 ks |
| | | | L | - | 1 | 1 | - | 2 ks |
| T 8<br>T 9 | 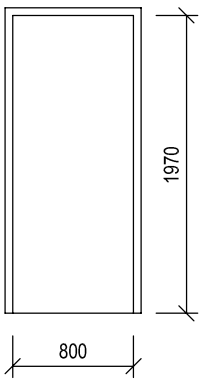 | ZÁRUBEŇ OCELOVÁ ZE ŽÁROVĚ POZINKOVANÉHO PLECHU, PRO DVEŘE JEDNOKŘÍDLOVÉ OTEVÍRAVÉ, DODÁVKA VČETNĚ TĚSNĚNÍ DO DRÁŽKY A DVEŘNÍCH ZÁVĚSŮ.<br><br>POVRCHOVÁ ÚPRAVA:<br>ZÁKLADNÍ NÁTĚR + 2x HORNÍ EMAIL.<br><br>ROZMĚR DVEŘÍ: 800 x 1970 mm | | | | | |
| | | TL. 150 mm, DO ZDĚNÉ PŘÍČKY | P | 2 | - | - | - | 2 ks |
| | | | L | - | - | - | - | - |
| | | TL. 150 mm, DO SDK PŘÍČKY | P | - | - | 4 | - | 4 ks |
| | | | L | - | - | 7 | - | 7 ks |

**PŘED ZAPOČETÍM VÝROBY VŠECH VÝROBKŮ NUTNO PROVÉST SKUTEČNÉ ZAMĚŘENÍ NA STAVBĚ!**

# VÝROBKY ZÁMEČNICKÉ



| OZN. | SCHEMA | POPIS | | POČET 1PP | 1NP | 2NP | 3NP | CELK. |
|---|---|---|---|---|---|---|---|---|
| T 10 | Rw=min 27dB 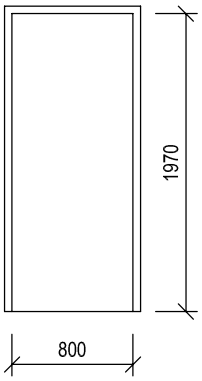  | ZÁRUBEŇ OCELOVÁ ZE ŽÁROVĚ POZINKOVANÉHO PLECHU, PRO DVEŘE JEDNOKŘÍDLOVÉ OTEVÍRAVÉ, DODÁVKA VČETNĚ TĚSNĚNÍ DO DRÁŽKY A DVEŘNÍCH ZÁVĚSŮ. SPOLEČNE S DVEŘNÍM KŘÍDLEM MUSÍ JAKO CELEK SPLŇOVAT POŽADAVEK NA STAVEBNÍ NEPRŮZVUČNOST Rw= min 27 dB.<br><br>POVRCHOVÁ ÚPRAVA:<br>ZÁKLADNÍ NÁTĚR + 2x HORNÍ EMAIL.<br><br>ROZMĚR DVEŘÍ: 800 x 1970 mm | P | - | - | - | - | - |
| | | TL. 150 mm, DO SDK PŘÍČKY | L | - | - | 1 | - | 1 ks |
| T 11 | EI30-Sm$C_5$DP3 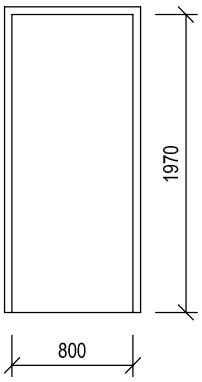  | ZÁRUBEŇ OCELOVÁ ZE ŽÁROVĚ POZINKOVANÉHO PLECHU, PRO DVEŘE JEDNOKŘÍDLOVÉ OTEVÍRAVÉ, DODÁVKA VČETNĚ TĚSNĚNÍ DO DRÁŽKY A DVEŘNÍCH ZÁVĚSŮ. SPOLEČNĚ S DVEŘNÍM KŘÍDLEM MUSÍ JAKO CELEK SPLŇOVAT POŽADAVEK NA POŽÁRNÍ ODOLNOST EI30-Sm$C_5$DP3.<br><br>POVRCHOVÁ ÚPRAVA:<br>ZÁKLADNÍ NÁTĚR + 2x HORNÍ EMAIL.<br><br>ROZMĚR DVEŘÍ: 800 x 1970 mm | P | - | - | 1 | - | 1 ks |
| | | TL. 150 mm, DO ZDĚNÉ PŘÍČKY | L | - | - | 1 | - | 1 ks |
| | | TL. 150 mm, DO SDK PŘÍČKY | P | - | - | 1 | - | 1 ks |
| | | | L | - | - | 1 | - | 1 ks |
| T 12<br>T 13 | EW30-$C_3$DP3 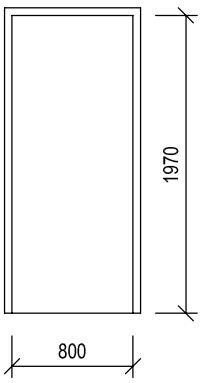  | ZÁRUBEŇ OCELOVÁ ZE ŽÁROVĚ POZINKOVANÉHO PLECHU, PRO DVEŘE JEDNOKŘÍDLOVÉ OTEVÍRAVÉ, DODÁVKA VČETNĚ TĚSNĚNÍ DO DRÁŽKY A DVEŘNÍCH ZÁVĚSŮ. SPOLEČNĚ S DVEŘNÍM KŘÍDLEM MUSÍ JAKO CELEK SPLŇOVAT POŽADAVEK NA POŽÁRNÍ ODOLNOST EW30-$C_3$DP3.<br><br>POVRCHOVÁ ÚPRAVA:<br>ZÁKLADNÍ NÁTĚR + 2x HORNÍ EMAIL.<br><br>ROZMĚR DVEŘÍ: 800 x 1970 mm | P | - | 1 | - | - | 1 ks |
| | | TL. 150 mm, DO ZDĚNÉ PŘÍČKY | L | 1 | - | - | - | 1 ks |

**PŘED ZAPOČETÍM VÝROBY VŠECH VÝROBKŮ NUTNO PROVÉST SKUTEČNÉ ZAMĚŘENÍ NA STAVBĚ!**

# VÝROBKY ZÁMEČNICKÉ



| OZN. | SCHEMA | POPIS | | POČET 1PP | 1NP | 2NP | 3NP | CELK. |
|---|---|---|---|---|---|---|---|---|
| T 14<br>T 15<br>T 17 | 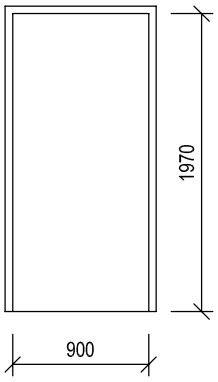 | ZÁRUBEŇ OCELOVÁ ZE ŽÁROVĚ POZINKOVANÉHO PLECHU, PRO DVEŘE JEDNOKŘÍDLOVÉ OTEVÍRAVÉ, DODÁVKA VČETNĚ TĚSNĚNÍ DO DRÁŽKY A DVEŘNÍCH ZÁVĚSŮ.<br><br>POVRCHOVÁ ÚPRAVA:<br>ZÁKLADNÍ NÁTĚR + 2x HORNÍ EMAIL.<br><br>ROZMĚR DVEŘÍ: 900 x 1970 mm | TL. 150 mm, DO ZDĚNÉ PŘÍČKY P | - | - | - | - | - |
| | | | TL. 150 mm, DO ZDĚNÉ PŘÍČKY L | - | 1 | - | - | 1 ks |
| | | | TL. 150 mm, DO SDK PŘÍČKY P | - | - | - | - | - |
| | | | TL. 150 mm, DO SDK PŘÍČKY L | - | - | 2 | - | 2 ks |
| T 16 | EW30-$C_3$DP3<br> 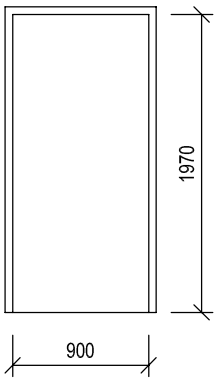 | ZÁRUBEŇ OCELOVÁ ZE ŽÁROVĚ POZINKOVANÉHO PLECHU, PRO DVEŘE JEDNOKŘÍDLOVÉ OTEVÍRAVÉ, DODÁVKA VČETNĚ TĚSNĚNÍ DO DRÁŽKY A DVEŘNÍCH ZÁVĚSŮ. SPOLEČNĚ S DVEŘNÍM KŘÍDLEM MUSÍ JAKO CELEK SPLŇOVAT POŽADAVEK NA POŽÁRNÍ ODOLNOST EW30-$C_3$DP3.<br><br>POVRCHOVÁ ÚPRAVA:<br>ZÁKLADNÍ NÁTĚR + 2x HORNÍ EMAIL.<br><br>ROZMĚR DVEŘÍ: 900 x 1970 mm | TL. 150 mm, DO SDK PŘÍČKY P | - | 1 | - | - | 1 ks |
| | | | TL. 150 mm, DO SDK PŘÍČKY L | - | - | - | - | - |
| T 18<br>T 20 | 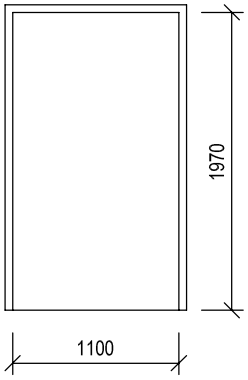 | ZÁRUBEŇ OCELOVÁ ZE ŽÁROVĚ POZINKOVANÉHO PLECHU, PRO DVEŘE JEDNOKŘÍDLOVÉ OTEVÍRAVÉ, DODÁVKA VČETNĚ TĚSNĚNÍ DO DRÁŽKY A DVEŘNÍCH ZÁVĚSŮ.<br><br>POVRCHOVÁ ÚPRAVA:<br>ZÁKLADNÍ NÁTĚR + 2x HORNÍ EMAIL.<br><br>ROZMĚR DVEŘÍ: 1100 x 1970 mm | TL. 150 mm, DO SDK PŘÍČKY P | - | - | 6 | - | 6 ks |
| | | | TL. 150 mm, DO SDK PŘÍČKY L | - | - | 5 | - | 5 ks |

**PŘED ZAPOČETÍM VÝROBY VŠECH VÝROBKŮ NUTNO PROVÉST SKUTEČNÉ ZAMĚŘENÍ NA STAVBĚ!**

# VÝROBKY ZÁMEČNICKÉ



| OZN. | SCHEMA | POPIS | | POČET 1PP | 1NP | 2NP | 3NP | CELK. |
|---|---|---|---|---|---|---|---|---|
| T 19<br>T 21 | 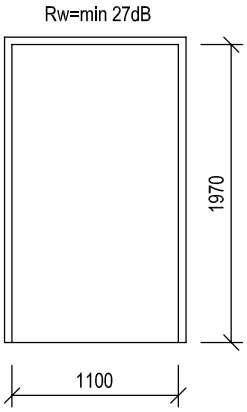 | ZÁRUBEŇ OCELOVÁ ZE ŽÁROVĚ POZINKOVANÉHO PLECHU, PRO DVEŘE JEDNOKŘÍDLOVÉ OTEVÍRAVÉ, DODÁVKA VČETNĚ TĚSNĚNÍ DO DRÁŽKY A DVEŘNÍCH ZÁVĚSŮ. SPOLEČNE S DVEŘNÍM KŘÍDLEM MUSÍ JAKO CELEK SPLŇOVAT POŽADAVEK NA STAVEBNÍ NEPRŮZVUČNOST Rw= min 27 dB.<br><br>POVRCHOVÁ ÚPRAVA:<br>ZÁKLADNÍ NÁTĚR + 2x HORNÍ EMAIL.<br><br>ROZMĚR DVEŘÍ: 1100 x 1970 mm<br><br>TL. 150 mm, DO SDK PŘÍČKY | P | - | - | 7 | - | 7 ks |
| | | | L | - | - | 6 | - | 8 ks |

**PŘED ZAPOČETÍM VÝROBY VŠECH VÝROBKŮ NUTNO PROVÉST SKUTEČNÉ ZAMĚŘENÍ NA STAVBĚ!**

# VÝROBKY ZÁMEČNICKÉ



| OZN. | SCHEMA | POPIS | POČET | | | | |
|---|---|---|---|---|---|---|---|
| | | | 1PP | 1NP | 2NP | 3NP | CELK. |
| Z 71 | VARIANTA 1 - NAD PODLAHOU VARIANTA 2 - V MÍSTĚ KLIKY | DVEŘNÍ ZARÁŽKA NA ZEĎ Z NEREZOVÉ MATNÉ OCELI S GUMOVÝM ZAKONČENÍM PŘIPEVNĚNÁ NA ZEĎ V MÍSTĚ PŘÍPADNÉ KOLIZE KLIKY DVEŘÍ SE STĚNOU. DLE POŽADAVKU INVESTORA PŘÍPADNĚ DLE DISPOZIČNÍCH MOŽNOSTÍ BUDE VYBRÁNA BUĎ VARIANTA ZARÁŽKY VE VÝŠCE KLIKY DÉLKY 40 mm, NEBO VARIANTA ZARÁŽKY DÉLKY 80 mm UMÍSTĚNÁ cca 150 mm NAD PODLAHOU. PRŮMĚR ZARÁŽEK 25 mm, VČ. MONTÁŽNÍ SADY. | - | 10 | 55 | - | 65 ks |
| | | | - | - | 2,1 | - | 2,1 bm |

**PŘED ZAPOČETÍM VÝROBY VŠECH VÝROBKŮ NUTNO PROVÉST SKUTEČNÉ ZAMĚŘENÍ NA STAVBĚ!**