POZNÁMKA

- VÝPISY VÝROBKŮ NENAHRAZUJÍ VÝROBNÍ DOKUMENTACI, JSOU SPECIFIKOVÁNY POUZE VYBRANÉ PARAMETRY V SOUVISLOSTI S POŽADOVANÝM ÚČELEM POUŽITÍ
- PŘI VÝROBĚ A MONTÁŽI JE NUTNO DODRŽET PŘÍSLUŠNÉ TECHNICKÉ NORMY, RESP. TECHNOLOGICKÉ POSTUPY
- STRANU OVLÁDÁNÍ ŽALUZIÍ KONZULTOVAT S UŽIVATELEM
- ZABUDOVÁNÍ OKEN BUDE PROVEDENO V SOULADU S TNI 74 6077 - OKNA A VNĚJŠÍ DVEŘE - POŽADAVKY NA ZABUDOVÁNÍ
- PŘED VÝROBOU NUTNO ROZMĚRY VŠECH VÝROBKŮ ZAMĚŘIT NA STAVBĚ !

SCHÉMA AREÁLU

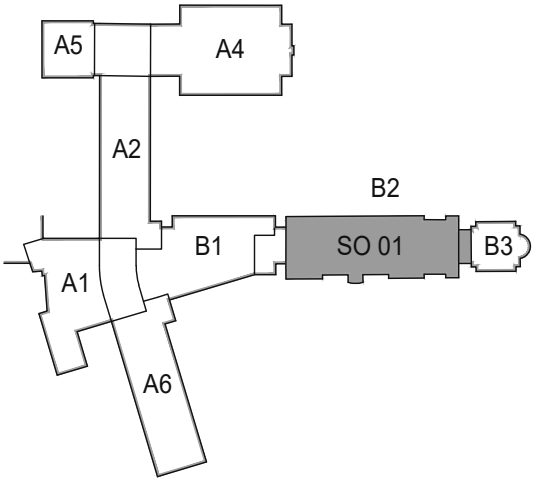

±0,000 = 265,780 m.n.m. (VÝŠKOVÝ SYSTÉM BPV)

Revize	Vypracoval	Popis obsahu revize	Datum

LT PROJEKT
PROJEKTOVÁNÍ ZDRAVOTNICKÉ VÝSTAVBY

Hlavní inženýr projektu:
ING. PETR TOMICKÝ
Vedoucí projektant zakázky:
ING. PETR TOMICKÝ

Investor: Nemocnice Vyškov

Profese: **ARCH-STAV**

Zpracovatel dílu:
LT PROJEKT a.s. , Kroftova 45, 616 00 Brno
Tel: +420 533 445 501 Fax: +420 533 445 506
E-mail: petr.tomicky@ltprojekt.cz

Autorizace:

Odpovědný projektant:	Vypracoval:	Kontroloval:
ING. PETR TOMICKÝ	ING. MIROSLAVA VYHŇÁKOVÁ	ING. PETR TOMICKÝ

Akce: **NEMOCNICE VYŠKOV, p.o.**
REKONSTRUKCE BUDOVY B

Zakázkové číslo:	DZS 16 - 2016
Datum:	11 - 2016
Formát:	A4
Stupeň:	ZADÁVACÍ DOKUMENTACE

Paré:

Objekt: KŘÍDLO B2 SO 01

Obsah: VÝPIS ZÁMEČNICKÝCH VÝROBKŮ

Měřítko:

Číslo výkresu: **D1.01.01-501**

VÝPIS ZÁMEČNICKÝCH VÝROBKŮ - ZÁRUBNĚ

OZN.	SCHEMA	POPIS		POČET 1 PP	1 NP	2 NP	3 NP	KROV	S	Σ
T 1	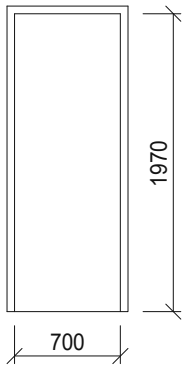	Zárubeň z žárově pozinkovaného plechu, pro dveře jednokřídlové otevíravé s polodrážkou, včetně těsnění do drážky a nátěru reaktivní základovou barvou. **Povrchová úprava:** nátěr dle barevného řešení Pro příčku zděnou tl. 100 mm	L	1						1
			P	1						1
		Rozměr: 700 x 1970 mm								
T 2 T 3	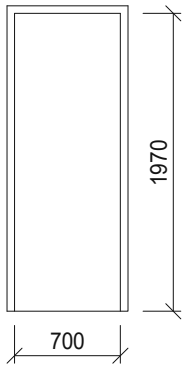	Zárubeň z žárově pozinkovaného plechu, pro dveře jednokřídlové otevíravé s polodrážkou, včetně těsnění do drážky a nátěru reaktivní základovou barvou. **Povrchová úprava:** nátěr dle barevného řešení Pro příčku SDK tl. 100 mm	L		1	1	1			3
			P		1	1	1			3
		Pro příčku SDK tl. 150 mm	L		1	4	4			9
			P		2	7	7			16
		Rozměr: 700 x 1970 mm								
T 4 T 5 T 6 T 9	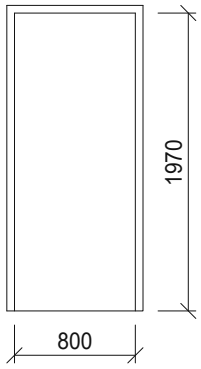	Zárubeň z žárově pozinkovaného plechu, pro dveře jednokřídlové otevíravé s polodrážkou, včetně těsnění do drážky a nátěru reaktivní základovou barvou. **Povrchová úprava:** nátěr dle barevného řešení Pro příčku zděnou tl. 200 mm	L	4						4
			P	3						3
		Rozměr: 800 x 1970 mm								
T 6 T 7 T 8 T 9 T 23	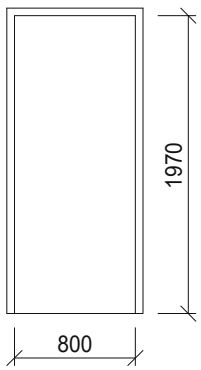	Zárubeň z žárově pozinkovaného plechu, pro dveře jednokřídlové otevíravé s polodrážkou, včetně těsnění do drážky a nátěru reaktivní základovou barvou. **Povrchová úprava:** nátěr dle barevného řešení Pro příčku SDK tl. 150 mm	L		8	4	3			15
			P		6	3	5			14
		Rozměr: 800 x 1970 mm								

! PŘED VÝROBOU NUTNO ROZMĚRY VŠECH VÝROBKŮ ZAMĚŘIT NA STAVBĚ !

VÝPIS ZÁMEČNICKÝCH VÝROBKŮ - ZÁRUBNĚ

OZN.	SCHEMA	POPIS		POČET 1 PP	1 NP	2 NP	3 NP	KROV	S	Σ
T 8 T 9	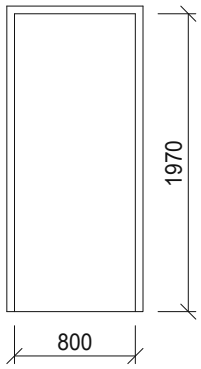	Zárubeň z žárově pozinkovaného plechu, pro dveře jednokřídlové otevíravé s polodrážkou, včetně těsnění do drážky a nátěru reaktivní základovou barvou. **Povrchová úprava:** nátěr dle barevného řešení Pro příčku zděnou tl. 150 mm Rozměr: 800 x 1970 mm	L P	1	1	1	1			4
T 10	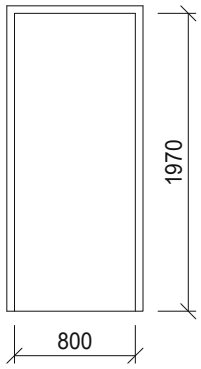	Zárubeň s požární odolností z žárově pozinkovaného plechu, pro dveře jednokřídlové otevíravé s polodrážkou, včetně těsnění do drážky a nátěru reaktivní základovou barvou. **Povrchová úprava:** nátěr dle barevného řešení Pro příčku zděnou tl. 200 mm Požární odolnost dveří včetně zárubně: EI30/DP1-C Rozměr dveří: 800 x 1970 mm	L P	1						1
T 11 T 12 T 13	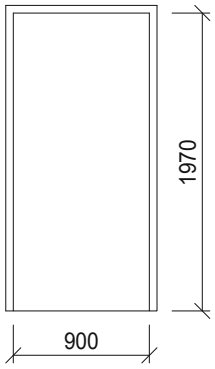	Zárubeň z žárově pozinkovaného plechu, pro dveře jednokřídlové otevíravé s polodrážkou, včetně těsnění do drážky a nátěru reaktivní základovou barvou. **Povrchová úprava:** nátěr dle barevného řešení Pro příčku SDK tl. 150 mm Rozměr: 900 x 1970 mm	L P		3 3	2 3	1 3			6 9
Z 12	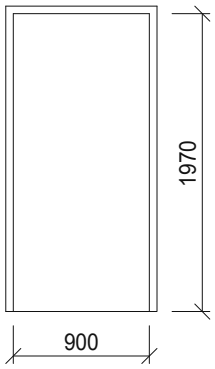	Zárubeň s požární odolností z žárově pozinkovaného plechu, pro dveře jednokřídlové otevíravé s polodrážkou, včetně těsnění do drážky a nátěru reaktivní základovou barvou. **Povrchová úprava:** nátěr dle barevného řešení Pro příčku zděnou tl. 200 mm Požární odolnost dveří včetně zárubně: EW30/DP3-C Rozměr: 900 x 1970 mm	L P	1						1

! PŘED VÝROBOU NUTNO ROZMĚRY VŠECH VÝROBKŮ ZAMĚŘIT NA STAVBĚ !

VÝPIS ZÁMEČNICKÝCH VÝROBKŮ - ZÁRUBNĚ

OZN.	SCHEMA	POPIS		POČET 1 PP	1 NP	2 NP	3 NP	KROV	S	Σ
Z 17	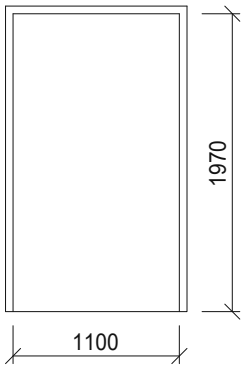	Zárubeň s požární odolností z žárově pozinkovaného plechu, pro dveře jednokřídlové otevíravé s polodrážkou, včetně těsnění do drážky a nátěru reaktivní základovou barvou. **Povrchová úprava:** nátěr dle barevného řešení Pro příčku zděnou tl. 200 mm Požární odolnost dveří včetně zárubně: EW 30/DP3-C Rozměr dveří: 1100 x 1970 mm	L							
			P	1						1
Z 18	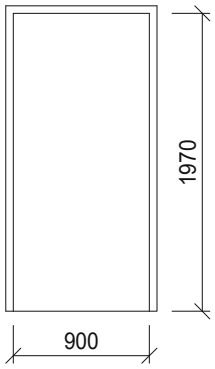	Zárubeň s požární odolností z žárově pozinkovaného plechu, pro dveře jednokřídlové otevíravé s polodrážkou, včetně těsnění do drážky a nátěru reaktivní základovou barvou. **Povrchová úprava:** nátěr dle barevného řešení Pro příčku zděnou tl. 200 mm Požární odolnost dveří včetně zárubně: EW 90/DP1-C Rozměr dveří: 900 x 1970 mm	L	1						1
			P							
Z 19	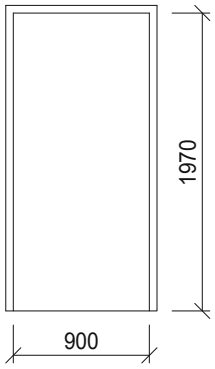	Zárubeň s požární odolností z žárově pozinkovaného plechu, pro dveře jednokřídlové otevíravé s polodrážkou, včetně těsnění do drážky a nátěru reaktivní základovou barvou. **Povrchová úprava:** nátěr dle barevného řešení Pro příčku zděnou tl. 200 mm Požární odolnost dveří včetně zárubně: EW 90/DP1-C Rozměr dveří: 900 x 1970 mm	L	3						3
			P	1						1
Z 20	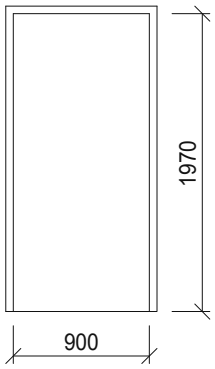	Zárubeň s požární odolností z žárově pozinkovaného plechu, pro dveře jednokřídlové otevíravé s polodrážkou, včetně těsnění do drážky a nátěru reaktivní základovou barvou. **Povrchová úprava:** nátěr dle barevného řešení Pro příčku zděnou tl. 200 mm Požární odolnost dveří včetně zárubně: EW 60/DP1-C Rozměr dveří: 900 x 1970 mm	L	1						1
			P							

! PŘED VÝROBOU NUTNO ROZMĚRY VŠECH VÝROBKŮ ZAMĚŘIT NA STAVBĚ !

VÝPIS ZÁMEČNICKÝCH VÝROBKŮ - ZÁRUBNĚ

OZN.	SCHEMA	POPIS		POČET 1 PP	1 NP	2 NP	3 NP	KROV	S	Σ
Z 21	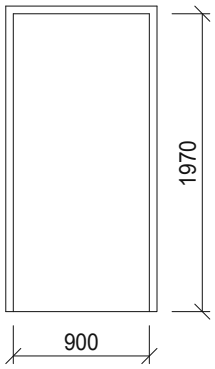	Zárubeň s požární odolností z žárově pozinkovaného plechu, pro dveře jednokřídlové otevíravé s polodrážkou, včetně těsnění do drážky a nátěru reaktivní základovou barvou. **Povrchová úprava:** nátěr dle barevného řešení Pro příčku zděnou tl. 200 mm	L	1						1
		Požární odolnost dveří včetně zárubně: EW 30/DP3-C Rozměr dveří: 900 x 1970 mm	P							
Z 22	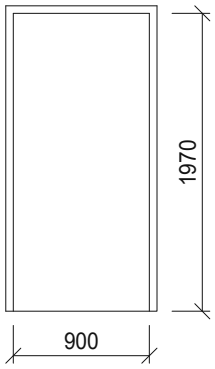	Zárubeň z žárově pozinkovaného plechu, pro dveře jednokřídlové otevíravé s polodrážkou, včetně těsnění do drážky a nátěru reaktivní základovou barvou. **Povrchová úprava:** nátěr dle barevného řešení Pro příčku zděnou tl. 200 mm	L	1						1
		Rozměr: 900 x 1970 mm	P							
T 14	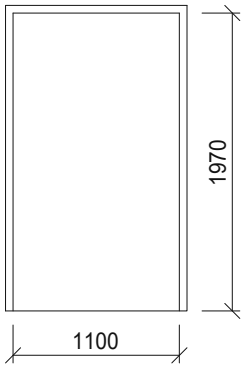	Zárubeň z žárově pozinkovaného plechu, pro dveře jednokřídlové otevíravé s polodrážkou, včetně těsnění do drážky a nátěru reaktivní základovou barvou. **Povrchová úprava:** nátěr dle barevného řešení Pro příčku zděnou tl. 200 mm	L	2						2
		Rozměr: 1100 x 1970 mm	P	1						1
T 15 T 16	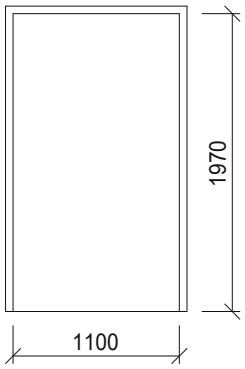	Zárubeň z žárově pozinkovaného plechu, pro dveře jednokřídlové otevíravé s polodrážkou, včetně těsnění do drážky a nátěru reaktivní základovou barvou. **Povrchová úprava:** nátěr dle barevného řešení Pro příčku SDK tl. 150 mm	L		4	6	6			16
		Rozměr: 1100 x 1970 mm	P		5	5	5			15

! PŘED VÝROBOU NUTNO ROZMĚRY VŠECH VÝROBKŮ ZAMĚŘIT NA STAVBĚ !

VÝPIS ZÁMEČNICKÝCH VÝROBKŮ - ZÁRUBNĚ

OZN.	SCHEMA	POPIS		POČET 1 PP	1 NP	2 NP	3 NP	KROV	S	Σ
T 17	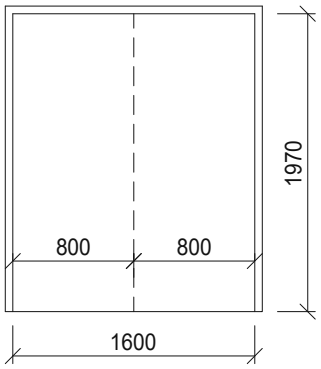	Zárubeň s požární odolností, kouřotěsné z žárově pozinkovaného plechu, pro dveře dvoukřídlové otevíravé s polodrážkou, včetně těsnění do drážky a nátěru reaktivní základovou barvou. **Povrchová úprava:** nátěr dle barevného řešení Pro příčku zděnou tl. 200 mm	L	1						1
		Požární odolnost dveří včetně zárubně: EI 30/DP3-C,S Rozměr dveří: 1600 x 1970 mm	P							
T 18	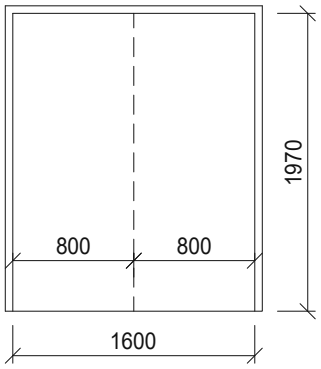	Zárubeň s požární odolností, kouřotěsné z žárově pozinkovaného plechu, pro dveře dvoukřídlové otevíravé s polodrážkou, včetně těsnění do drážky a nátěru reaktivní základovou barvou. **Povrchová úprava:** nátěr dle barevného řešení Pro příčku zděnou tl. 200 mm	L							
		Požární odolnost dveří včetně zárubně: EW 30/DP3-C Rozměr dveří: 1600 x 1970 mm	P	1						1

! PŘED VÝROBOU NUTNO ROZMĚRY VŠECH VÝROBKŮ ZAMĚŘIT NA STAVBĚ !

VÝPIS ZÁMEČNICKÝCH VÝROBKŮ

OZN.	SCHEMA	POPIS		POČET 1 PP	1 NP	2 NP	3 NP	KROV	S	Σ
Z 1	Pohled z vnější strany ! 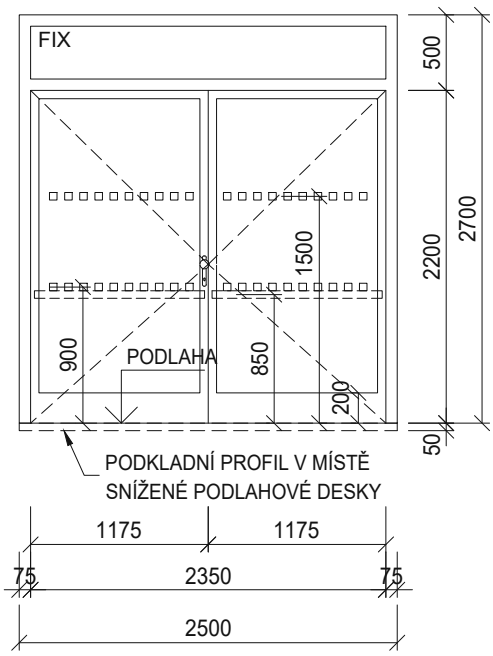	Dveře vnější dvoukřídlové otevíravé s nadsvětlíkem, z hliníkových profilů s přerušeným tepelným mostem (stavební hloubka profilů min. 76 mm), dveře s nízkým hliníkovým prahem a podkladním profilem. Zasklení čirým izolačním trojsklem tvrzeným bezpečnostním proti úrazům a násilnému vniknutí. Součinitel prostupu tepla sklem U_g= 0,7 W/m^{2}K (4-12-4-12-4 mm), součinitel prostupu tepla dveří U_D=1,2 W/m²K. Odolnost dveří proti zatížení větrem C1/B2 dle ČSN EN 12210, vodotěsnost pro běžné povětrnostní podmínky 5A dle ČSN EN 12208, průvzdušnost třída 3 dle ČSN EN 12207, vážená neprůzvučnost 35 dB. Ve výšce 900 a 1500 mm provést pruh terčíků 50x50 mm (o vzájemné rozteči max.150 mm) dobře viditelných proti pozadí. Kování: - bezpečnostní, jednostranně koule- klika s panikovou funkcí z vnitřní strany, se štítky dveřními z matné nerez oceli - zámek panikový mechanický např.Assa Abloy EL60 (dle ČSN EN 179) (dodávka s dveřmi), dodávka vč. vložky a klíčů, - ve směru otevírání (proti závěsům) na dveřních křídlech ve výšce 850 mm horizontální madlo kruhového průřezu z broušené nerez oceli - dveřní zavírače se zpožděním včetně kluzných ramínek a tlumeného zavírání, koordinátor zavření křídel, možnost zajištění křídel v otevřené poloze, 2x automatická zástrč - použít systém generálního klíče Barevné provedení: vypalovaný lak v barvě RAL 7040								
		Rozměr dveří: 2350 x 2200 mm	L		1					1
		Rozměr otvoru: 2500 x 2700 mm	P							
Z 2A	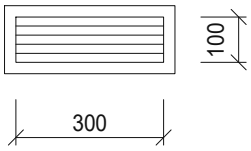	Větrací mřížka vnitřní žaluziová, kovová. Osazení do zděné příčky nad dveře. Povrchová úprava: - vypalovaný lak v barvě bílé Požární odolnost: EI30/DP1 Rozměr: 300 x 100 mm	KS	1						1
Z 2B	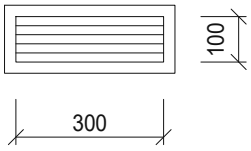	Větrací mřížka vnitřní žaluziová, kovová. Osazení do zděné příčky nad dveře. Povrchová úprava: - vypalovaný lak v barvě bílé Požární odolnost: EW 30/DP3 Rozměr: 300 x 100 mm	KS	1						1

! PŘED VÝROBOU NUTNO ROZMĚRY VŠECH VÝROBKŮ ZAMĚŘIT NA STAVBĚ !

VÝPIS ZÁMEČNICKÝCH VÝROBKŮ

OZN.	SCHEMA	POPIS	POČET 1 PP	1 NP	2 NP	3 NP	K	S	Σ
Z / 3									

Pohled z vnější strany !

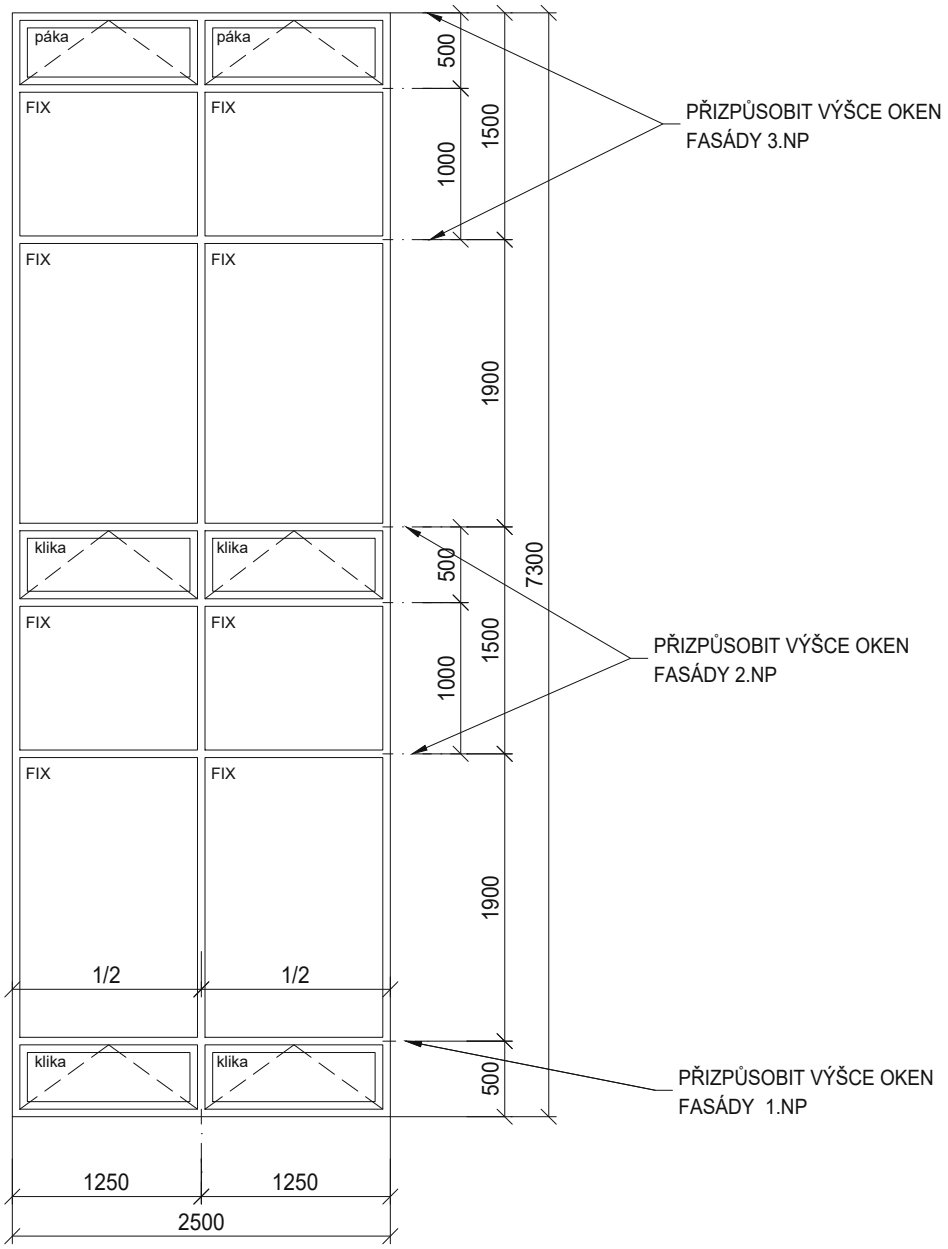

Stěna vnější, pevná, prosklená se šesti sklopnými částmi. Konstrukce z hliníkových fasádních profilů. Příčky u parapetu a u nadpraží stejné hloubky jako sloupy. Sklopné části s celoobvodovým uzamykatelným kováním, dvojitým těsněním v barvě šedé, tepelným rámečkem, ovládání pomocí kliky nebo pákového uzávěru na stěně dle schématu.

Odolnost okna proti zatížení větrem B4 dle ČSN EN 12210, vodotěsnost 9A dle ČSN EN 12208, průvzdušnost třída 4 dle ČSN EN 12207, vážená neprůzvučnost 35 dB. Zasklení izolačním dvojsklem bezpečnostním vrstveným čirým s celkovým činitelem prostupu sluneční energie g≤0,4 (neboli solárním faktorem SF≤40%) a maximální hodnotu činitele světelného prostupu LT>65%, tepelný rámeček, součinitel prostupu tepla celé sestavy U_w= 1,2 W/m²K.
Styk rámu a stěny opatřit z vnitřní strany parotěsnou, z vnější strany paropropustnou a voděodolnou páskou.

Vnější parapet z hliníkového plechu s povrchovou úpravou vypalovaným lakem.

Barevné provedení: vypalovaný lak v barvě RAL 7040

Rozměr stěny: 2500 x 7300 mm — KS — 1

! PŘED VÝROBOU NUTNO ROZMĚRY VŠECH VÝROBKŮ ZAMĚŘIT NA STAVBĚ !

VÝPIS ZÁMEČNICKÝCH VÝROBKŮ

OZN.	SCHEMA	POPIS		POČET 1 PP	1 NP	2 NP	3 NP	K	S	Σ
Z 4	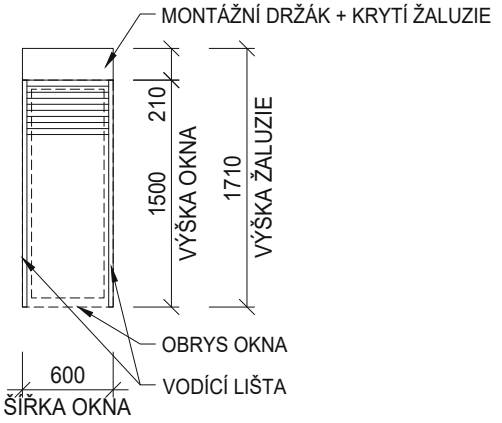 Žaluzie vnější horizontální oboustranně naklopitelná z profilů Al tvaru Z šířky 90 mm, konkávně klenuté, oboustranně lakované s olemovanými hranami. Boční vedení lamel zajištěno vodícími lištami s vložkou proti hlučnosti a odolnosti povětrnostním podmínkám (75 km/h). Ovládání elektrické - naklápění a vytahování. Nosný kanál žaluzie z žárově pozinkovaného plechu s vestavěným naklápěcím mechanizmem včetně horního a dolního koncového dorazu. Šířka pouzdra max. 140 mm. Kotvení na rámy oken. Podomítkové osazení, výška žaluzie max. 210 mm - viz detail nadpraží. Barevné provedení: - Lamely v barvě šedé stříbrné.	Pro rozměr okna: 600 x 1500 mm KS		2	2	2			6
Z 5	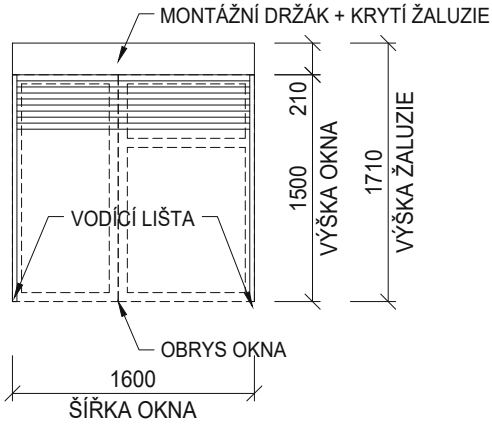 Žaluzie vnější horizontální oboustranně naklopitelná z profilů Al tvaru Z šířky 90 mm, konkávně klenuté, oboustranně lakované s olemovanými hranami. Boční vedení lamel zajištěno vodícími lištami s vložkou proti hlučnosti a odolnosti povětrnostním podmínkám (75 km/h). Ovládání elektrické - naklápění a vytahování. Nosný kanál žaluzie z žárově pozinkovaného plechu s vestavěným naklápěcím mechanizmem včetně horního a dolního koncového dorazu. Šířka pouzdra max. 140 mm. Kotvení na rámy oken. Podomítkové osazení, výška žaluzie max. 210 mm - viz detail nadpraží. Barevné provedení: - Lamely v barvě šedé stříbrné.	Rozměr okna: 1600 x 1500 mm KS		2	2	2			6

! PŘED VÝROBOU NUTNO ROZMĚRY VŠECH VÝROBKŮ ZAMĚŘIT NA STAVBĚ !

VÝPIS ZÁMEČNICKÝCH VÝROBKŮ

OZN.	SCHEMA	POPIS		POČET 1 PP	1 NP	2 NP	3 NP	K	S	Σ
Z 6	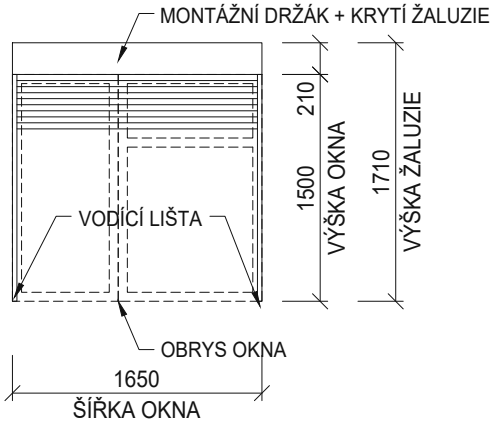	Žaluzie vnější horizontální oboustranně naklopitelná z profilů Al tvaru Z šířky 90 mm, konkávně klenuté, oboustranně lakované s olemovanými hranami. Boční vedení lamel zajištěno vodícími lištami s vložkou proti hlučnosti a odolnosti povětrnostním podmínkám (75 km/h). Ovládání elektrické - naklápění a vytahování. Nosný kanál žaluzie z žárově pozinkovaného plechu s vestavěným naklápěcím mechanizmem včetně horního a dolního koncového dorazu. Šířka pouzdra max. 140 mm. Kotvení na rámy oken. Podomítkové osazení, výška žaluzie max. 210 mm - viz detail nadpraží. Barevné provedení: - Lamely v barvě šedé stříbrné. Rozměr okna: 1650 x 1500 mm	KS		4	3	3			10
Z 7	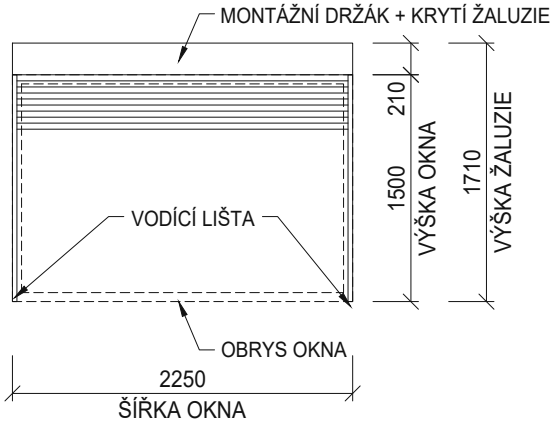	Žaluzie vnější horizontální oboustranně naklopitelná z profilů Al tvaru Z šířky 90 mm, konkávně klenuté, oboustranně lakované s olemovanými hranami. Boční vedení lamel zajištěno vodícími lištami s vložkou proti hlučnosti a odolnosti povětrnostním podmínkám (75 km/h). Ovládání elektrické - naklápění a vytahování. Nosný kanál žaluzie z žárově pozinkovaného plechu s vestavěným naklápěcím mechanizmem včetně horního a dolního koncového dorazu. Šířka pouzdra max. 140 mm. Kotvení na rámy oken. Podomítkové osazení, výška žaluzie max. 210 mm - viz detail nadpraží. Barevné provedení: - Lamely v barvě šedé stříbrné. Rozměr okna: 2250 x 1500 mm	KS		13	13	13			29

! PŘED VÝROBOU NUTNO ROZMĚRY VŠECH VÝROBKŮ ZAMĚŘIT NA STAVBĚ !

VÝPIS ZÁMEČNICKÝCH VÝROBKŮ

OZN.	SCHEMA	POPIS		POČET 1 PP	1 NP	2 NP	3 NP	K	S	Σ
Z 8	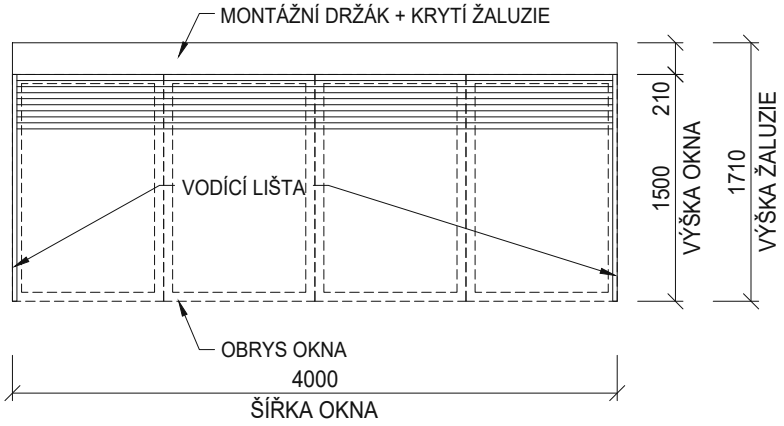	Žaluzie vnější horizontální oboustranně naklopitelná z profilů Al tvaru Z šířky 90 mm, konkávně klenuté, oboustranně lakované s olemovanými hranami. Boční vedení lamel zajištěno vodícími lištami s vložkou proti hlučnosti a odolnosti povětrnostním podmínkám (75 km/h). Ovládání elektrické - naklápění a vytahování. Nosný kanál žaluzie z žárově pozinkovaného plechu s vestavěným naklápěcím mechanizmem včetně horního a dolního koncového dorazu. Šířka pouzdra max. 140 mm. Kotvení na rámy oken. Podomítkové osazení, výška žaluzie max. 210mm. Barevné provedení: - Lamely v barvě šedé stříbrné Rozměr okna: 4000 x 1500 mm	KS			1			1
Z 9	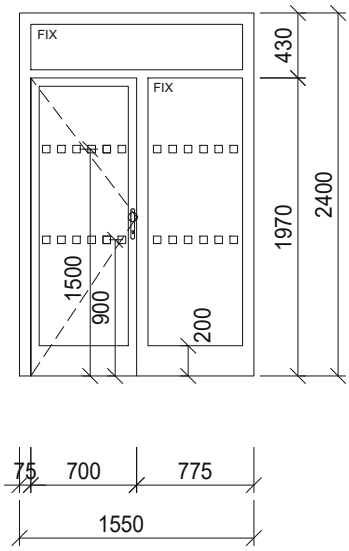	Stěna vnitřní pevná z hliníkových profilů, s dveřmi jednokřídlovými otevíravými, s fixním dílem a s nadsvětlíkem. Nadsvětlík a dveřní křídla zasklení sklem bezpečnostním tvrzeným čirým. Na čirém zasklení provést ve výšce 1500 a 900 mm pruh terčíků 50x50 mm (o vzájemné rozteči max.150 mm) dobře viditelných proti pozadí. Kování: - jednostranně koule-klika se štítky dveřními z matné nerez oceli - možnost zajištění křídela v otevřené poloze, 1x automatická zástrč - použít systém generálního klíče Povrchová úprava: - vypalovaný lak dle barevného řešení Rozměr dveří: 700 x 1970mm Rozměr stěny: 1550 x 2400 mm	L P		1	1	1			3

! PŘED VÝROBOU NUTNO ROZMĚRY VŠECH VÝROBKŮ ZAMĚŘIT NA STAVBĚ !

VÝPIS ZÁMEČNICKÝCH VÝROBKŮ

OZN.	SCHEMA	POPIS		POČET 1 PP	1 NP	2 NP	3 NP	K	S	Σ
Z 10	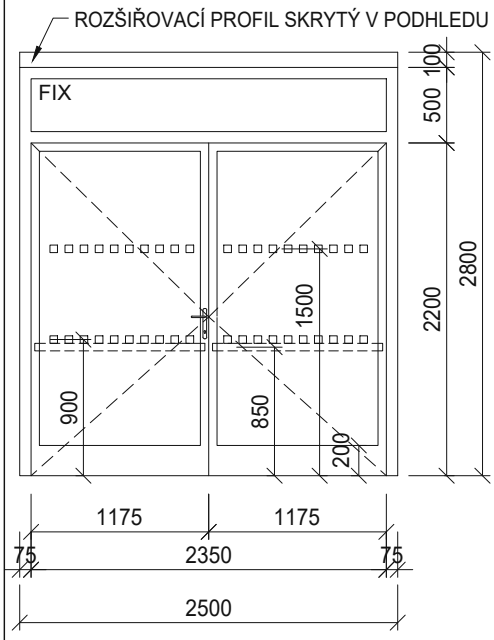	Stěna vnitřní pevná z hliníkových profilů, s dveřmi dvoukřídlovými otevíravými o nestejném křídle, s nadsvětlíkem. Zasklení sklem bezpečnostním tvrzeným, čirým. Ve výšce 1500 a 900 mm provést pruh terčíků 50x50 mm (o vzájemné rozteči max.150 mm) dobře viditelných proti pozadí. Při otevření většího dveřního křídla musí být průchod min. 1100 mm. Kování: - bezpečnostní, oboustranně klika s panikovou funkcí z vnitřní strany, se štítky dveřními z matné nerez oceli - zámek mechanický bez možnosti uzamčení (dodávka s dveřmi) - ve směru otevírání (proti závěsům) na dveřních křídlech ve výšce 850 mm horizontální madlo kruhového průřezu z broušené nerez oceli - dveřní zavírač se zpožděním včetně kluzných ramínek, tlumeného zavírání a koordinací zavírání křídel - použít systém generálního klíče Povrchová úprava: - vypalovaný lak dle barevného řešení								
		Rozměr dveří: 2350 x 2200 mm	L		1					1
		Rozměr stěny: 2500 x 2800 mm	P							
Z 11	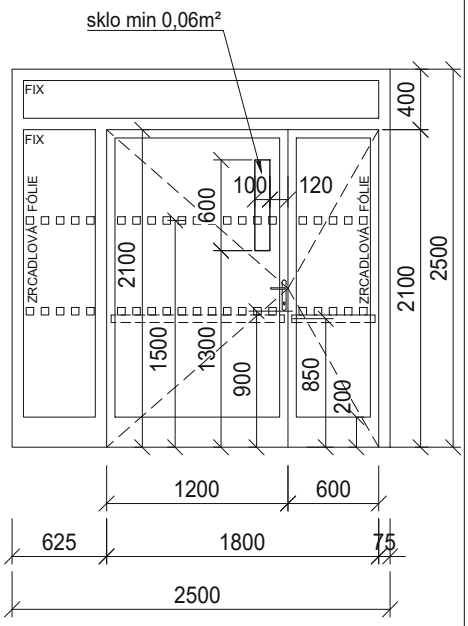	Stěna vnitřní pevná z hliníkových profilů, s požární odolností, kouřotěsná, s dveřmi dvoukřídlovými otevíravými o nestejných křídlech, bočním fixním zasklením a nadsvětlíkem. Ve výšce 1500 a 900 mm provést pruh terčíků 50x50 mm (o vzájemné rozteči max.150 mm) dobře viditelných proti pozadí. Při otevření většího dveřního křídla musí být průchod min. 1100 mm. Zasklení sklem bezpečnostním tvrzeným, čirým. Fixní díl a menší otevíravé křídlo bude opatřeno zrcadlovou fólií ze strany oddělení (m.č.B2-1.01). V případě umístění zrcadlové fólie také na hlavní křídlo musí zůstat transparentní plocha (plocha bez fólie) velikosti alespoň 0,06m^2 umožňující průhled na druhou stranu do CHÚC. Kování: - oboustranně klika s panikovou funkcí z vnitřní strany, se štítky dveřními z matové nerez oceli - zámek elektromechanický např. Assa Abloy EL460 (dle ČSN EN 179) (dodávka s dveřmi) , napojení na systém EPS (odblokování), systém DT (zvonkové tablo) a systém EKV, dodávka vč. vložky a klíčů - ve směru otevírání (proti závěsům) na dveřních křídlech ve výšce 850 mm horizontální madlo kruhového průřezu z broušené nerez oceli - požární konzole pro dvoukřídlové dveře, dveřní zavírače se zpožděním a s tlumeným zavíráním, kluzná ramínka, koordinátor zavírání, možnost zajištění křídel v otevřené poloze, 2x automatická zástrč - použít systém generálního klíče Povrchová úprava: - vypalovaný lak dle barevného řešení								
		Požární odolnost: EI 30/DP3-C,S								
		Rozměr dveří: 1800 x 2100mm	L		1					1
		Rozměr stěny: 2500 x 2500 mm	P							

! PŘED VÝROBOU NUTNO ROZMĚRY VŠECH VÝROBKŮ ZAMĚŘIT NA STAVBĚ !

VÝPIS ZÁMEČNICKÝCH VÝROBKŮ

OZN.	SCHEMA	POPIS		POČET 1 PP	1 NP	2 NP	3 NP	K	S	Σ
Z 12	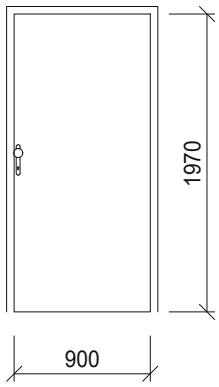	Dveře s požární odolností jednokřídlové z žárově pozinkované oceli. Plné, hladké, otočné, s polodrážkou, s tepelnou izolací (oddělují nevytápěný a vytápěný prostor). Výplň dveřního křídla tvoří tepelná izolace. Součinitel prostupu tepla U_D=1,5 W/m²K. Dveře tvarově totožné s dveřmi dřevěnými. Kování: - jednostranně koule-klika se štíty dveřními z broušené nerez oceli, zámek vložkový včetně vložky a klíčů - požární konzole, dveřní zavírač se zpožděním, kluzné ramínko - použít systém generálního klíče Povrchová úprava: - reaktivní základový nátěr - finální nátěr dle barevného řešení Požární odolnost: EW 30/DP3-C Rozměr dveří: 900 x 1970 mm	L P	1						1
Z 13		Stávající dveře rozm. 2400x2100mm: - ověřit požadovanou požární odolnost EI 30/DP3-C,S V souladu s požadavkem D1.01.03 Požárně bezpečnostní řešení budou stávající dveře opatřeny: - ve směru otevírání (proti závěsům) na dveřních křídlech ve výšce 850 mm horizontální madlo kruhového průřezu z broušené nerez oceli - požární konzole s vestavěným koordinátorem se zpožděním a elektromagnety - držení v otevřené poloze, napojení na EPS (EPS uzavírá). - zámek panikový mechanický (bez možnosti uzamčení nebo kováním dle ČSN EN 179)	KS	1						1
Z 14		Stávající dveře rozm. 2400x2100mm: - ověřit požadovanou požární odolnost EI45/DP1-C,S V souladu s požadavkem D1.01.03 Požárně bezpečnostní řešení budou stávající dveře opatřeny: - ve směru otevírání (proti závěsům) na dveřních křídlech ve výšce 850 mm horizontální madlo kruhového průřezu z broušené nerez oceli - požární konzole pro dvoukřídlové dveře, dveřní zavírač se zpožděním včetně kluzných ramínek, tlumeného zavírání a koordinací zavírání křídel - zámek panikový mechanický (bez možnosti uzamčení nebo kováním dle ČSN EN 179)	KS		1	1	1			3

! PŘED VÝROBOU NUTNO ROZMĚRY VŠECH VÝROBKŮ ZAMĚŘIT NA STAVBĚ !

VÝPIS ZÁMEČNICKÝCH VÝROBKŮ

OZN.	SCHEMA	POPIS		POČET 1 PP	1 NP	2 NP	3 NP	K	S	Σ
Z 15	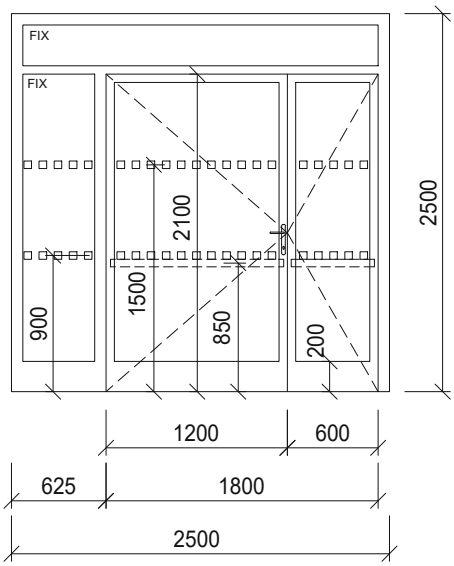	Stěna vnitřní pevná z hliníkových profilů, s požární odolností, kouřotěsná, s dveřmi dvoukřídlovými otevíravými o nestejných křídlech, bočním fixním zasklením a nadsvětlíkem. Ve výšce 1500 a 900 mm provést pruh terčíků 50x50 mm (o vzájemné rozteči max.150 mm) dobře viditelných proti pozadí. Při otevření většího dveřního křídla musí být průchod min. 1100 mm. Zasklení sklem bezpečnostním tvrzeným, čirým. Kování: - oboustranně klika s panikovou funkcí z vnitřní strany, se štítky dveřními z matové nerez oceli - zámek elektromechanický např. Assa Abloy EL460 (dle ČSN EN 179) (dodávka s dveřmi) , napojení na systém EPS (odblokování), systém DT (zvonkové tablo) a systém EKV, dodávka vč. vložky a klíčů - ve směru otevírání (proti závěsům) na dveřních křídlech ve výšce 850 mm horizontální madlo kruhového průřezu z broušené nerez oceli - požární konzole pro dvoukřídlové dveře, dveřní zavírače se zpožděním a s tlumeným zavíráním, kluzná ramínka, koordinátor zavírání, možnost zajištění křídel v otevřené poloze, 2x automatická zástrč - použít systém generálního klíče Povrchová úprava: - vypalovaný lak dle barevného řešení Požární odolnost: EI 30/DP3-C,S Rozměr dveří: 1800 x 2100 mm Rozměr stěny: 2500 x 2500 mm	L P		1	1			2
Z 16	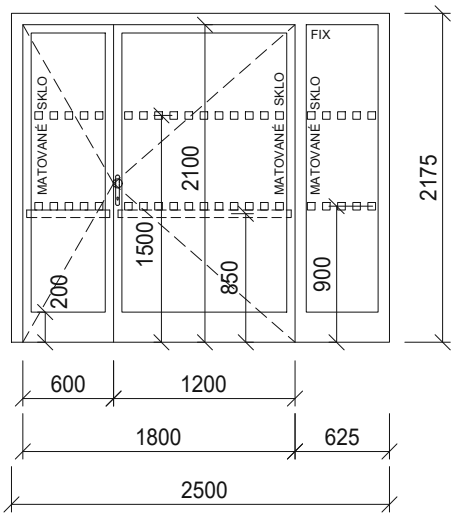	Stěna vnitřní pevná z hliníkových profilů s požární odolností, kouřotěsná, s dveřmi dvoukřídlovými otevíravými o nestejném křídle a fixním dílem. Zasklení sklem bezpečnostním tvrzeným matovaným. Ve výšce 1500 a 900 mm provést pruh terčíků 50x50 mm (o vzájemné rozteči max.150 mm) dobře viditelných proti pozadí. Při otevření většího dveřního křídla musí být průchod min. 1100 mm. Kování: - bezpečnostní, jednostranně koule - klika se štítky dveřními z matné nerez oceli - požární konzole pro dvoukřídlové dveře, dveřní zavírače se zpožděním a s tlumeným zavíráním, kluzná ramínka, koordinátor zavírání , možnost zajištění křídel v otevřené poloze, 2x automatická zástrč - použít systém generálního klíče Povrchová úprava: - vypalovaný lak dle barevného řešení Požární odolnost: EI 30/DP3-C,S Rozměr dveří: 1800 x 2100mm Rozměr stěny: 2500 x 2175mm	L P		1				1

! PŘED VÝROBOU NUTNO ROZMĚRY VŠECH VÝROBKŮ ZAMĚŘIT NA STAVBĚ !

VÝPIS ZÁMEČNICKÝCH VÝROBKŮ

OZN.	SCHEMA	POPIS		POČET 1 PP	1 NP	2 NP	3 NP	K	S	Σ
Z 17	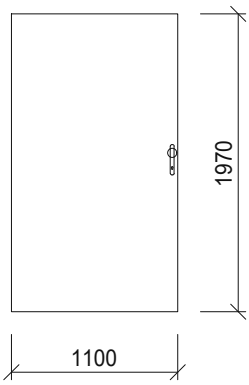	Dveře vnitřní s požární odolností jednokřídlové z žárově pozinkované oceli. Plné, hladké, otočné, s polodrážkou. Oboustranně opláštěné, výplň z minerální ohnivzdorné desky. Dveře tvarově totožné s dveřmi dřevěnými. **Kování:** - jednostranně koule-klika se štíty dveřními z broušené nerez oceli, zámek vložkový včetně vložky a klíčů, - požární konzole, dveřní zavírač se zpožděním, kluzné ramínko - použít systém generálního klíče **Povrchová úprava:** - reaktivní základový nátěr - finální nátěr dle barevného řešení Požární odolnost: EW 30/DP3-C Rozměr dveří: 1100 x 1970 mm	L P	 1						 1
Z 18	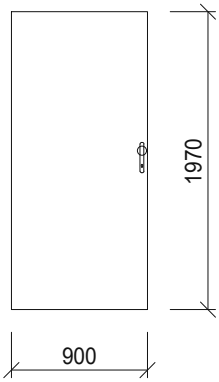	Dveře vnitřní s požární odolností jednokřídlové z žárově pozinkované oceli. Plné, hladké, otočné, s polodrážkou. Oboustranně opláštěné, výplň z minerální ohnivzdorné desky. Dveře tvarově totožné s dveřmi dřevěnými. **Kování:** - bezpečnostní, jednostranně koule - klika s panikovou funkcí z vnitřní strany, se štítky dveřními z matné nerez oceli - zámek panikový mechanický (dodávka s dveřmi) - požární konzole, dveřní zavírač se zpožděním, kluzné ramínko - použít systém generálního klíče **Povrchová úprava:** - reaktivní základový nátěr - finální nátěr dle barevného řešení Požární odolnost: EW 90/DP1-C Rozměr dveří: 900 x 1970 mm	L P	1 						1
Z 19	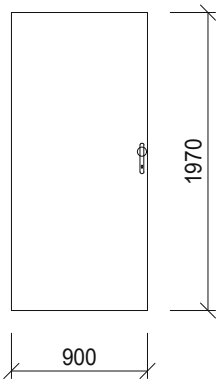	Dveře vnitřní s požární odolností jednokřídlové z žárově pozinkované oceli. Plné, hladké, otočné, s polodrážkou. Oboustranně opláštěné, výplň z minerální ohnivzdorné desky. Dveře tvarově totožné s dveřmi dřevěnými. **Kování:** - jednostranně koule-klika se štíty dveřními z broušené nerez oceli, zámek vložkový včetně vložky a klíčů - požární konzole, dveřní zavírač se zpožděním, kluzné ramínko - použít systém generálního klíče **Povrchová úprava:** - reaktivní základový nátěr - finální nátěr dle barevného řešení Požární odolnost: EW 90/DP1-C Rozměr dveří: 900 x 1970 mm	L P	3 1						3 1

! PŘED VÝROBOU NUTNO ROZMĚRY VŠECH VÝROBKŮ ZAMĚŘIT NA STAVBĚ !

VÝPIS ZÁMEČNICKÝCH VÝROBKŮ

OZN.	SCHEMA	POPIS		POČET 1 PP	1 NP	2 NP	3 NP	K	S	Σ
Z 20	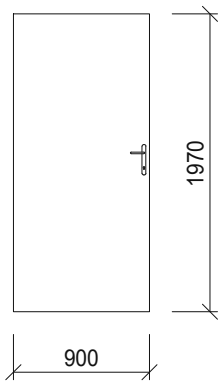	Dveře vnitřní s požární odolností jednokřídlové z žárově pozinkované oceli. Plné, hladké, otočné, s polodrážkou. Oboustranně opláštěné, výplň z minerální ohnivzdorné desky. Dveře tvarově totožné s dveřmi dřevěnými. **Kování:** **-** oboustranně klika-klika se štíty dveřními z broušené nerez oceli, zámek vložkový včetně vložky a klíčů, - požární konzole, dveřní zavírač se zpožděním, kluzné ramínko - použít systém generálního klíče **Povrchová úprava:** - reaktivní základový nátěr - finální nátěr dle barevného řešení Požární odolnost: EW 60/DP1-C Rozměr dveří: 900 x 1970 mm	L P	1						1
Z 21	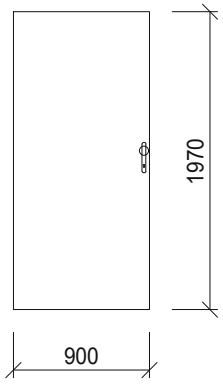	Dveře vnitřní s požární odolností jednokřídlové z žárově pozinkované oceli. Plné, hladké, otočné, s polodrážkou. Oboustranně opláštěné, výplň z minerální ohnivzdorné desky. Dveře tvarově totožné s dveřmi dřevěnými. **Kování:** - jednostranně koule-klika se štíty dveřními z broušené nerez oceli, zámek vložkový včetně vložky a klíčů, - požární konzole, dveřní zavírač se zpožděním, kluzné ramínko - použít systém generálního klíče **Povrchová úprava:** - reaktivní základový nátěr - finální nátěr dle barevného řešení Požární odolnost: EW 30/DP3-C Rozměr dveří: 900 x 1970 mm	L P	1						1
Z 22	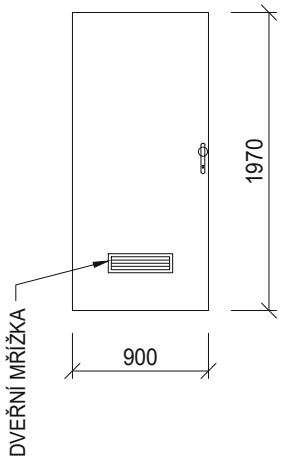	Dveře vnitřní jednokřídlové z žárově pozinkované oceli. Plné, hladké, otočné, s polodrážkou. Oboustranně opláštěné, vnitřní výplň odlehčenou deskou DTD. Dveře tvarově totožné s dveřmi dřevěnými. Ve spodní části osazena hliníková lamelová mřížka rozměru 125 x 425 mm. **Kování:** - jednostranně koule-klika se štíty dveřními z broušené nerez oceli, zámek vložkový včetně vložky a klíčů, - použít systém generálního klíče **Povrchová úprava:** - reaktivní základový nátěr - finální nátěr dle barevného řešení Rozměr dveří: 900 x 1970 mm	L P	1						1

! PŘED VÝROBOU NUTNO ROZMĚRY VŠECH VÝROBKŮ ZAMĚŘIT NA STAVBĚ !

VÝPIS ZÁMEČNICKÝCH VÝROBKŮ

OZN.	SCHEMA	POPIS		POČET						
				1 PP	1 NP	2 NP	3 NP	K	S	Σ
Z 23		Vytvoření generálního klíče (konzultovat s investorem) Vytvoření systému generálního klíče všech dodávaných vložek a začleněním do stávajícího systému. Na základě systému generálního klíče jsou přiděleny priority vstupu do jednotlivých místností jednotlivcům či skupinám osob. Systém generálního klíče slouží k řízení pohybu osob v řešených prostorech. Dělení do skupin (uzamykací plán) bude řešeno a upřesněno uživatelem s dodavatelem systému generálního klíče před výrobou. Rozměr vložek bude upřesněn zaměřením na osazených dveří na stavbě Prvky: - Generální klíč - má přístupová práva do všech cylindrických vložek	5 KS							
		- Hlavní klíč - má přístupová práva do předem definovaných cylindrických vložek	5 skupin							
		- Vlastní klíč - má přístupová práva pouze do jediné konkrétní cylindrické vložky	302 KS							
		- Cylindrická vložka - umožňuje odemčení dveří generálním klíčem, hlavním klíčem, vlastním klíčem	151 KS							
		Vlastnosti: - certifikace dle ČSN EN 1627:2012 - bezpečnostní třída RC4 - vložky i klíče jsou chráněny patentem nebo užitným vzorem - 6-ti stavítkový uzamykací systém - zvýšená ochrana proti odvrtání - klíče podléhají centrální evidenci								
			KS							1

! PŘED VÝROBOU NUTNO ROZMĚRY VŠECH VÝROBKŮ ZAMĚŘIT NA STAVBĚ !

VÝPIS ZÁMEČNICKÝCH VÝROBKŮ

OZN.	SCHEMA	POPIS		POČET 1 PP	1 NP	2 NP	3 NP	KROV	S	Σ
Z 24	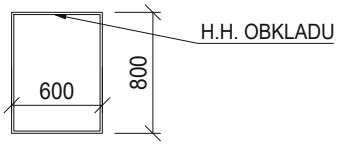 DETAIL 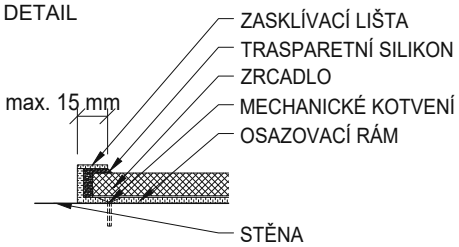	Zrcadlo vestavněné do keramického obkladu, v hliníkovém rámu tvořené osazovacím rámem, zrcadlem a zasklívací lištou. Osazovací rám bude mechanicky kotven do stěny, potom teprve osazeno zrcadlo a zasklívací lišty - kotvení nebude přístupné. !!! Zrcadlo bude umístěné v ose umyvadla, spodní hrana od čisté podlahy 1200 mm !!! Rozměr zrcadla: 600 x 800 mm	KS	5	20	24	24			73
Z 25	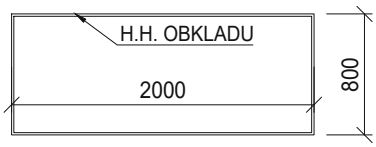 DETAIL 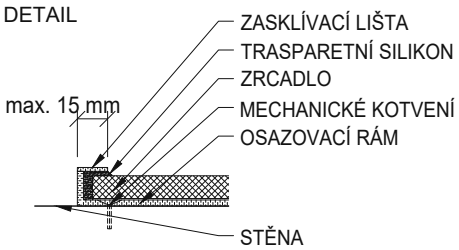	Zrcadlo vestavněné do keramického obkladu, v hliníkovém rámu tvořené osazovacím rámem, zrcadlem a zasklívací lištou. Osazovací rám bude mechanicky kotven do stěny, potom teprve osazeno zrcadlo a zasklívací lišty - kotvení nebude přístupné. !!! Spodní hrana 1200 mm od čisté podlahy !!! Rozměr zrcadla: 2000 x 800 mm	KS	1						1
Z 26	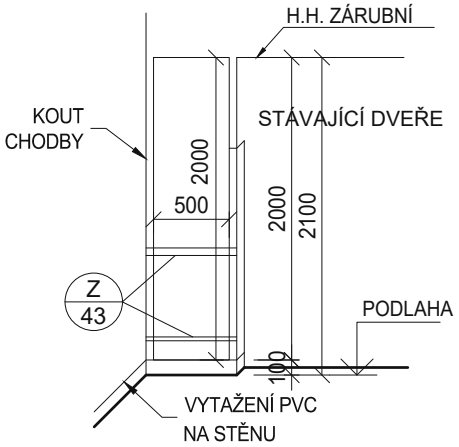 Z 43 OCHRANA ZRCADLA: 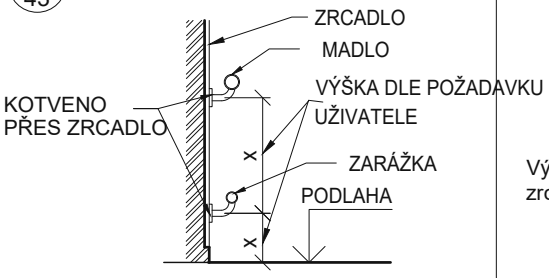	Zrcadlo kotvené na stávající stěnu, v hliníkovém rámu tvořené osazovacím rámem, zrcadlem a zasklívací lištou. Osazovací rám bude mechanicky kotven do stěny, potom teprve osazeno zrcadlo a zasklívací lišty - kotvení nebude přístupné. !!! Spodní hrana 100 mm od čisté podlahy !!! DETAIL 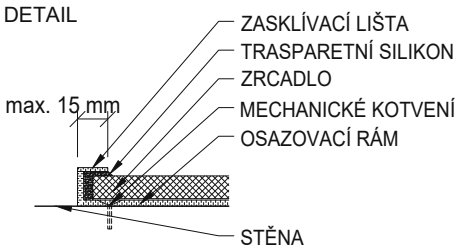 Výškové umístění a provedení kotvení ochrany zrcadla konzultovat s uživatelem !! Rozměr zrcadla: 500 x 2000 mm	KS		1					1

! PŘED VÝROBOU NUTNO ROZMĚRY VŠECH VÝROBKŮ ZAMĚŘIT NA STAVBĚ !

VÝPIS ZÁMEČNICKÝCH VÝROBKŮ

OZN.	SCHEMA	POPIS		POČET 1 PP	1 NP	2 NP	3 NP	K	S	Σ
Z 27	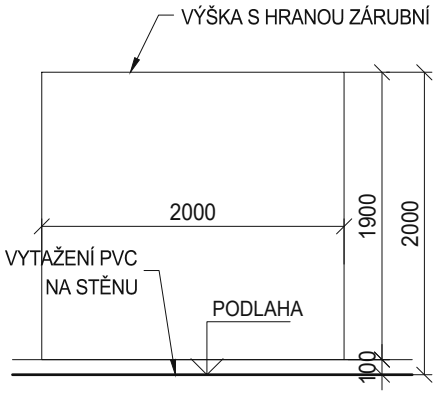	Zrcadlo lepené na SDK stěnu. Spáru vyplnit spárovací hmotou resp. trvale pružným tmelem (konzultovat s uživatelem). Rozměr zrcadla: 2000 x 1900 mm	KS		1					1
Z 28	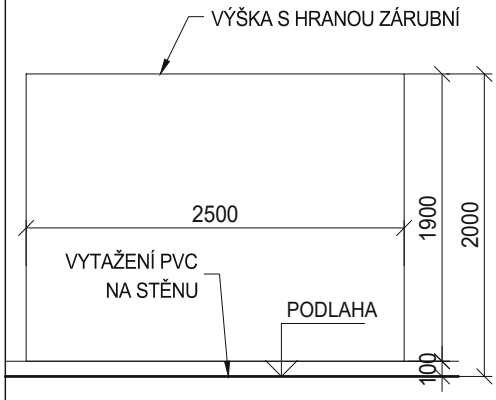	Zrcadlo lepené na SDK stěnu. Spáru vyplnit spárovací hmotou resp. trvale pružným tmelem (konzultovat s uživatelem). Umístění konzultovat s uživatelem. Rozměr zrcadla: 2500 x 1900 mm	KS		1					1
Z 29	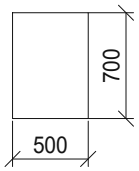	Zrcadlo v hliníkovém rámu, sklopné pro použití v hygienických zařízeních pro imobilní osoby. Osadit v ose umyvadla, spodní hrana pro použití imobilní i běžnou osobou. Sklopná páka nevystupující do prostoru. Rozměr zrcadla: 500 x 700 mm	KS		1	1	1			3
Z 30	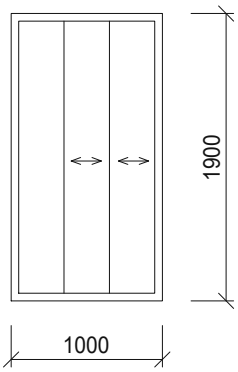	Dveře do sprchových kabin zasouvací třídílné - jedno křídlo pevné, dvě křídla pohyblivá. Rám z hliníkových slitin, výplň akrylátové sklo neprůhledné. Světlost otvoru při otevření min. 500 mm Osazení dle PD Rozměr: 1000 x 1900 mm	KS	3						3

! PŘED VÝROBOU NUTNO ROZMĚRY VŠECH VÝROBKŮ ZAMĚŘIT NA STAVBĚ !

VÝPIS ZÁMEČNICKÝCH VÝROBKŮ

OZN.	SCHEMA	POPIS		POČET 1 PP	1 NP	2 NP	3 NP	K	S	Σ
Z 31	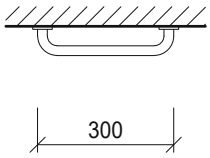	Madlo opěrné pevné, trubkové, z nerezové oceli. Včetně kotvícího materiálu. Osazené v místě ruční sprchy horizontálně ve výšce 800mm nad čistou podlahou. Osazené v místě WC šikmo - S.H. madla 0,700mm, H.H. madla 0,900mm nad podlahou (přesné umístění konzultovat s uživatelem). Povrchová úprava: - matný nerez Délka madla: 300 mm	KS	4	17	21	21			63
Z 32	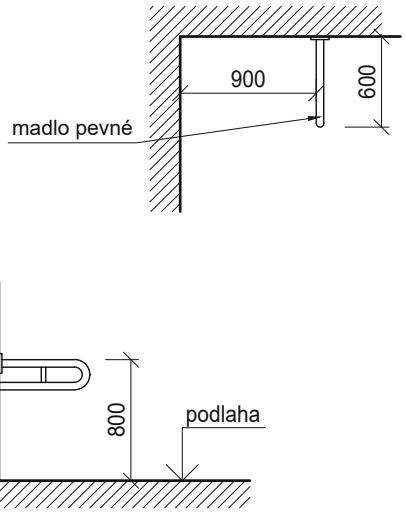	Opěrné trubkové madlo pevné, z nerezové oceli, k záchodové míse WC. Včetně kotvícího materiálu. Povrchová úprava: - matný nerez Počet sestav:	KS		9	11	11			31
Z 33	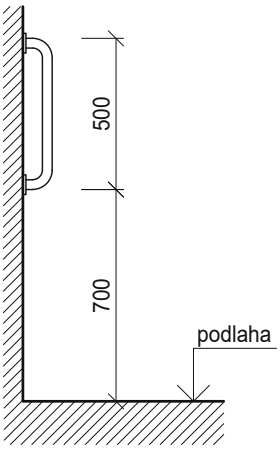	Madlo opěrné trubkové z nerez oceli, pevné, vertikální, k umyvadlu na WC pro imobilní pacienty a do sprchy. Včetně kotvícího materiálu. Povrchová úprava: - matný nerez Délka madla: 500 mm			2	2	2			6

! PŘED VÝROBOU NUTNO ROZMĚRY VŠECH VÝROBKŮ ZAMĚŘIT NA STAVBĚ !

VÝPIS ZÁMEČNICKÝCH VÝROBKŮ

OZN.	SCHEMA	POPIS	POČET 1 PP	1 NP	2 NP	3 NP	K	S	Σ
Z 34	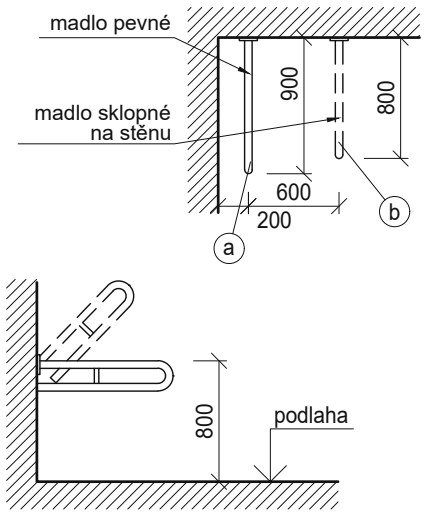	Sestava opěrných trubkových madel, z nerezové oceli, k záchodové míse WC pro imobilní pacienty. Včetně kotvícího materiálu. Madlo u stěny pevné, madlo ze strany přístupu sklopné na stěnu. (a) délka 900 mm (b) délka 800 mm Povrchová úprava: - matný nerez Počet sestav:		1	1	1			3
Z 35	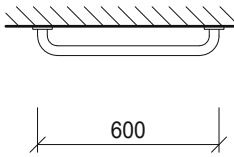	Madlo opěrné pevné trubkové horizontální z nerez oceli, osazené v místě ruční sprchy ve výšce 800 mm nad podlahou. Včetně kotvícího materiálu. Povrchová úprava: - matný nerez Délka madla: 600 mm KS		1	1	1			3
Z 36	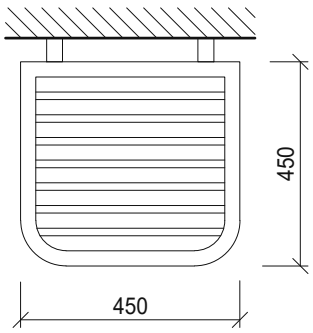	Sedátko do sprchového boxu trubkové z nerez oceli. Sklápění na stěnu, osazené ve výšce 460 mm nad podlahou. Včetně kotvícího materiálu. Povrchová úprava: - matný nerez Rozměr: 450x450 mm KS		1	1	1			3

! PŘED VÝROBOU NUTNO ROZMĚRY VŠECH VÝROBKŮ ZAMĚŘIT NA STAVBĚ !

VÝPIS ZÁMEČNICKÝCH VÝROBKŮ

OZN.	SCHEMA	POPIS		POČET 1 PP	1 NP	2 NP	3 NP	K	S	Σ
Z 37	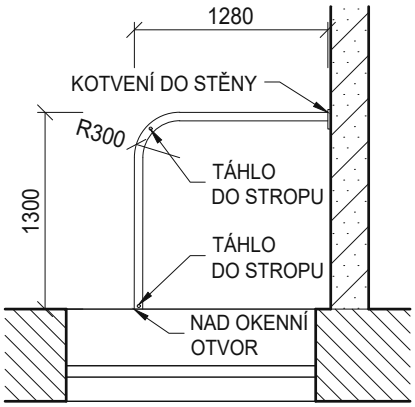	Zástěna u sprchového boxu z ohýbané ocelové matové nerez trubky 28/2 mm. Kotvení trubky do stěny pomocí rozet, ve výšce 2500 mm nad podlahou. V místech u okenního otvoru a oblouku kotvit trubku nerezovým lankem do stropní konstrukce (2x dl. 0,7m). Včetně kotvícího materiálu, rozet, kroužků a 2x závěsu (pro šířku 1,3m). Délka trubky: 2450 mm	KS		1	1	1			3
Z 38	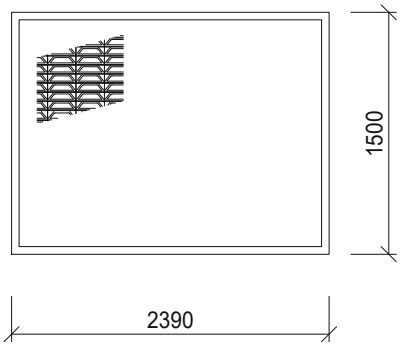	Samočistící rohož pro druhou čistící zónu vnější, zapuštěná, lemovaná duralovým rámem. Rohož zapuštěná do betonové rampy. Provedení řadami pryžových vlnovek proložených duralovými lištami. Korozivzdorná lanka bez použití nýtů. Výška rohože 27 mm, odolnost materiálu vůči teplotě -35 až +70°C, protiskluznost R12. Rozměr: 1500 x 2390 mm	KS		1					1
Z 39	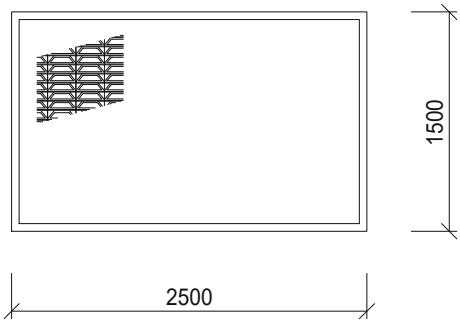	Samočistící rohož pro druhou čistící zónu vnější, zapuštěná, lemovaná duralovým rámem. Rohož zapuštěná do betonové rampy. Provedení řadami pryžových vlnovek proložených duralovými lištami. Korozivzdorná lanka bez použití nýtů. Výška rohože 27 mm, odolnost materiálu vůči teplotě -35 až +70°C, protiskluznost R12. Rozměr: 1450 x 2500 mm	KS		1					1
Z 40	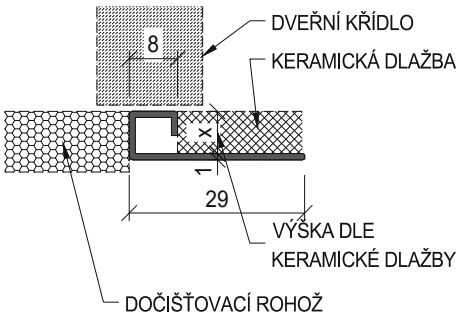	Ukončující profil keramické dlažby vytvářející přechod dlažba / čistící zóna (dočišťovací rohož) pod dveřním křídlem. Profil z nerezové oceli, pro jednostranné položení pod dlažbu. Délka: 2500mm	KS		1					1

! PŘED VÝROBOU NUTNO ROZMĚRY VŠECH VÝROBKŮ ZAMĚŘIT NA STAVBĚ !

VÝPIS ZÁMEČNICKÝCH VÝROBKŮ

OZN.	SCHEMA	POPIS		POČET 1 PP	1 NP	2 NP	3 NP	K	S	Σ
Z 41	Výškové osazení se soklem: 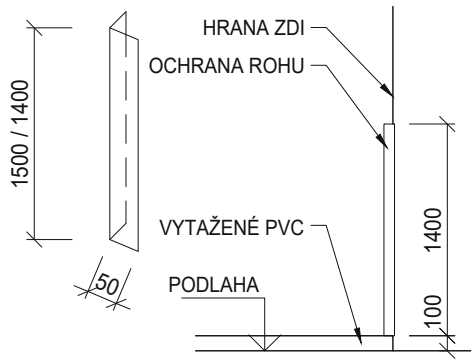 	Ochrana rohu tenkostěnným úhelníkem úhelníkem 50/50/3 mm z matové nerez oceli, pevně kotveným do stávajícího zdiva, nového zdiva anebo nové ŽB konstrukce. V místnostech se soklem umístit ochranu rohu nad sokl. V místnostech bez soklu (nášlapná vrstva bezprašný nátěr) bude použit profil delší a osazen až k podlaze.							
		Délka 1 ks: 1500 mm	KS	18						18
		Délka 1 ks: 1400 mm	KS	4	2	4	2			12
Z 42	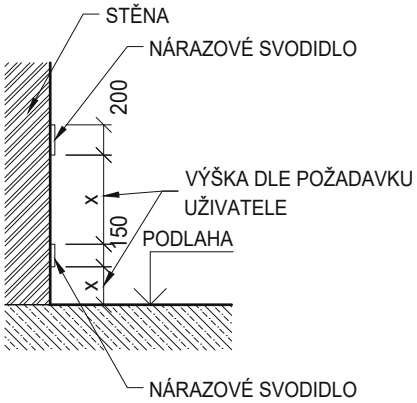 	Sada dvou ochranných nárazových pásu (svodidla) stěny. Ochranný pás stěn z broušeného nerezového plechu tl. 1,2 mm tvořící uzavřený profil tvaru C, se svařovanými uzavřenými koncovkami. Na stěnu kotven pomocí kotvících lišt (horní slouží jako zámek, ke spodní je pás šroubován). Výška pásu cca 200 mm (dle stávajících). Barevné provedení: - broušený nerez							
		Nárazové svodidlo 200 mm	bm		9,15	6,80	6,10			22,05
		Nárazové svodidlo 150 mm	bm		9,15	6,80	6,10			22,05
Z 43	MADLO 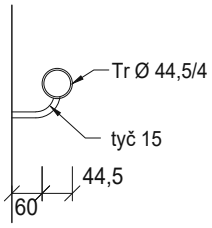 ZARÁŽKA 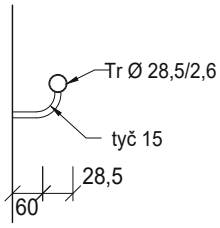 	Madlo a zarážka pro vozíky vnitřní z nerezové trubky Ø 44,5/4 mm ve výšce 950 mm nad podlahou a trubky Ø 28,5/2,6 mm ve výšce 250 mm nad podlahou. Kotvené do stávajíc stěny přes zrcadlo (ochrana zrcadla). Včetně kotvících prvků a pomocného materiálu.							
		Ø 44,5/4	bm			0,6				0,6
		Ø 28,5/2,6	bm			0,6				0,6
Z 44	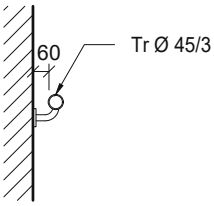 	Ocelové madlo vnitřního schodiště. Madlo z trubek z komaxitové oceli. Madlo ve výšce 900 mm. Kotvení ocel. tyčí s rozetami. Konce trubek zavíčkovat. Výpis materiálu: Tr Ø 45/3..... 33,0 x 3,107 = 103,0 kg + montážní materiál a rozety Hmotnost celkem ..... 167,5 kg	bm	4,40	7,40	7,40				19,2

! PŘED VÝROBOU NUTNO ROZMĚRY VŠECH VÝROBKŮ ZAMĚŘIT NA STAVBĚ !

VÝPIS ZÁMEČNICKÝCH VÝROBKŮ

OZN.	SCHEMA	POPIS	POČET 1 PP	1 NP	2 NP	3 NP	K	S	Σ
Z 45	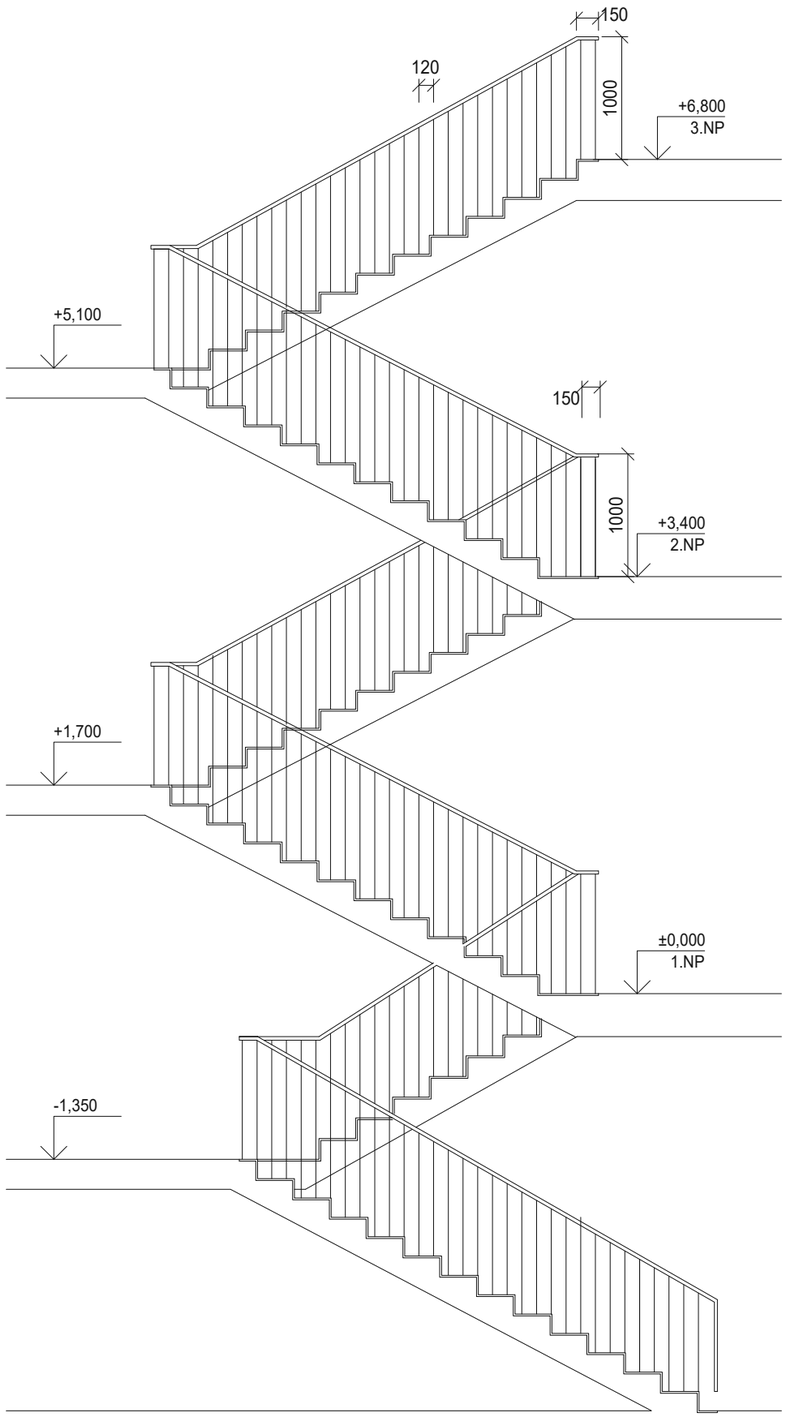	Zábradlí vnitřního schodiště včetně madla z ocelových trubek.							

Rozděleno na 2 části:

Část u zrcadla schodiště - zábradlí s vertikálním členěním kotveno do železobetonového schodiště pomocí chemických kotev přes pásovinu ze shora schodišťových stupňů. Pásovina zapuštěna do dlažby 15 mm.

Část na obvodové zdi schodiště - madlo kotveno přes konzoly do železobetonové stěny.

Povrchová úprava:
- v barvě tm. šedé RAL 7040

Výpis materiálu:

sloupek Ø 10 - 0,617 x 180 =	111,06
madlo ▭ 80/30 - 3,5 x 66,75 =	236,775
▭ 100/15 - 11,78 x 29,56 =	348,217
konzoly Ø 10 - 0,617 x 5,25 =	3,23
Hmotnost:	599,282 kg
+ 10%	59,9 kg
celkem:	660 kg

+ kotvící a spojovací materiál

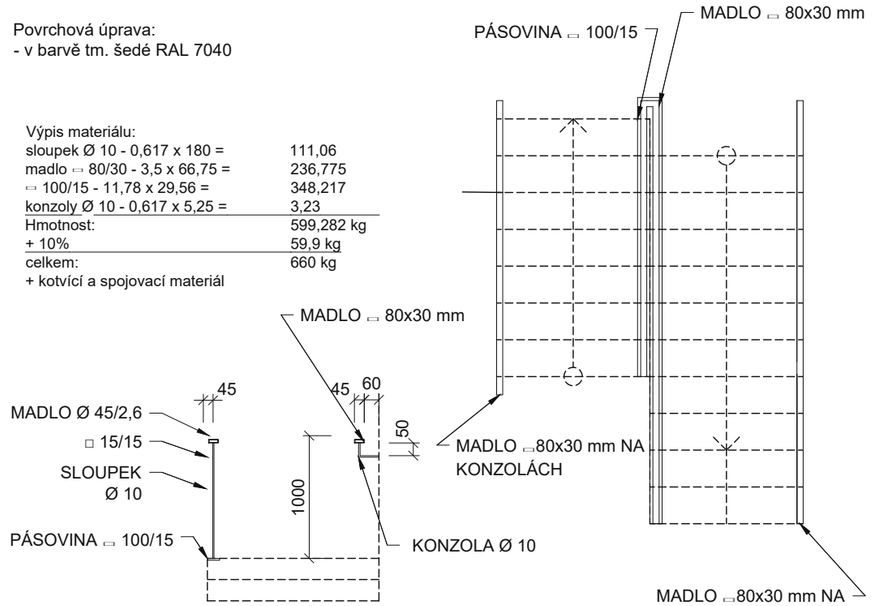

Minimální požadovaná šířka pro únik po schodech dolů je dle zprávy PBŘ 825 mm (viz D1.01.03-001)

DETAIL KOTVENI ZÁBRADLÍ DO SCHODIŠTĚ

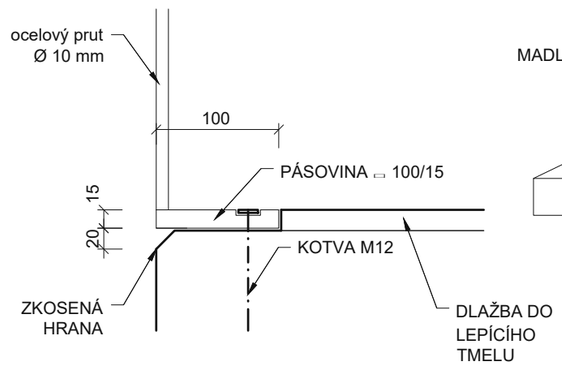

DETAIL MADLA

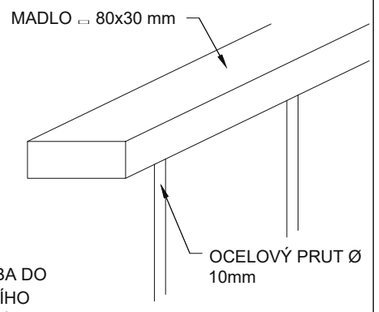

VÝROBNÍ DOKUMENTACE ZÁBRADLÍ BUDE PŘED VÝROBOU ODSOUHLASENA PROJEKTANTEM

KS

1

! PŘED VÝROBOU NUTNO ROZMĚRY VŠECH VÝROBKŮ ZAMĚŘIT NA STAVBĚ !

VÝPIS ZÁMEČNICKÝCH VÝROBKŮ

OZN.	SCHEMA	POPIS	POČET 1 PP	1 NP	2 NP	3 NP	K	S	Σ
Z 46									

PŮDORYS

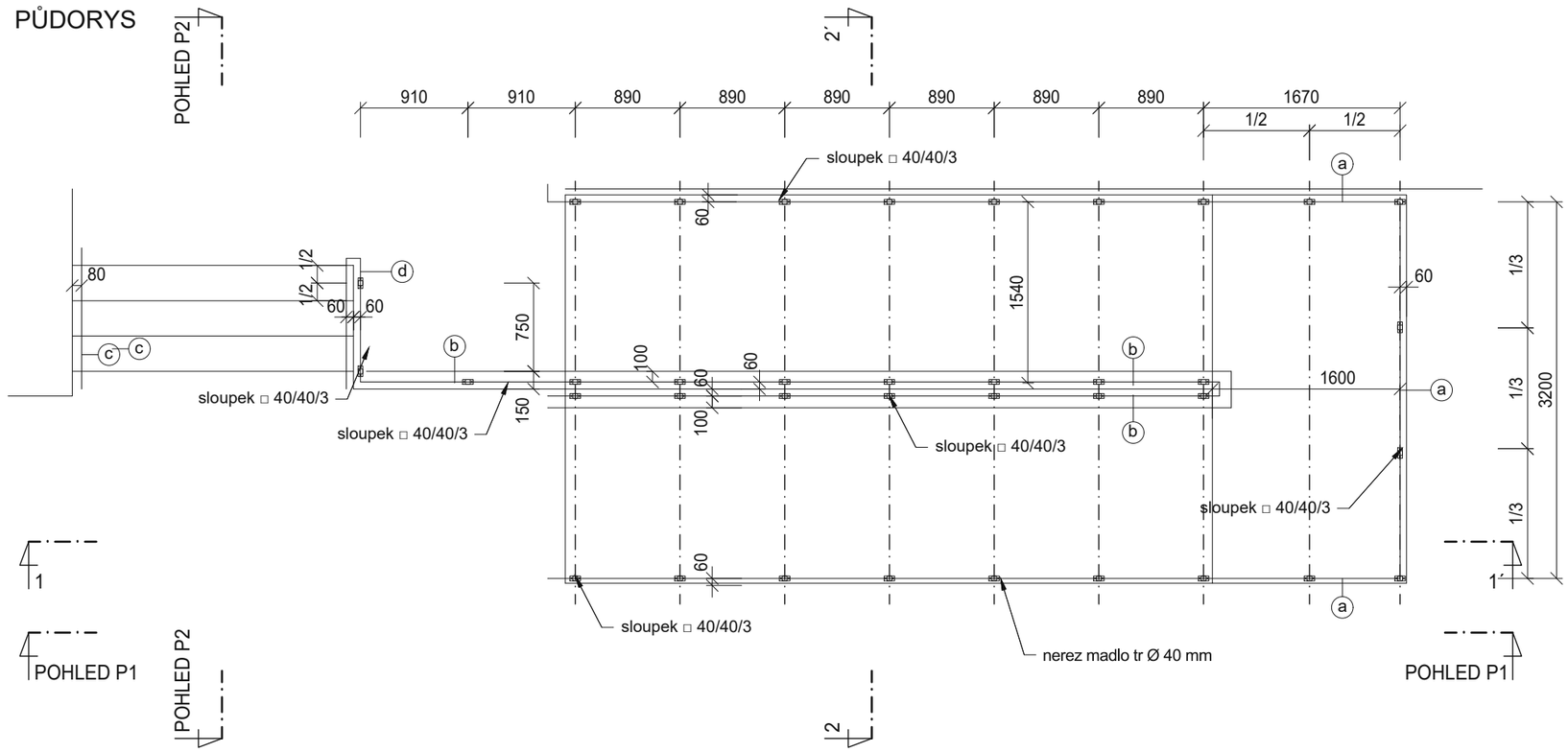

KOTVENÍ SLOUPKŮ DO HORNÍHO LÍCE RAMPY

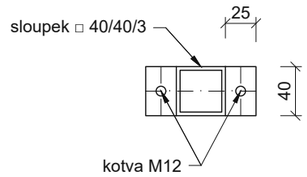

VZOROVÝ ŘEZ a

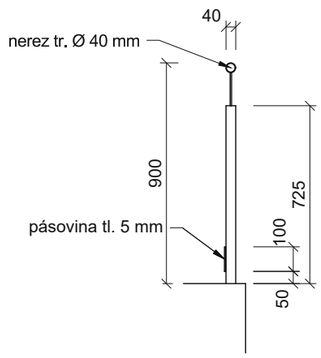

VZOROVÝ ŘEZ b

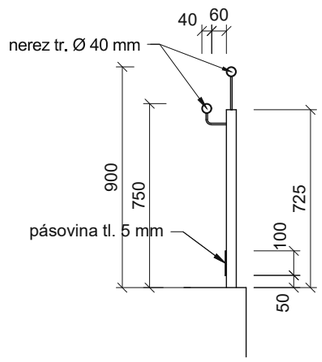

VZOROVÝ ŘEZ c

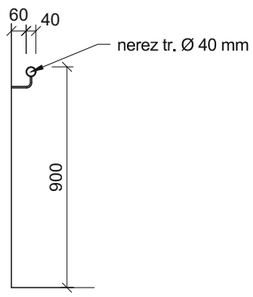

VZOROVÝ ŘEZ d

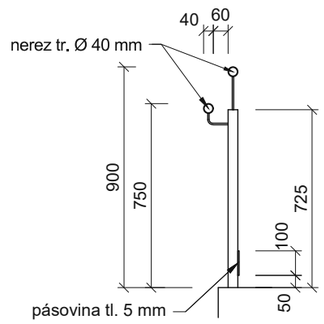

Zábradlí rampy z uzavřených tenkostěnných ocelových profilů a trubkových madel z nerezové oceli a vodící lišty z ocelové pásoviny. Sloupky kotveny do horního líce betonové rampy pomocí 2 kusů kotev M12 (např. WH-KOTE SPIT FIX II). Nerezová madla přivařit ke konzolám z kruhových tyčí.

Povrchová úprava ocelových prvků:
- nátěr v barvě RAL 7030 (světle šedá)

Výpis materiálu:

- madla Ø 40/3,6 (nerez)	52,18 x 3,69 = 168,9 kg
- sloupky □ 40/40/3	(37x0,840) x 3,74 = 116,2 kg
- plotna 100/40/8	33 x 0,252 = 9,2 kg
- pásovina 100x5	31,6 x 4,32 = 129,6 kg
- hmotnost celkem	445 kg
	+ kotevní a spojovací materiál

POHLEDY - VIZ NÁSLEDUJÍCÍ STRANA!

VÝROBNÍ DOKUMENTACE ZÁBRADLÍ BUDE PŘED VÝROBOU ODSOUHLASENA PROJEKTANTEM

KS | 1 | 1

! PŘED VÝROBOU NUTNO ROZMĚRY VŠECH VÝROBKŮ ZAMĚŘIT NA STAVBĚ !

VÝPIS ZÁMEČNICKÝCH VÝROBKŮ

OZN.	SCHEMA	POPIS

Z / 46

(POKRAČOVÁNÍ VÝPISU Z PŘEDEŠLÉ STRANY)

POHLED P1

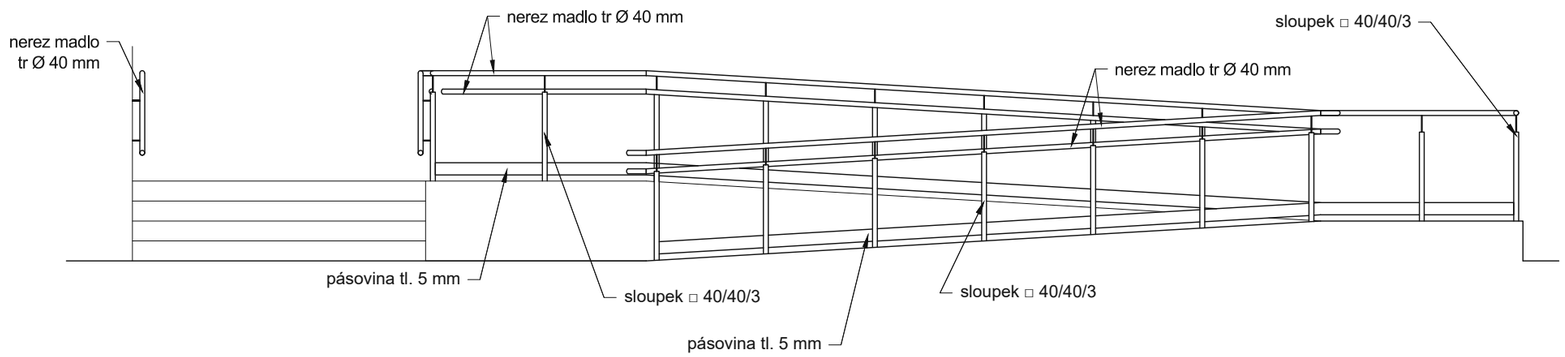

POHLED P2

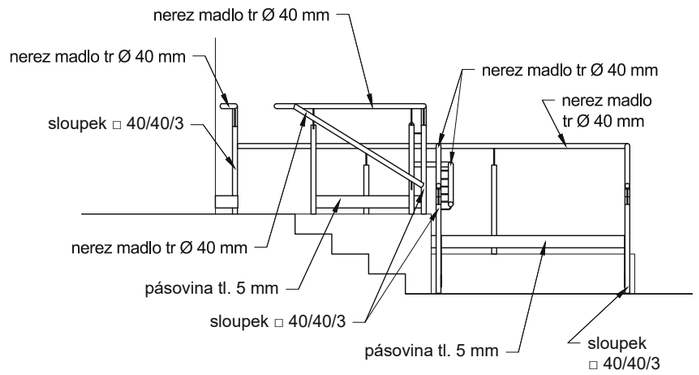

ŘEZ 1

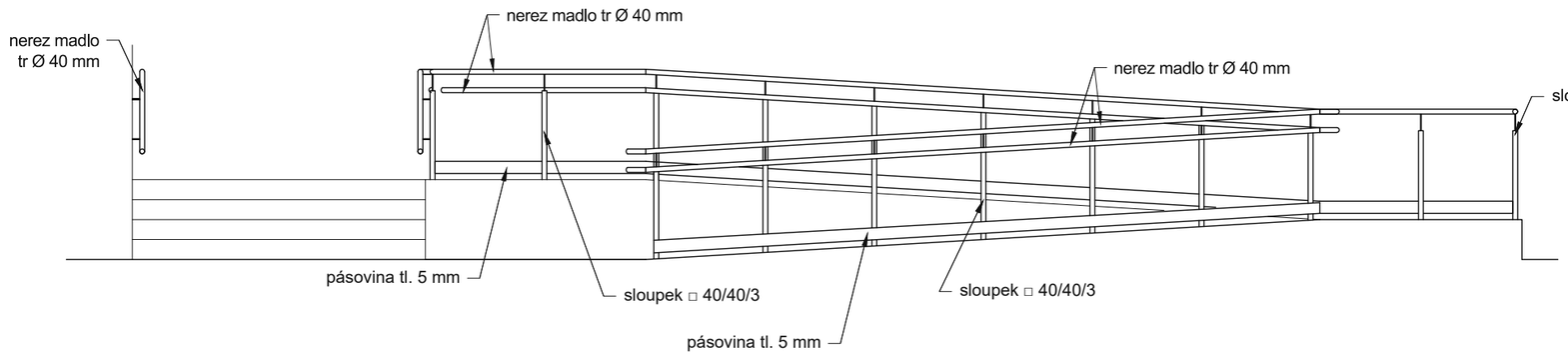

ŘEZ 2

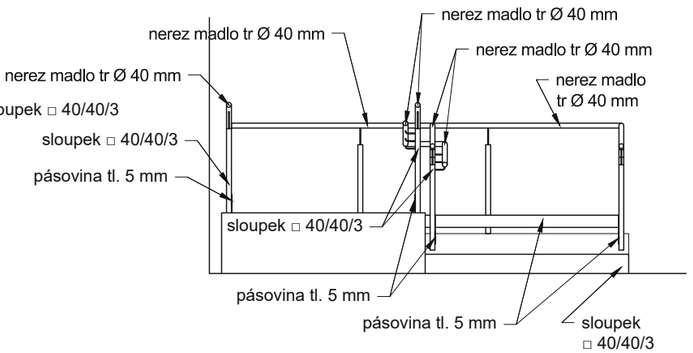

VÝROBNÍ DOKUMENTACE ZÁBRADLÍ BUDE PŘED VÝROBOU ODSOUHLASENA PROJEKTANTEM

! PŘED VÝROBOU NUTNO ROZMĚRY VŠECH VÝROBKŮ ZAMĚŘIT NA STAVBĚ !

VÝPIS ZÁMEČNICKÝCH VÝROBKŮ

OZN.	SCHEMA	POPIS	POČET						
			1 PP	1 NP	2 NP	3 NP	K	S	Σ
Z 47		Stávající kruhové okno do kaple. U stávajícího kruhového okna odstranit starý nátěr, na očištěnou konstrukci nanést nátěr nový. Výměna zasklení okna - sklo mléčné. Umístění svítidel pro nasvětlení prostoru za zasklením. Povrchová úprava: - nátěr dle stávajícího barevného řešení interiéru kaple.			1				1
Z 48	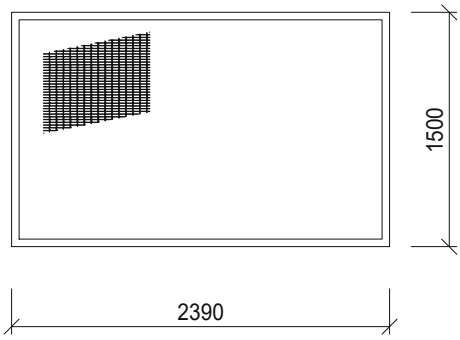	Dočišťovací rohož pro druhou vnitřní čistící zónu , zapuštěná, lemovaná duralovým rámem. Rohož zapuštěná do podlahy. Provedení z textilní rohože (poyamidová vlákna). Výška rohože 22 mm. odolnost proti UV záření a deznifekčním chemikáliím. Rozměr: 1500 x 2390 mm KS		1					1
Z 49	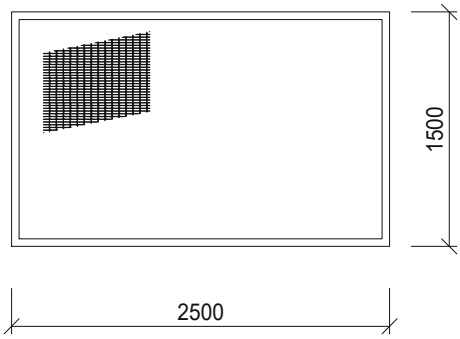	Dočišťovací rohož pro druhou vnitřní čistící zónu , zapuštěná, lemovaná duralovým rámem. Rohož zapuštěná do podlahy. Provedení z textilní rohože (poyamidová vlákna). Výška rohože 22 mm. odolnost proti UV záření a deznifekčním chemikáliím. Rohož opatřena keramickým soklem na stěnách. Rozměr: 1500 x 2500 mm KS		1					1
Z 50	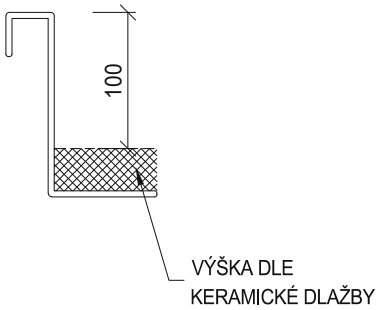	Ukončovací profil keramické dlažby na mezipodestě schodiště, vyvýšený 100 mm nad podlahou. Profil z nerezové oceli tl. 2 mm, pro položení pod keramickou dlažbu. Mechanicky kotven do železobetonové konstrukce mezipodesty - včetně kotvícího materiálu. Rozvinutá šířka 200 mm Délka: 2500 mm KS				1			1

! PŘED VÝROBOU NUTNO ROZMĚRY VŠECH VÝROBKŮ ZAMĚŘIT NA STAVBĚ !

VÝPIS ZÁMEČNICKÝCH VÝROBKŮ

OZN.	SCHEMA	POPIS	POČET 1 PP	1 NP	2 NP	3 NP	K	S	Σ
Z 51A	**pevná část žebříku**	Ocelový žebřík přímý z tenkostěnných profilů, vnitřní pro výlez na půdu. Nátěr základový + dvojnásobný syntetický. Kotvení do zdi za pomoci chemické kotvy.							
Z 51B	**přemístitelná část žebříku**	**Povrchová úprava:** barva šedá - RAL 7040 MAT							
Z 51C	**kotevní oko pro výlez na střechu**	Výpis materiálu: □ 50/25/2 - 7,7 x 2,202 = 16,75 tyč 20 - 5,2 x 2,450 = 12,74 + spojovací, kotvící a montážní materiál							
Z 51D	**kotevní oko pro revizní otvor výtahu**	Hmotnost celkem 29,50 kg Montážní oko - 4ks							
		KS				1			1

ČELNÍ POHLED

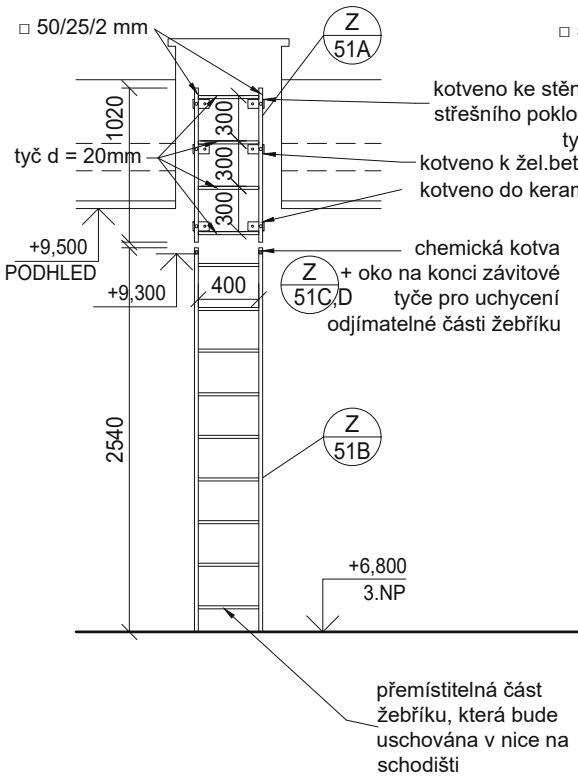

BOČNÍ POHLED

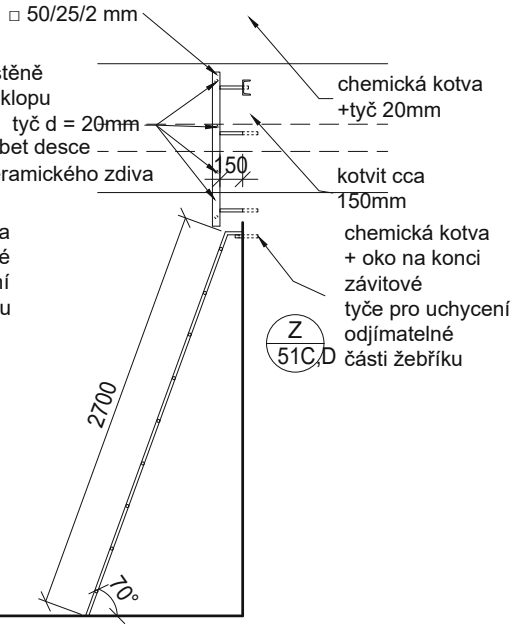

! PŘED VÝROBOU NUTNO ROZMĚRY VŠECH VÝROBKŮ ZAMĚŘIT NA STAVBĚ !

VÝPIS ZÁMEČNICKÝCH VÝROBKŮ

OZN.	SCHEMA	POPIS	POČET 1 PP	1 NP	2 NP	3 NP	K	S	Σ
Z 52		Ocelový žebřík přímý z tenkostěnných profilů, vnitřní pro výlez na půdu. Nátěr základový + dvojnásobný syntetický. Kotvení na ocelovou konstrukci z uzavřených profilů 50/30/2,9 mm. Pomocná konstrukce kotvena pomocí chemických kotev do stropní a podlahové konstrukce. **Povrchová úprava:** barva šedá - RAL 7040 MAT Výpis materiálu: □ 50/30/2,9 - 11,74 x 3,55 = 41,68 tyč Ø20 - 4,40 x 2,450 = 10,78 + spojovací, kotvící a montážní materiál Hmotnost celkem 52,46 kg							
	ČELNÍ POHLED								
	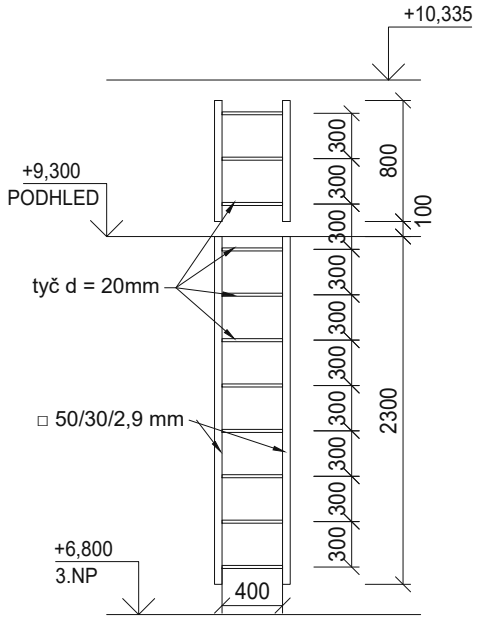							
	BOČNÍ POHLED								
	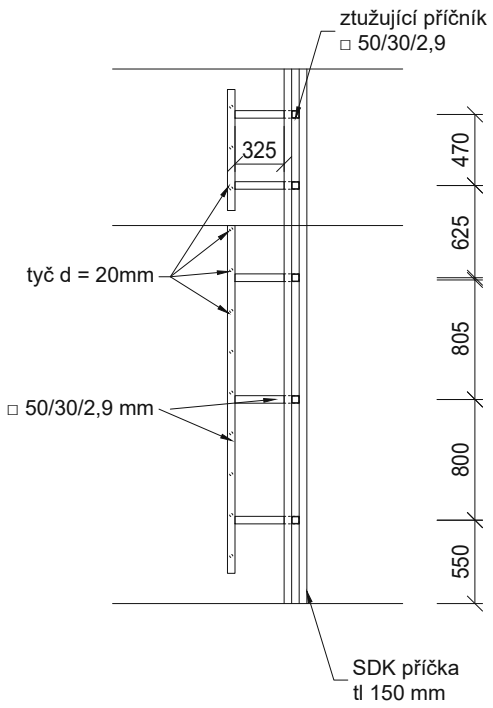	KS			1			1
Z 53	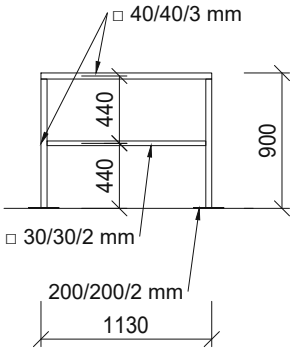	Zábradlí u výlezu do půdního prostoru z uzavřených tenkostěnných ocelových profilů z nerezové oceli. Sloupky kotveny do stávající konstrukce podlahy pomocí chemických kotev. Povrchová úprava ocelových prvků: - nátěr v barvě RAL 7030 (světle šedá) Výpis materiálu: □ 40/40/3 - 2,93 x 3,405 = 9,98 □ 30/30/2 - 1,05 x 1,718 = 1,80 200/200/2 - 0,08 x 15,7 = 1,26 + spojovací, kotvící a montážní materiál Hmotnost celkem 13,04 kg	KS				1		1

! PŘED VÝROBOU NUTNO ROZMĚRY VŠECH VÝROBKŮ ZAMĚŘIT NA STAVBĚ !

VÝPIS ZÁMEČNICKÝCH VÝROBKŮ

OZN.	SCHEMA	POPIS		POČET 1 PP	1 NP	2 NP	3 NP	K	S	Σ
Z 54	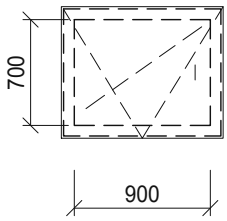	Protipožární, kouřotěsný, tepelně izolační poklop výstupu do nevytápěného půdního prostoru. Dodávka včetně osazovacího zatepleného límce otvoru, víko sendvičové tepelně izolační. Poklop bude vybaven písty, madly pro snadnou manipulaci a pohybu kolem poklopu. Zabezpečením prosti nepovolenému vstupu na půdu. (Systémové provedení) Povrchová úprava: bílá RAL Požární odolnost: EI 30/DP1-S Vnitřní rozměr (světlost) průlezu: 700 x 900 mm	KS					1		1
Z 55	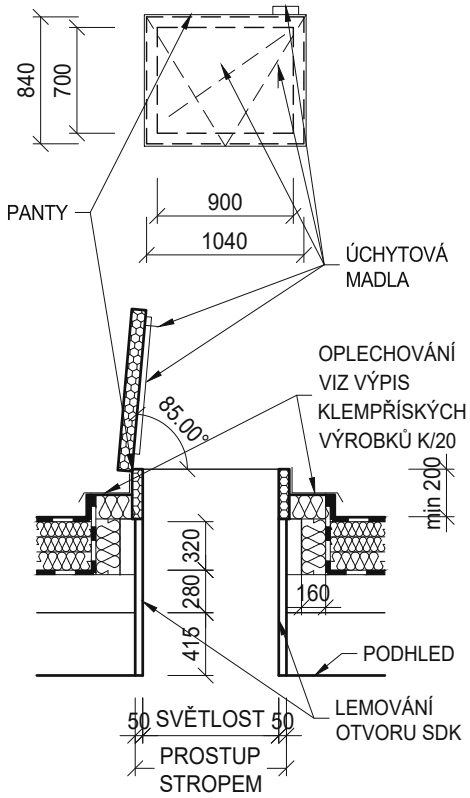	Střešní tepelně izolační poklop s podstavou pro ploché střechy. Vybaven písty, madly pro snadnou manipulaci a pohybu kolem poklopu. Zabezpečením prosti nepovolenému vstupu na střechu. (Systémové provedení) Povrchová úprava: Nerez Požární odolnost: DP1 Prostup stropem: 800x1000mm Vnitřní rozměr (světlost) průlezu: 700 x 900 mm	KS						1	1

! PŘED VÝROBOU NUTNO ROZMĚRY VŠECH VÝROBKŮ ZAMĚŘIT NA STAVBĚ !

VÝPIS ZÁMEČNICKÝCH VÝROBKŮ

OZN.	SCHEMA	POPIS	POČET 1 PP	1 NP	2 NP	3 NP	K	S	Σ
Z 56	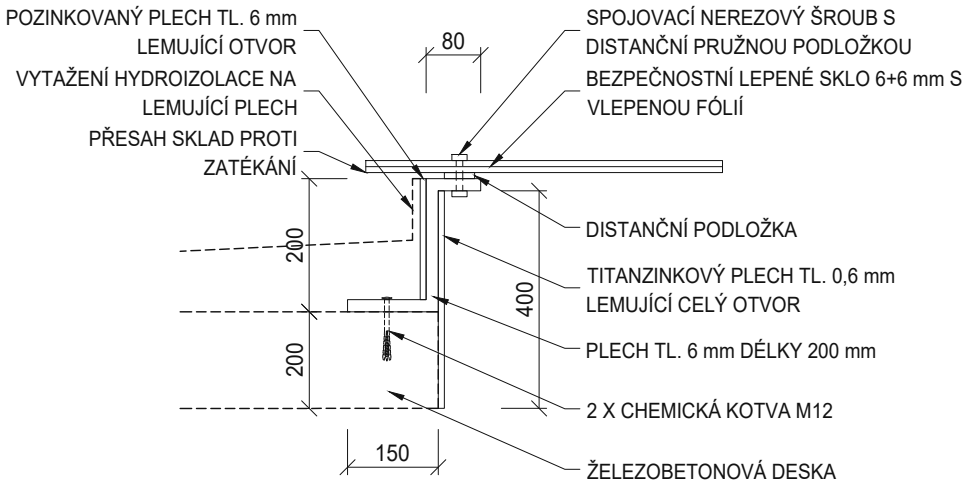	Prosklení přístřešku. Zasklení sklem bezpečnostním vrstveným s vlepenou fólií, tl. skla 2x6 mm + fólie. Sklo průměru 1200 mm, osazeno na ocelových profilech - plech tl. 6 mm ohnut do tvaru Z a kotven do železobetonové konstrukce pomocí chemických kotev. Z profil osazen celkem 16x v pravidelných rozestupech po obvodu kruhového otvoru. Otvor z jedné strany lemován pozinkovaným plechem pro doběh hydroizolace. Vnitřní kruh lemován titanzinkovým plechem na celou výšku konstrukce přístřešku. Výpis materiálu na bm: plech tl. 6 mm - 16 x 1,2kg = 19,2 titanzinkový plech tl. 0,6 mm = 1,6 pozinkovaný plech tl. 0,6 mm = 0,8 Hmotnost: 21,6 kg / ks + kotvící a spojovací materiál + sklo 6+6 mm - 1,5 m² KS			1				1
Z 57	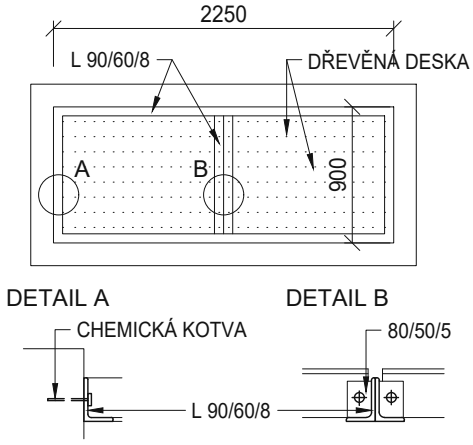	Ocelový rám z žárově pozinkovaných profilů pro uchycení hluktlumících dřevěných lamel na anglickém dvorku. **Kotvení:** pomocí ocelových kotev do kapes s následným zabetonováním a chemickou kotvou do betonu. Výpis materiálu na 1ks: L 90/60/8 - 8,1 x 8,96 = 72,6 ocel.plotna 80/50/5 - 32 x 0,157 = 5,1 hmotnost 77,7 kg + kotevní a montážní materiál **Před výrobou nutno zaměřit přesné rozměry na stavbě** Rozměr: 2250 x 900 mm KS		1					1
Z 58	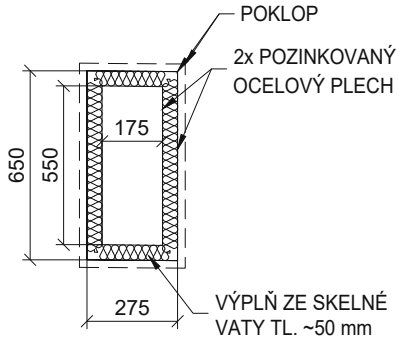	Připojovací komínek pro jednotky chlazení na střeše. Sendvičová konstrukce ze 2 ocelových pozinkovaných plechů tl. 0,8 mm s výplní minerální vatou tl. 50 mm. Komínek zakončit přístupovým poklopem. Prostup žb konstrukcí 550 x 175 mm vyplnit minerální vatou v tl. 180 mm. Rozměr: 650 x 275 x 1250 mm KS						1	1

! PŘED VÝROBOU NUTNO ROZMĚRY VŠECH VÝROBKŮ ZAMĚŘIT NA STAVBĚ !

VÝPIS ZÁMEČNICKÝCH VÝROBKŮ

OZN.	SCHEMA	POPIS	POČET 1 PP	1 NP	2 NP	3 NP	K	S	Σ
Z 59	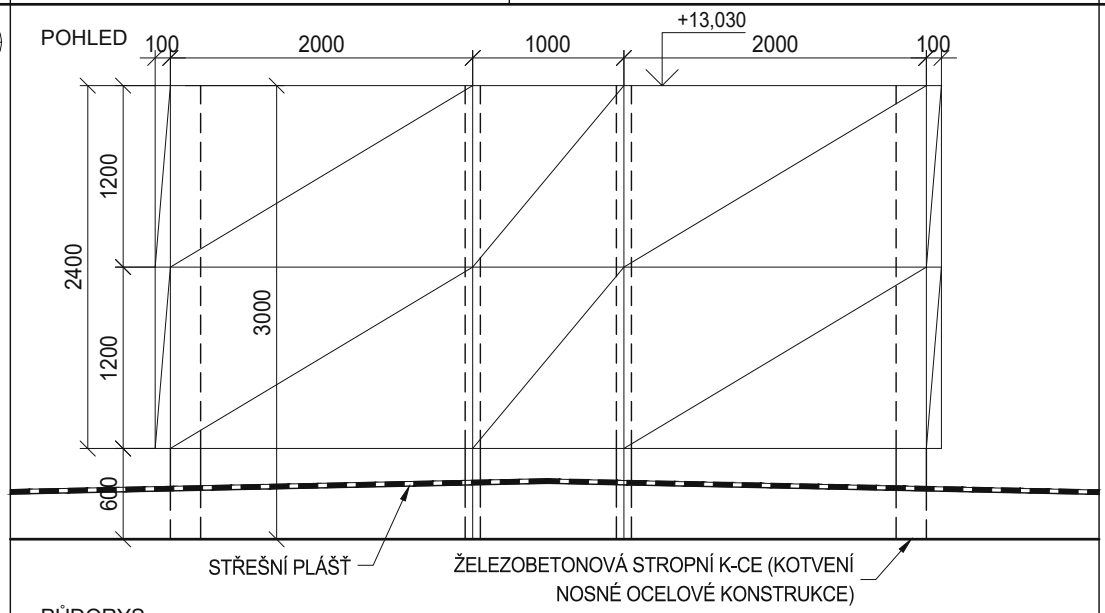	**Nosná ocelová konstrukce bude před realizací projednána s dodavatelem protihlukocé stěny !!!** Panely 2000 x 1200 mm (počet panelů 14), včetně kotvení Panely 1000 x 1200 mm (počet panelů 2), včetně kotvení Celková plocha stěny: 37 m2					1		1

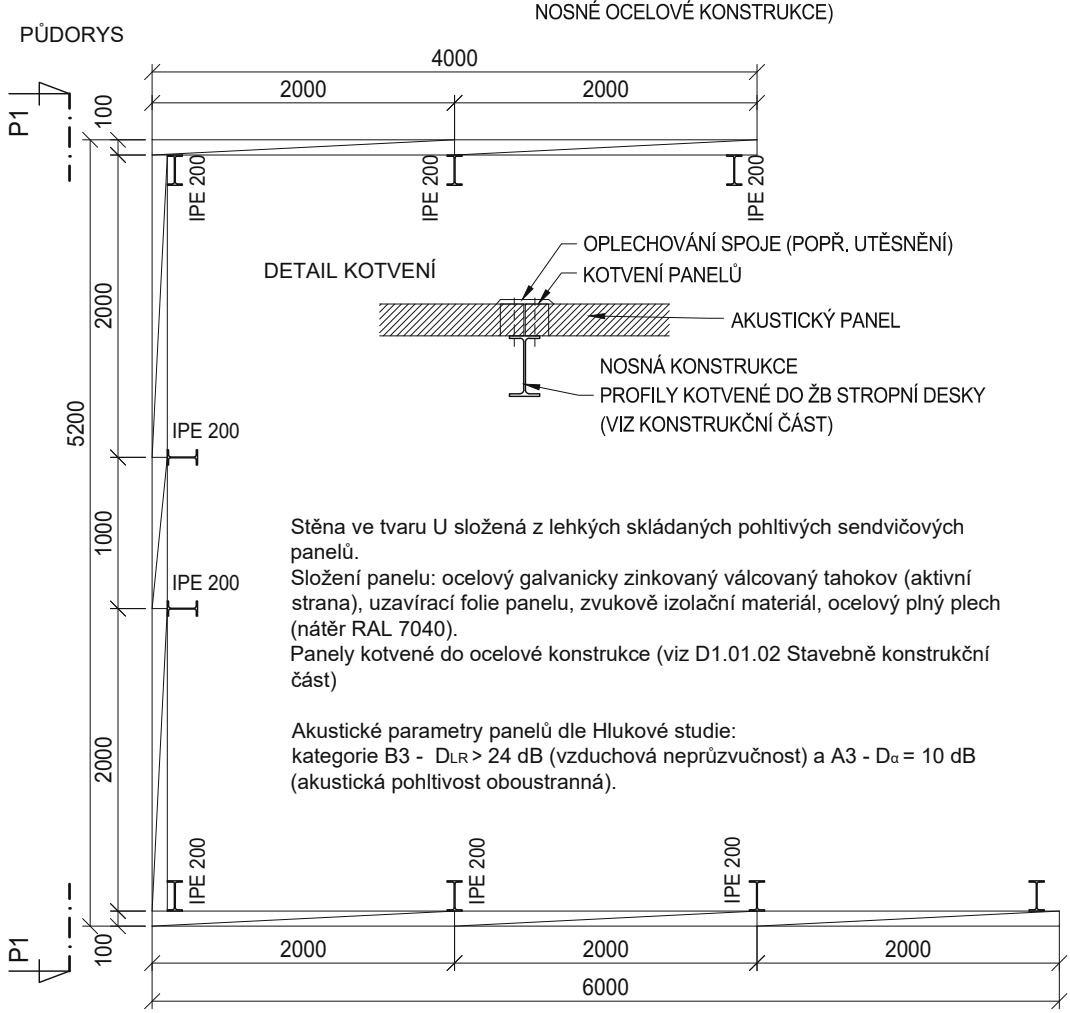

! PŘED VÝROBOU NUTNO ROZMĚRY VŠECH VÝROBKŮ ZAMĚŘIT NA STAVBĚ !

VÝPIS ZÁMEČNICKÝCH VÝROBKŮ

OZN.	SCHEMA	POPIS		POČET 1 PP	1 NP	2 NP	3 NP	K	S	Σ
Z 60		Kotvení nového stožáru antény STA ke stávajícímu krovu. Výpis materiálu na bm: plech tl. 6 mm - 4 x 1,9kg = 7,6 TR 60x4mm/ 4m = 22,2 Hmotnost: 29,8 kg / ks + kotvící a spojovací materiál	KS					1		1
Z 61	Minimální transparentní plocha: 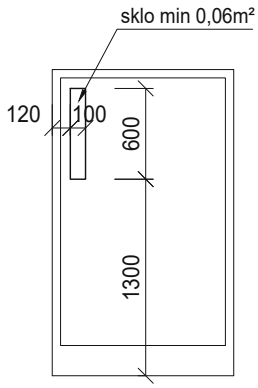 	Stávající dveře: Menší otevíravé křídlo 600x2100mm bude opatřeno zrcadlovou fólií ze strany oddělení (m.č.B2-1.01). V případě umístění zrcadlové fólie také na větší otevíravé křídlo musí zůstat transparentní plocha (plocha bez fólie) umožňující průhled na druhou stranu do CHÚC alespoň 0,06m^2 - viz D1.01.03 Požárně bezpečnostní řešení.	L P		1					1
Z 62A Z 62B	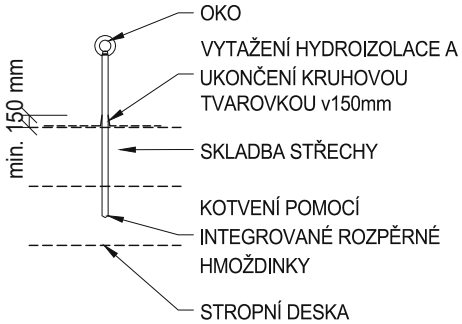 	Kotvící bod pro zabezpečení jištění osob proti pádu z výšky (systémové řešení pro práce na střeše), Nerezový kotvící bod pro ploché střechy s nosnou konstrukcí z betonové desky. Průměr sloupky 16mm. Instalace do předvrtaného otvoru v betonu pomocí rozpěrné mechanické kotvy. Způsob kotvení na podklad nesmí tvořit tepelný most (použít podložky). Včetně kotvícího materiálu. Provedení nerezová ocel. A: Délka: 500 mm	KS					7		7
		B: Délka: 600 mm	KS					1		1

! PŘED VÝROBOU NUTNO ROZMĚRY VŠECH VÝROBKŮ ZAMĚŘIT NA STAVBĚ !

VÝPIS ZÁMEČNICKÝCH VÝROBKŮ

OZN.	SCHEMA	POPIS	POČET 1 PP	1 NP	2 NP	3 NP	K	S	Σ
Z 63	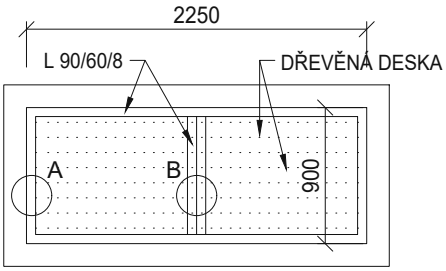	Ocelový rám z žárově pozinkovaných profilů pro uchycení hluktlumících dřevěných lamel na anglickém dvorku. **Kotvení:** pomocí ocelových kotev do kapes s následným zabetonováním a chemickou kotvou do betonu. Výpis materiálu na 1ks: L 90/60/8 - 8,1 x 8,96 = 72,6 ocel.plotna 80/50/5 - 32 x 0,157 = 5,1 hmotnost 77,7 kg + kotevní a montážní materiál **Před výrobou nutno zaměřit přesné rozměry na stavbě**							
	DETAIL A 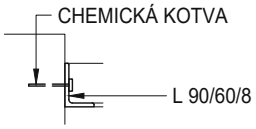 DETAIL B 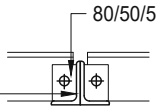	Rozměr: 2250 x 900 mm KS		1					1
Z 64	PŮDORYS: 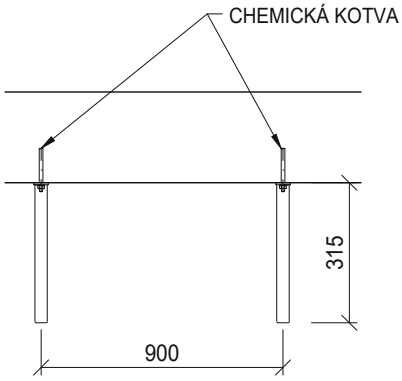 BOČNÍ POHLED: 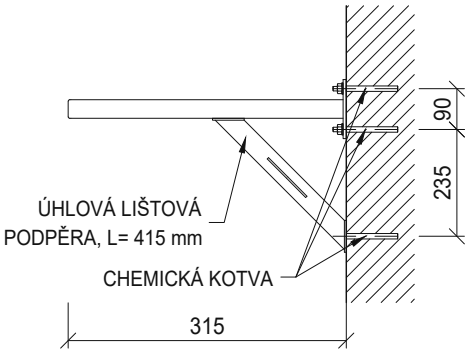	Kotevní systém pro ukotvení kondenzační jednotky VZT ke stávající obvodově zdi. Prvky kotevního systému z žárově zinkované oceli. Kotevní systém je složen ze 2 dílčích konzol. Každá konzola je provedena z: 1x stěnová konzola profilu U 38/40/2 mm délky 300 mm, včetně koncové ucpávky 1x profilová lištová podpěra profilu U 35/35/2 mm délky 200 mm 3x chemická kotva délky 150 mm Systém včetně koncových ucpávek, spojek a šroubů. Systém kotvení projednat s dodavatelem VZT!! KS		2					2

! PŘED VÝROBOU NUTNO ROZMĚRY VŠECH VÝROBKŮ ZAMĚŘIT NA STAVBĚ !

VÝPIS ZÁMEČNICKÝCH VÝROBKŮ

OZN.	SCHEMA	POPIS		POČET 1 PP	1 NP	2 NP	3 NP	K	S	Σ
Z 65A	stávající betonové nadpraží: 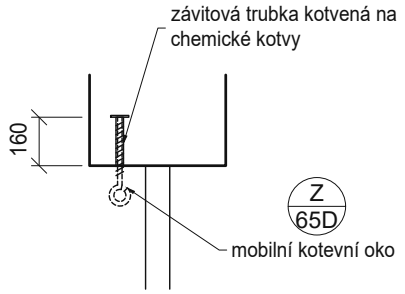	Kotevní oko z ocelové kruhové tyče se závitem pro zajištění pracovníků při údržbě oken (certifikovaný systém). Trubka kotvena na chemické kotvy. Profil kruhové tyče 15 mm. Povrchová úprava vypalovaným lakem. kotvení zespod do stávajícího betonového nadpraží	KS		21	21	21			63
Z 65B	stávající betonové nadpraží: 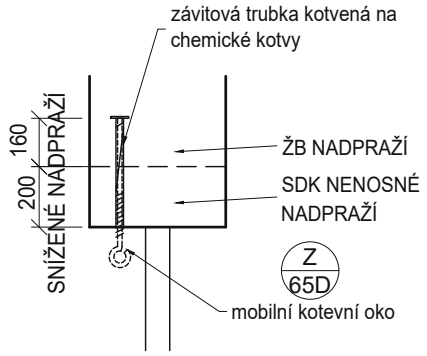	Kotevní oko z ocelové kruhové tyče se závitem pro zajištění pracovníků při údržbě oken (certifikovaný systém). Trubka kotvena na chemické kotvy. Profil kruhové tyče 15 mm. Povrchová úprava vypalovaným lakem. kotvení zespod do stávajícího sníženého betonového nadpraží	KS		4	4	4			12
Z 65C	stávající betonové nadpraží: 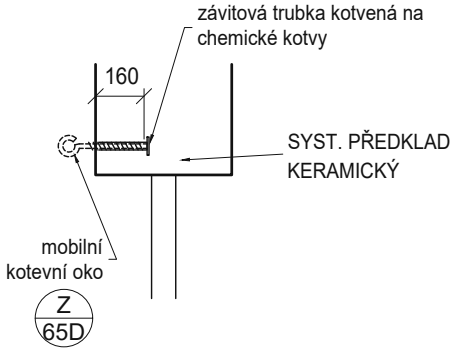	Kotevní oko z ocelové kruhové tyče se závitem pro zajištění pracovníků při údržbě oken (certifikovaný systém). Trubka kotvena na chemické kotvy. Profil kruhové tyče 15 mm. Povrchová úprava vypalovaným lakem. kotvení z boku do nového keramického nadpraží	KS		5	6	6			17
Z 65D		Systémové kotvení pro zajištění pracovníků při údržbě oken (certifikovaný systém). Mobilní kotevní oko bude kotvené k závitové trubce, ktera je přikotvena u každého okna. Povrchová úprava nerez. mobilní kotevní oko	KS							6

! PŘED VÝROBOU NUTNO ROZMĚRY VŠECH VÝROBKŮ ZAMĚŘIT NA STAVBĚ !

VÝPIS ZÁMEČNICKÝCH VÝROBKŮ

OZN.	SCHEMA	POPIS		POČET 1 PP	1 NP	2 NP	3 NP	K	S	Σ
Z 66	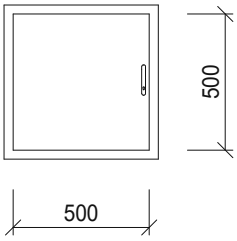	Instalační dvířka z ocelového plechu včetně osazovacího rámu a uzávěru. Dvířka vybavena bezpečnostním zařízením pro kontrolu zavřené polohy (součástí dodávky výtahu) Otevírání dvířek: levé Kování: - osazení mechanickým samozamykacím zámkem - zámek vložkový Povrchová úprava: - finální nátěr dle barevného řešení v odstínu stěny, kde jsou osazeny Rozměr: 500 x 500 mm	KS			1			1
Z 67	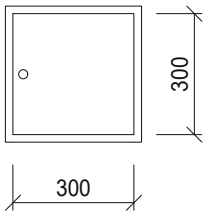	Instalační dvířka z ocelového plechu včetně osazovacího rámu a uzávěru. Otevírání dvířek: pravé Kování: - osazení uzamykatelným kováním Povrchová úprava: - finální nátěr dle barevného řešení v odstínu stěny, kde jsou osazeny Rozměr: 300 x 300 mm	KS	1	1	1	1			4
Z 68	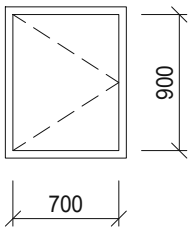	Dvířka zabudovaná v SDK podhledu. Rám dvířek z hliníkových profilů. Výplň dvířek ze sádrokartonových desek (konkrétní typ desky dle typu desek podhledu v kterém jsou dvířka zabudována). Dvířka osazena tlačným zámkem.	KS				2			2
Z 69	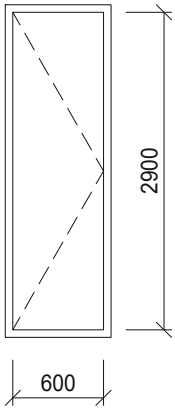	Dvířka niky pro uschování žebříku. Rám dvířek z kovových profilů. Výplň dvířek z tahokovu. Dvířka osazena zámkem. - Povrchová úprava - nátěr v barvě RAL 7030 (světle šedá) Rozměr niky: 600 x 2900 mm	KS				1			1

! PŘED VÝROBOU NUTNO ROZMĚRY VŠECH VÝROBKŮ ZAMĚŘIT NA STAVBĚ !

VÝPIS ZÁMEČNICKÝCH VÝROBKŮ

OZN.	SCHEMA	POPIS	POČET 1 PP	1 NP	2 NP	3 NP	K	S	Σ
Z 70	**ŘEZ** 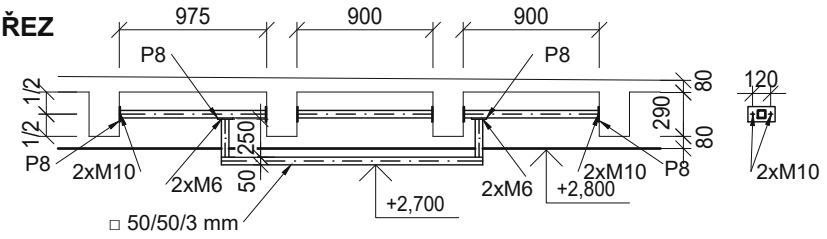 **PŮDORYS** 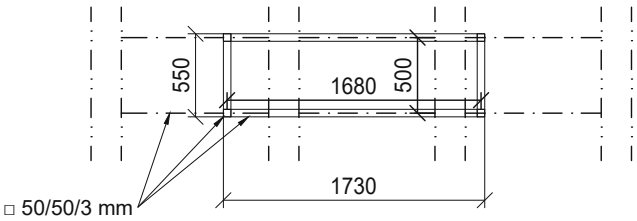 Nosná konstrukce pro závěsný systém lékařské technologie - PŘED VÝROBOU KONZULTOVAT S DODAVATELEM A UŽIVATELEM !!!! Nátěr základový + dvojnásobný syntetický. Kotvení do stávajících žeber stropu za pomoci chemické kotvy. **Povrchová úprava:** barva šedá - RAL 7040 MAT Výpis materiálu: □ 50/50/3 - 11,11 x 4,383 = 48,69 P8 11,30 + spojovací, kotvící a montážní materiál Hmotnost celkem 60,0 kg		1					1
	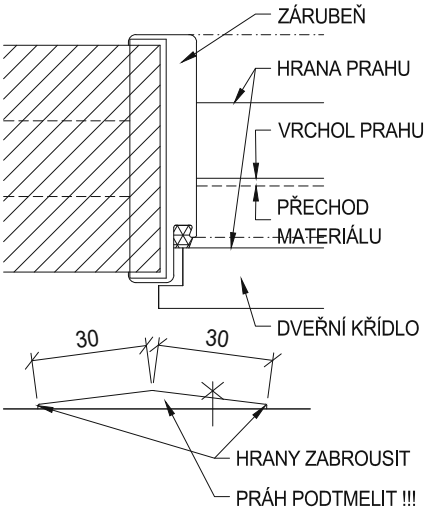	Dveřní práh z nerezového plechu plech tl. 3 mm, připevněný vruty do hmoždinek. Osadí se v místech přechodů různých druhů povrchů podlah - např. PVC - K.D., přechod musí být pod prahem.							
		Délka: 700 mm KS	-	12	13	13			38
		Délka: 800 mm KS	3	-	-	-			3
		Délka: 900 mm KS	-	2	2	2			6
		Délka: 1000 mm KS	-	-	-	-			-
		Délka: 1100 mm KS	3	-	-	-			3
		Délka: 1200 mm KS	-	-	-	-			-
		Délka: 1450 mm KS	-	-	-	-			-
		Délka: 1500 mm KS	-	-	-	-			-
		Délka: 1600 mm KS	1	-	-	-			1
		Délka: 1700 mm KS	-	-	-	-			-
		Délka: 1800 mm KS	-	1	1	1			3

! PŘED VÝROBOU NUTNO ROZMĚRY VŠECH VÝROBKŮ ZAMĚŘIT NA STAVBĚ !

VÝPIS ZÁMEČNICKÝCH VÝROBKŮ

OZN.	SCHEMA	POPIS		POČET 1 PP	1 NP	2 NP	3 NP	K	S	Σ
ZS 1		Stávající střešní okna. U stávajících střešních oken odstranit starý nátěr, na očištěnou konstrukci nanést nátěr nový. Výměna poškozených částí zasklení okna. V případě poškozeného oplechování provést výměnu oplechování. Povrchová úprava: - nátěr dle barevného řešení dle barevného provedení stávajících střešních prvků	KS						5	5
ZS 2	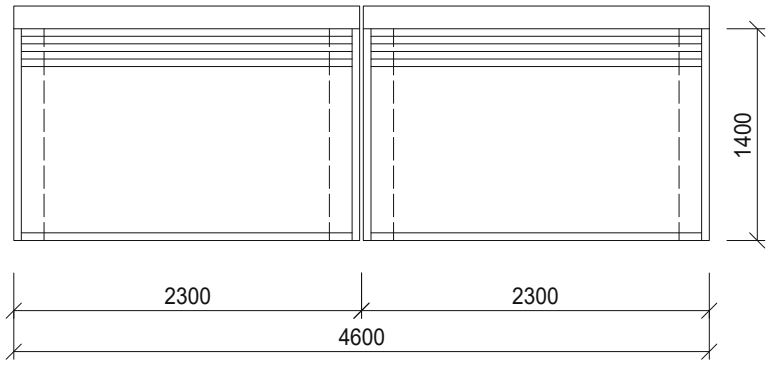	Žaluzie vnější horizontální, oboustranně naklopitelná, s lamelami šířky 60 mm z hliníkových profilů s olemovaným okrajem. Boční vedení lamel s vložkou proti hlučnosti a povětrnostním podmínkám (75 km/h). Žaluzie rozdělena na dvě části, zvlášť pro levý a pravý segment okna. Ovládání dvěma autonomními elektropohony. Nosný kanál žaluzie z plechu s povrchovou úpravou žárovým pozinkováním, s vestavěným naklápěcím mechanismem včetně horního a dolního koncového dorazu. Krycí galerie jednotná pro celou délku žaluzie, včetně konzol a pásu heraklitu tl. 20 mm připevněného na vnější stranu. Kotvení na rámy oken, podomítkové osazení. Barevné provedení: - Lamely v barvě dle stávajících. Montáž pro sestavu stávajících oken mezioborové JIP - 2.NP (m.č. 210+206 a 205+204). Pro rozměr okna: 4600 x 1400 mm	KS							2

! PŘED VÝROBOU NUTNO ROZMĚRY VŠECH VÝROBKŮ ZAMĚŘIT NA STAVBĚ !

VÝPIS ZÁMEČNICKÝCH VÝROBKŮ

OZN.	SCHEMA	POPIS		POČET 1 PP	1 NP	2 NP	3 NP	K	S	Σ
Z 71	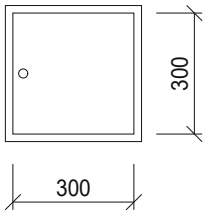	Revizní dvířka z ocelového plechu včetně osazovacího rámu a uzávěru. Otevírání dvířek: pravé Kování: - osazení uzamykatelným kováním Povrchová úprava: - finální nátěr dle barevného řešení v odstínu stěny, kde jsou osazeny Osazení: nad sokl vytažený na stěnu (pod umyvadlo) ŘEZ 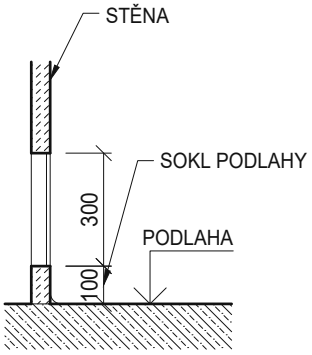 PŮDORYS 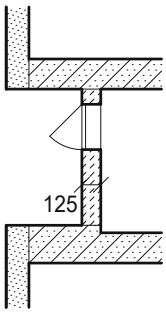	Rozměr: 300 x 300 mm KS	1	7	8	8			23
Z 72	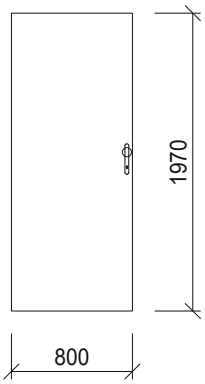	Dveře vnitřní s požární odolností, kouřotěsné, jednokřídlové z žárově pozinkované oceli. Plné, hladké, otočné, s polodrážkou. Oboustranně opláštěné, výplň z minerální ohnivzdorné desky. Dveře tvarově totožné s dveřmi dřevěnými. **Kování:** - jednostranně koule-klika se štíty dveřními z broušené nerez oceli, zámek vložkový včetně vložky a klíčů, - požární konzole, dveřní zavírač se zpožděním, kluzné ramínko - použít systém generálního klíče **Povrchová úprava:** - reaktivní základový nátěr - finální nátěr dle barevného řešení Požární odolnost: EI 30/DP3-C Rozměr dveří: 800 x 1970 mm L/P		1						1

! PŘED VÝROBOU NUTNO ROZMĚRY VŠECH VÝROBKŮ ZAMĚŘIT NA STAVBĚ !