VÝKRES ZDÍ

ŽELEZOBETONOVÁ ZEĎ I. dl. 12,10 m
PŮDORYS 1:200

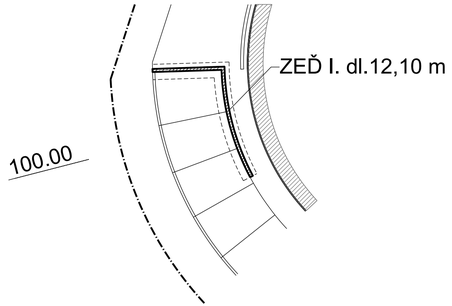

ŽELEZOBETONOVÁ ZEĎ II. dl. 6,24 m
PŮDORYS 1:200

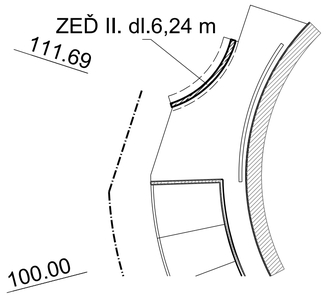

ŘEZ 1:50

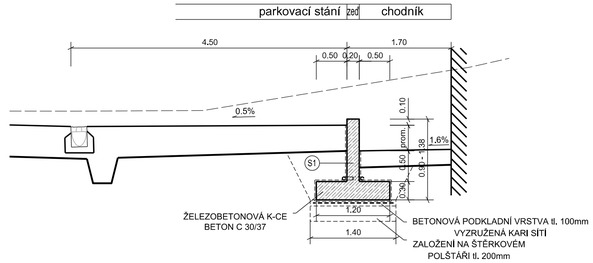

ŘEZ 1:50

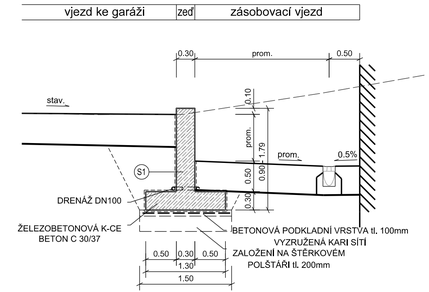

S1 *Železobetonová monolit. zeď - pod úrovní původního terénu*

- ŽELEZOBET. MONOLITICKÁ ZEĎ - BETON C 30/37-90d-XD3, XC4, XF4 (CZ, F.1) - TL. 250 mm
- 2x ASFALTOVÝ PENETRAČNÍ NÁTĚR
- ASFALTOVÝ NATAVOVACÍ PÁS
- NOPOVÁ FÓLIE
- HUTNĚNÝ ZÁSYP JEMNOZRNNOU ZEMINOU BEZ OSTROHRANNÝCH PŘÍMĚSÍ

ROZVINUTÝ POHLED 1:100

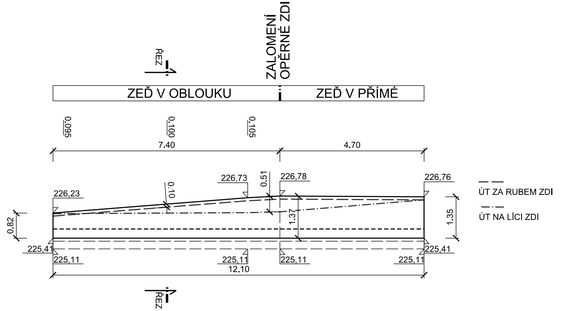

ROZVINUTÝ POHLED 1:100

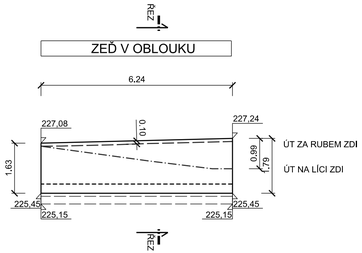

GENERÁLNÍ PROJEKTANT: Ateliér Velehradský, s. r. o. Libušino údolí 203/76, 623 00, Brno IČ: 292 63 140 Vedoucí projektu: Ing. Michal Palíšek E: palisek@velehradsky.cz T: +420 547 221 936	STUPEŇ PD: DOKUMENTACE PRO PROVÁDĚNÍ STAVBY	AUTORIZACE:	
	STAVEBNÍ OBJEKT: SO 03		
	ČÁST PD: DOKUMENTACE OBJEKTŮ		
	PROFESNÍ ČÁST: D.3 ZPEVNĚNÉ PLOCHY A KOMUNIKACE		
SUBODDAVATEL:	DATUM: 04/2019		
	MĚŘÍTKO: 1:50		
STAVEBNÍK: JIHOMORAVSKÝ KRAJ	ODPOVĚDNÝ PROJEKTANT: Ing. Martin Rambousek		
MÍSTO STAVBY: BUČOVICE, Zahradní 761	VYPRACOVAL: Ing. Anna Juríková		
ČÍSLO AKCE: 1427 NÁZEV AKCE: Domov pro seniory v Bučovicích	NÁZEV VÝKRESU: VÝKRES ZDÍ		
STUPEŇ PD: DPS / STAVEBNÍ OBJEKT: SO 03 / ČÁST PD: D	Č. VÝKRESU: D.3.8	Č. REVIZE:	Č. PARÉ: