GENERÁLNÍ PROJEKTANT: **Ateliér Velehradský, s. r. o** Libušino údolí 203/76, 623 00, Brno IČ: 292 63 140 T: +420 547 221 936		STUPEŇ PD:	DOKUMENTACE PRO PROVÁDĚNÍ STAVBY	AUTORIZACE:
		STAVEBNÍ OBJEKT:	SO 01	
		ČÁST PD:	DOKUMENTACE OBJEKTŮ	
		PROFESNÍ ČÁST:	D.1.1-ARCHITEKTONICKÉ A STAVEBNĚ TECHNICKÉ ŘEŠENÍ	
SUBDODAVATEL:		DATUM:	4/2019	
		MĚŘÍTKO:		
STAVEBNÍK:	JIHOMORAVSKÝ KRAJ	ODPOVĚDNÝ PROJEKTANT:	Ing. arch. Tomáš Velehradský	
MÍSTO STAVBY:	BUČOVICE, Zahradní 761	VYPRACOVAL:	Ing. Jan Kubík, Ing. Martin Javůrek	
ČÍSLO AKCE: **1427** NÁZEV AKCE: **Domov pro seniory v Bučovicích**		NÁZEV VÝKRESU: **PF 06-PRÁZDNE NA KOPÍROVANIE**		

STUPEŇ PD:	STAVEBNÍ OBJEKT:	ČÁST PD:	Č. VÝKRESU:	Č. REVIZE:	Č. PARÉ:
DPS	SO 01	D	AS-01-320.45		

SPECIFIKACE LEHKÉHO OBVODOVÉHO PLÁŠTĚ
Sloupkopříčková konstrukce
Nosný profil – hranol BSH Si profilu 120x60mm v pohledové kvalitě (pokoje, reprezentativní místnosti)
– hliníkový systémový profil (protipožární část pláště, náročné provozy)
– ocelový systémový profil (nástavba na střeše – PF 41)
Označené fasády budou provedeny jako protipožární (EI 30 DP1) a budou mít hliníkové sloupky a příčky s protipož. výplní

TVAR ZASKLÍVACÍ LIŠTY

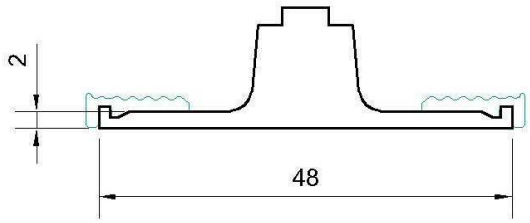

OTEVÍRAVÉ VÝPLNĚ OTVORŮ:
Dřevo-hliníkové kostrukce oken a dveří.
Z exteriérové části AL plech ve stejné povrchové úpravě jako ostatní konstrukce.

Součástí francouzkých oken v pokojích klientů bude systémové skleněné zábradlí výšky 1400mm nad podlahou ukotveno do sloupků LOP

SPECIFIKACE ZASKLENÍ:
TROJSKO SE ZÁBRADELNÍ FUNKCÍ
OZNAČENÉ FASÁDY BUDOU OSAZENY PROTIPOŽÁRNÍM ZASKLENÍM, PŘÍPADNĚ OBOUSTRANNOU ZÁBRADELNÍ FUNKCÍ – BEZPEČNOST PROTI PORANENÍ 2B2
Trojsko 6-16-6-5.5.2

Tabule skla 1 – plavené sklo 6mm (+předpoklad protislunečního pokovení)
Dutina 1 – argon 90% 16
Tabule skla 2 – plavené sklo 6mm
Dutina 2 – argon 90% 16
Tabule skla 3 – 2x plavené sklo 5mm + 2x PVB fólie tl. 0,38 (+předpoklad nízkoemisního povlaku směrem do dutiny 2)

PŘENOS TEPLA – EN673 (2011-04)
Ug 0,5 W/m².K

SVĚTELNÉ – CIE (15-2004)
Přenos světla (TL %) 63 %
Venkovní odraz (RLe %) 13 %
Vnitřní (RLi %) 15 %

SOLÁRNÍ FAKTORY – EN410 (2011-04)
Solární faktor (g) 0,30
Koeficient stínění (SC) 0,35

AKUSTIKA – EN12758
Simulované akustické hodnoty Rw(C;Ctr) = 40(-1;-5) dB

ODOLNOST PROTI VLOUPÁNÍ – EN356
Výsledek: NPD/NPD/P2A

VÝROBNÍ VELIKOSTI
Nominální tloušťka 54,8 mm
Hmotnost 56 kg/m²

NÁRAZOVÁ ODOLNOST – EN12600
Výsledek: NPD/NPD/1B1

BUDE PROVEDENA DÍLENSKÁ DOKUMENTACE SE STATICKÝM VÝPOČTEM JEDNOTLIVÝCH PRVKŮ DODAVATELEM

PROSKLENÉ FASÁDY – SPECIFIKACE			AS	SO 01	AS-01-320.0
Číslo projektu 1427	Datum 4/2019	Vyplng. Jan Kubík, Ing. Martin Javůrek	Měřítko	Profese	Etapa	Výkres

PROSKLENÉ FASÁDA PF SOUHRN-1NP

OZN.	NÁZEV	POPIS	PLOCHA [m2]
PF 01	LEHKÝ OBVODOVÝ PLÁŠŤ - VSTUP	VIZ. ÚVODNÍ LIST A TZ	10,17
PF 02	LEHKÝ OBVODOVÝ PLÁŠŤ	VIZ. ÚVODNÍ LIST A TZ	17,56
PF 03	LEHKÝ OBVODOVÝ PLÁŠŤ	VIZ. ÚVODNÍ LIST A TZ	39,00
PF 04	LEHKÝ OBVODOVÝ PLÁŠŤ	VIZ. ÚVODNÍ LIST A TZ	22,57
PF 05	LEHKÝ OBVODOVÝ PLÁŠŤ - VSTUP ZÁZEMÍ	VIZ. ÚVODNÍ LIST A TZ	10,69
PF 06	LEHKÝ OBVODOVÝ PLÁŠŤ- ŽEHLÍRNA	VIZ. ÚVODNÍ LIST A TZ	10,36
PF 07	LEHKÝ OBVODOVÝ PLÁŠŤ	VIZ. ÚVODNÍ LIST A TZ	44,38
PF 08	LEHKÝ OBVODOVÝ PLÁŠŤ	VIZ. ÚVODNÍ LIST A TZ	24,57
PF 09	LEHKÝ OBVODOVÝ PLÁŠŤ - BEZPEČNOST	VIZ. ÚVODNÍ LIST A TZ	11,06
			190,35

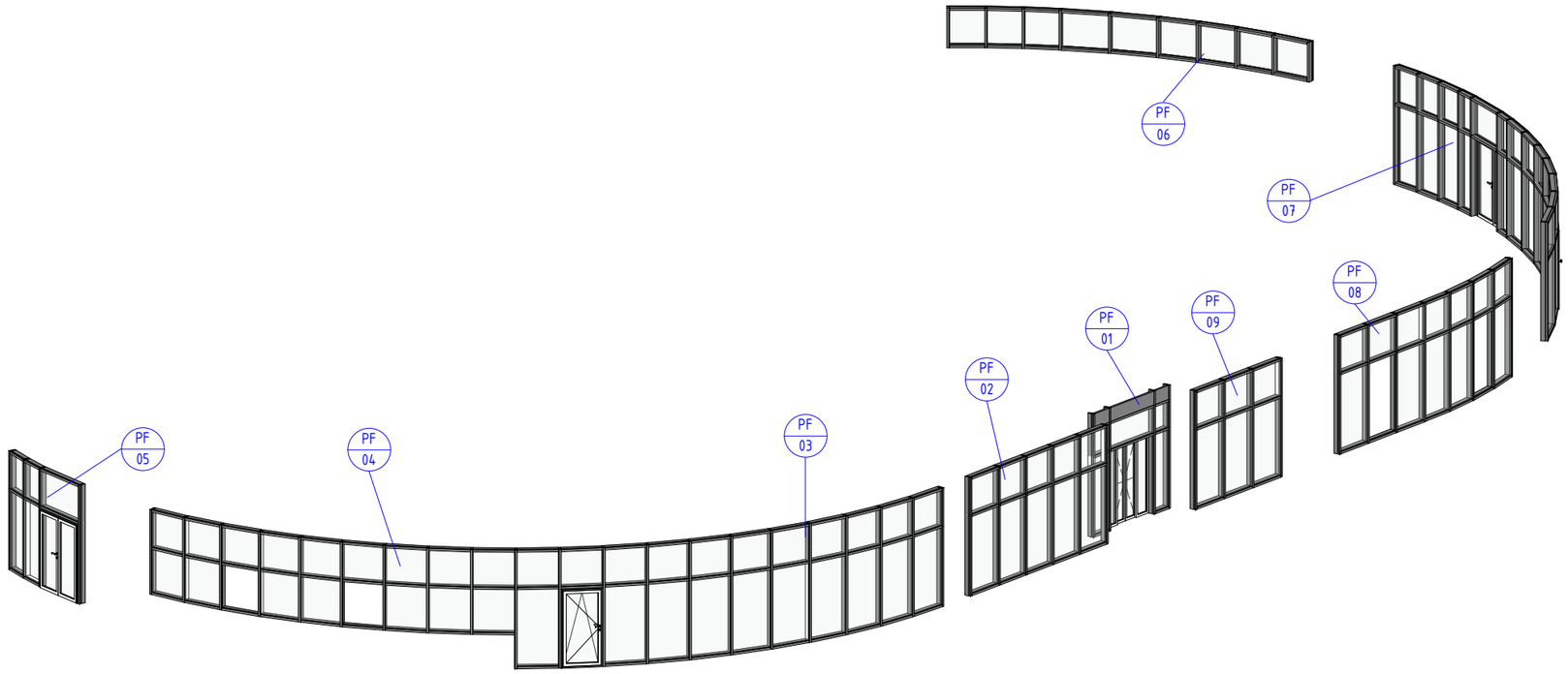

PF SOUHRN - 1NP					AS	SO 01	AS-01-320.0.1
Číslo projektu 1427	Datum 4/2019	Vypracoval Ing. Matej Muňko		Měřítko	Profese	Etapa	Výkres

PROSKLENÉ FASÁDA PF SOUHRN-2NP

OZN.	NÁZEV	POPIS	PLOCHA [m2]
PF 10	LEHKÝ OBVODOVÝ PLÁŠŤ - 2NP	VIZ. ÚVODNÍ LIST A TZ	24,02
PF 11	LEHKÝ OBVODOVÝ PLÁŠŤ - 2NP	VIZ. ÚVODNÍ LIST A TZ	26,14
PF 12	LEHKÝ OBVODOVÝ PLÁŠŤ - 2NP	VIZ. ÚVODNÍ LIST A TZ	20,74
PF 13	LEHKÝ OBVODOVÝ PLÁŠŤ - 2NP	VIZ. ÚVODNÍ LIST A TZ	20,83
PF 14	LEHKÝ OBVODOVÝ PLÁŠŤ - 2NP	VIZ. ÚVODNÍ LIST A TZ	21,60
PF 15	LEHKÝ OBVODOVÝ PLÁŠŤ - 2NP	VIZ. ÚVODNÍ LIST A TZ	19,70
PF 16	LEHKÝ OBVODOVÝ PLÁŠŤ - 2NP	VIZ. ÚVODNÍ LIST A TZ	10,23
PF 17	LEHKÝ OBVODOVÝ PLÁŠŤ - 2NP	VIZ. ÚVODNÍ LIST A TZ	31,06
PF 18	LEHKÝ OBVODOVÝ PLÁŠŤ - 2NP	VIZ. ÚVODNÍ LIST A TZ	46,18
PF 19	LEHKÝ OBVODOVÝ PLÁŠŤ - 2NP	VIZ. ÚVODNÍ LIST A TZ	27,05
PF 30	LEHKÝ OBVODOVÝ PLÁŠŤ - 2NP ATRIUM	VIZ. ÚVODNÍ LIST A TZ	73,89
PF 31	LEHKÝ OBVODOVÝ PLÁŠŤ - 2NP ATRIUM	VIZ. ÚVODNÍ LIST A TZ	58,10
PF 32	LEHKÝ OBVODOVÝ PLÁŠŤ - 2NP ATRIUM	VIZ. ÚVODNÍ LIST A TZ	73,90
PF 33	LEHKÝ OBVODOVÝ PLÁŠŤ - 2NP ATRIUM	VIZ. ÚVODNÍ LIST A TZ	72,74
			526,17

PF SOUHRN - 2NP				AS	SO 01	AS-01-320.0.2
Číslo projektu 1427	Datum 4/2019	Vypracoval Ing. Matej Muňko	Měřítko	Profese	Etapa	Výkres

PROSKLENÉ FASÁDA PF SOUHRN-3NP

OZN.	NÁZEV	POPIS	PLOCHA [m2]
PF 20	LEHKÝ OBVODOVÝ PLÁŠŤ - 3NP	VIZ. ÚVODNÍ LIST A TZ	25,18
PF 21	LEHKÝ OBVODOVÝ PLÁŠŤ - 3NP	VIZ. ÚVODNÍ LIST A TZ	27,36
PF 22	LEHKÝ OBVODOVÝ PLÁŠŤ - 3NP	VIZ. ÚVODNÍ LIST A TZ	21,81
PF 23	LEHKÝ OBVODOVÝ PLÁŠŤ - 3NP	VIZ. ÚVODNÍ LIST A TZ	21,90
PF 24	LEHKÝ OBVODOVÝ PLÁŠŤ - 3NP	VIZ. ÚVODNÍ LIST A TZ	29,22
PF 25	LEHKÝ OBVODOVÝ PLÁŠŤ - 3NP	VIZ. ÚVODNÍ LIST A TZ	10,59
PF 26	LEHKÝ OBVODOVÝ PLÁŠŤ - 3NP	VIZ. ÚVODNÍ LIST A TZ	50,31
PF 27	LEHKÝ OBVODOVÝ PLÁŠŤ - 3NP	VIZ. ÚVODNÍ LIST A TZ	32,42
PF 28	LEHKÝ OBVODOVÝ PLÁŠŤ - 3NP	VIZ. ÚVODNÍ LIST A TZ	48,22
PF 29	LEHKÝ OBVODOVÝ PLÁŠŤ - 3NP	VIZ. ÚVODNÍ LIST A TZ	28,31
PF 34	LEHKÝ OBVODOVÝ PLÁŠŤ - 3NP ATRIUM	VIZ. ÚVODNÍ LIST A TZ	64,01
PF 35	LEHKÝ OBVODOVÝ PLÁŠŤ - 3NP ATRIUM	VIZ. ÚVODNÍ LIST A TZ	50,32
PF 36	LEHKÝ OBVODOVÝ PLÁŠŤ - 3NP ATRIUM	VIZ. ÚVODNÍ LIST A TZ	64,01
PF 37	LEHKÝ OBVODOVÝ PLÁŠŤ - 3NP ATRIUM	VIZ. ÚVODNÍ LIST A TZ	63,00
PF 38	LEHKÝ OBVODOVÝ PLÁŠŤ - 3NP	VIZ. ÚVODNÍ LIST A TZ	15,80
			552,45

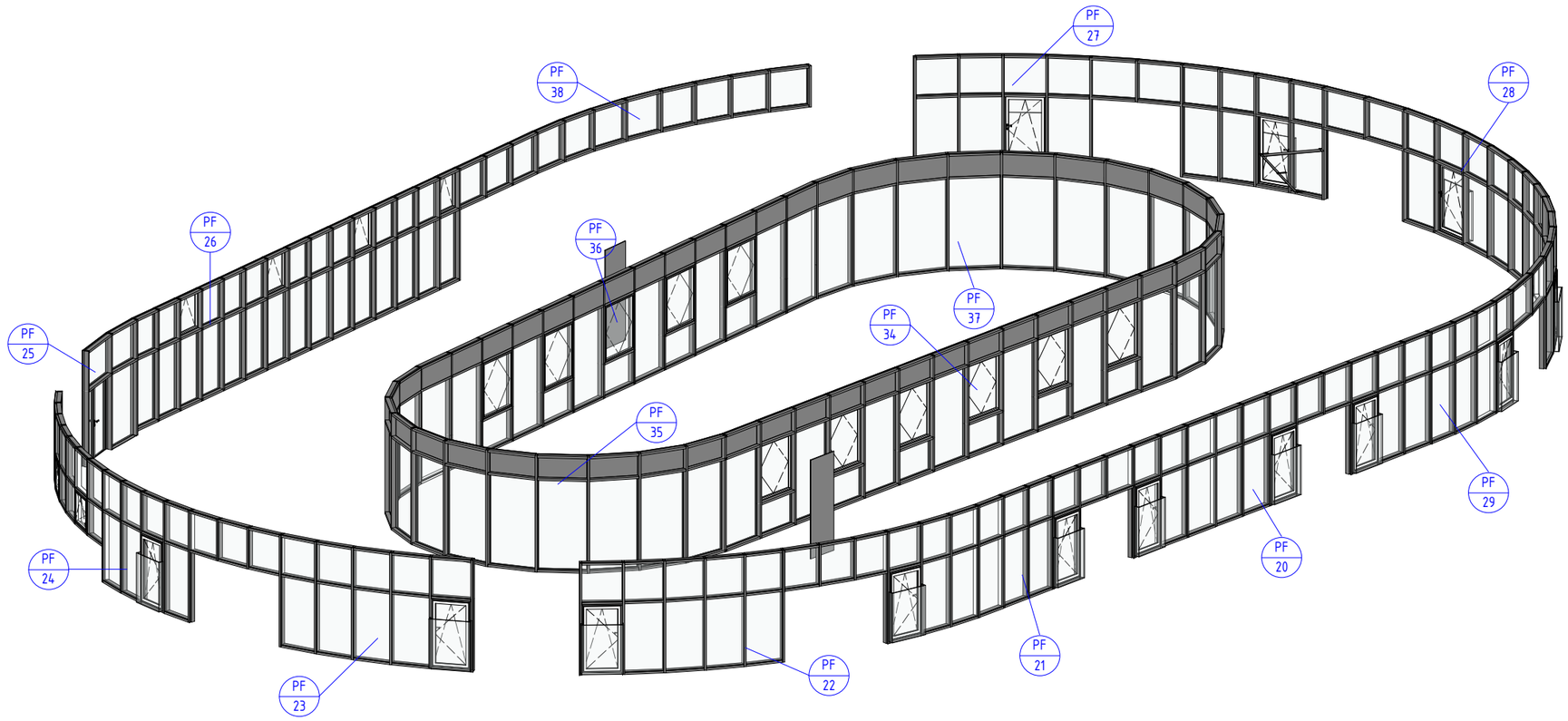

PF SOUHRN - 3NP				AS	SO 01	AS-01-320.0.3
Číslo projektu 1427	Datum 4/2019	Vypracoval Ing. Matej Muňko	Měřítko	Profese	Etapa	Výkres

PROSKLENÁ FASÁDA PF 01

OZN.	NÁZEV	POPIS	PLOCHA [m2]
PF 01	LEHKÝ OBVODOVÝ PLÁŠŤ - VSTUP	VIZ. ÚVODNÍ LIST A TZ	10,17

VÝPIS DVEŘÍ PF 01

OZN.	POPIS	ŠÍŘKA [mm]	VÝŠKA [mm]	POČET KŘÍDEL	ŠÍŘKA AKTIVNÍHO KŘÍDLA	SPECIFIKACE DVEŘNÍHO KŘÍDLA				KOVÁNÍ			U[W/m2K]	SLP	DORAZ	POZNÁMKA
						TYP	MATERIÁL	POVRCHOVÁ ÚPRAVA	BARVA	TYP	MATERIÁL	ZÁMEK				
DF 001	Dvoukřídlé prosklené dveře - venkovní, součástí prosklené stěny	1750	2100	4	1750	PROSKLENÉ, POSUVNÉ	RÁM, ZASKLENÉ ČIRÝM IZOLAČNÍM SKLEM	NÁSTŘIK PRÁŠKOVOU BARVOU	TMAVĚ ŠEDÁ	PRO POSUVNÉ DVEŘE VČETNE KOLEJNICE	Broušená nerez	ELEKTROMECHANICKÝ SAMOZAMIKACÍ ZÁMEK	0.9	Yes	Yes	Zaskleno bezpečnostním sklem, Otevírání samočinné na automatický pohon na snímač pohybu, musí být možné ručné otevření v případe výpadku mechanizmu, při vyhlášení požáru dojde k automatickému otevření, Dveře budou doloženy funkčním testem minimálně na 200 tisíc cyklů, ve výšce 800 a zároveň ve výšce 1500 mm kontrastně označeny oproti pozadí; zejména musí mít pruh ze značek o průměru nejméně 50 mm vzdálenými od sebe nejvíce 150 mm, jasně viditelnými oproti pozadí

PF 01 - POHLED

1 : 50

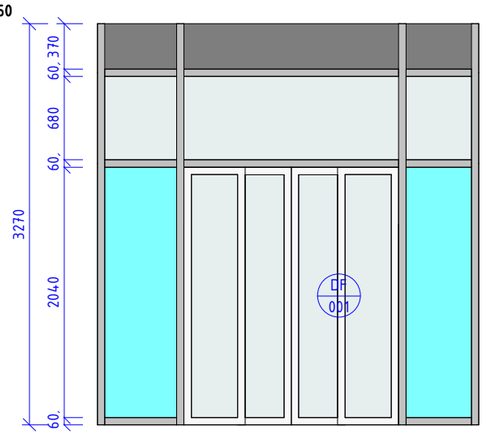

PF 01 - ŘEZ

1 : 50

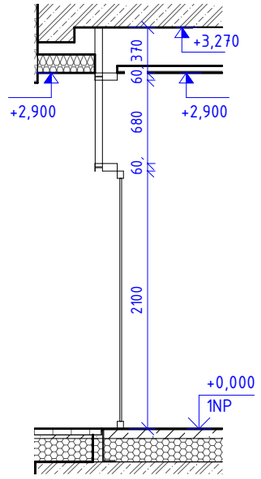

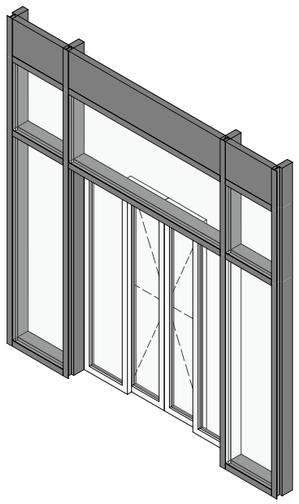

LEGENDA PROSKLENÉ FASÁDY:

- ZASKLENÍ IZOLAČNÍM TROJSKLEM SE ZÁBRADELNÍ FUNKCÍ Z OBOU STRAN, SPECIFIKACE VIZ TECHNICKÁ ZPRÁVA
- ZASKLENÍ IZOLAČNÍM TROJSKLEM, SPECIFIKACE VIZ TECHNICKÁ ZPRÁVA
- SLOUPEK/PŘÍČKA LOP - HLINÍK, SPECIFIKACE VIZ TECHNICKÁ ZPRÁVA
- PLNÝ SADROKARTONOVÝ PANEL - SPECIFIKACE VIZ TECHNICKÁ ZPRÁVA

PF 01 - PŮDORYS

1 : 50

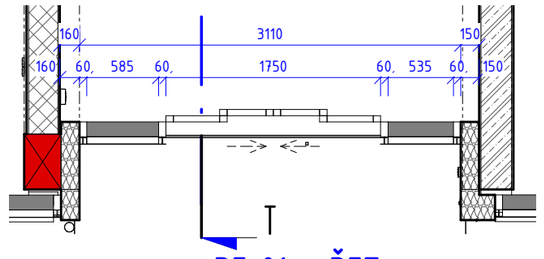

PF 01 - ŘEZ
v.č. AS-01-320.1

PF 01				1 : 50	AS	SO 01	AS-01-320.1
Číslo projektu	1427	Datum	4/2019	Vypracoval	Ing. Matej Muňko	Měřítko	Profese	Etapa	Výkres

PROSKLENÁ FASÁDA PF 02

OZN.	NÁZEV	POPIS	PLOCHA [m2]
PF 02	LEHKÝ OBVODOVÝ PLÁŠŤ	VIZ. ÚVODNÍ LIST A TZ	17,56

PF 02 - ŘEZ

1 : 50

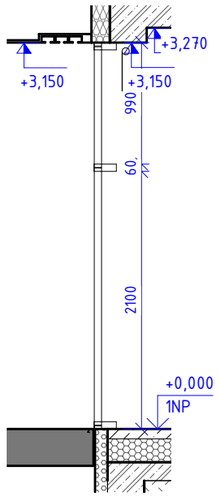

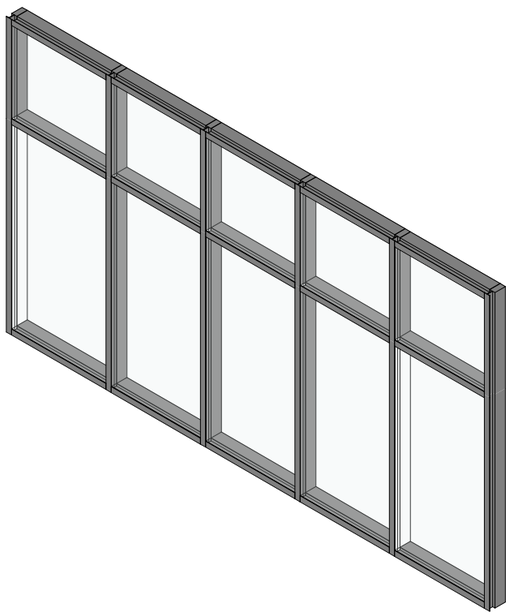

PF 02 - POHLED

1 : 50

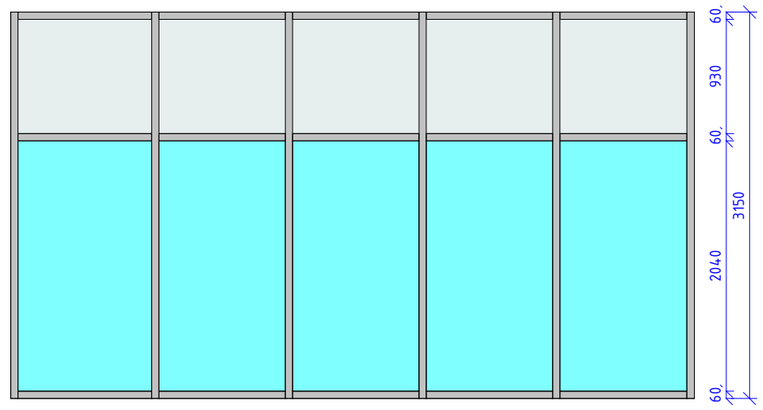

LEGENDA PROSKLENÉ FASÁDY:

- ZASKLENÍ IZOLAČNÍM TROJSKLEM SE ZÁBRADELNÍ FUNKCÍ Z OBOU STRAN, SPECIFIKACE VIZ TECHNICKÁ ZPRÁVA
- ZASKLENÍ IZOLAČNÍM TROJSKLEM, SPECIFIKACE VIZ TECHNICKÁ ZPRÁVA
- SLOUPEK/PŘÍČKA LOP - HLINÍK, SPECIFIKACE VIZ TECHNICKÁ ZPRÁVA

PF 02 - PŮDORYS

1 : 50

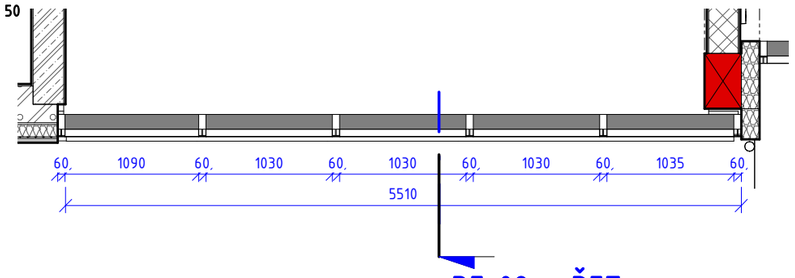

PF 02 - ŘEZ
v.č. AS-01-320.2

PF 02				1 : 50	AS	SO 01	AS-01-320.2
Číslo projektu 1427	Datum 4/2019	Vypracoval	Ing. Matej Muňko	Měřítko	Profese	Etapa	Výkres

PROSKLENÁ FASÁDA PF 03

OZN.	NÁZEV	POPIS	PLOCHA [m2]
PF 03	LEHKÝ OBVODOVÝ PLÁŠŤ	VIZ. ÚVODNÍ LIST A TZ	39,00

VÝPIS DVEŘÍ PF 03

OZN.	POPIS	ŠÍŘKA [mm]	VÝŠKA [mm]	ORIENTACE	SPECIFIKACE DVEŘNÍHO KŘÍDLA				KOVÁNÍ				U[W/m2K]	STAVEČ	DORAZ	MADLO ZTP	POZNÁMKA
					TYP	MATERIÁL	POVRCHOVÁ ÚPRAVA	BARVA	TYP	MATERIÁL	PANIKOVÉ KOVÁNÍ	ZÁMEK					
DF 002	Jednokřídlové prosklené dveře - otočné, venkovní, součástí prosklené fasády	1062	2100	L	PROSKLENÉ, OTOČNÉ	RÁM, ZASKLENÉ ČIRÝM IZOLAČNÍM SKLEM	NÁSTŘIK PRÁŠKOVOU BARVOU	TMAVĚ ŠEDÁ	Klika - klika, rozeta, panika	Broušená nerez	paniková klika	CYLINDRICKÁ VLOŽKA	0.9	No	Yes	Yes	Zaskleno bezpečnostním sklem, Dveře budou doloženy funkčním testem minimálně na 200 tisíc cyklů, ve výšce 800 a zároveň ve výšce 1500 mm kontrastně označeny oproti pozadí; zejména musí mít pruh ze značek o průměru nejméně 50 mm vzdálenými od sebe nejvíce 150 mm, jasně viditelnými oproti pozadí

PF 03 - ŘEZ

1 : 50

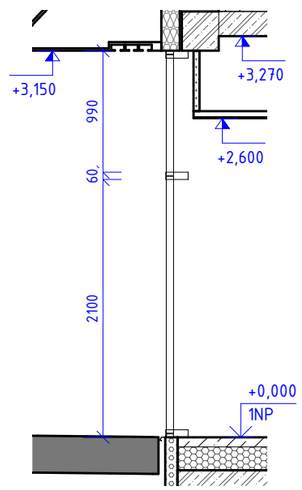

PF 03 - POHLED

1 : 50

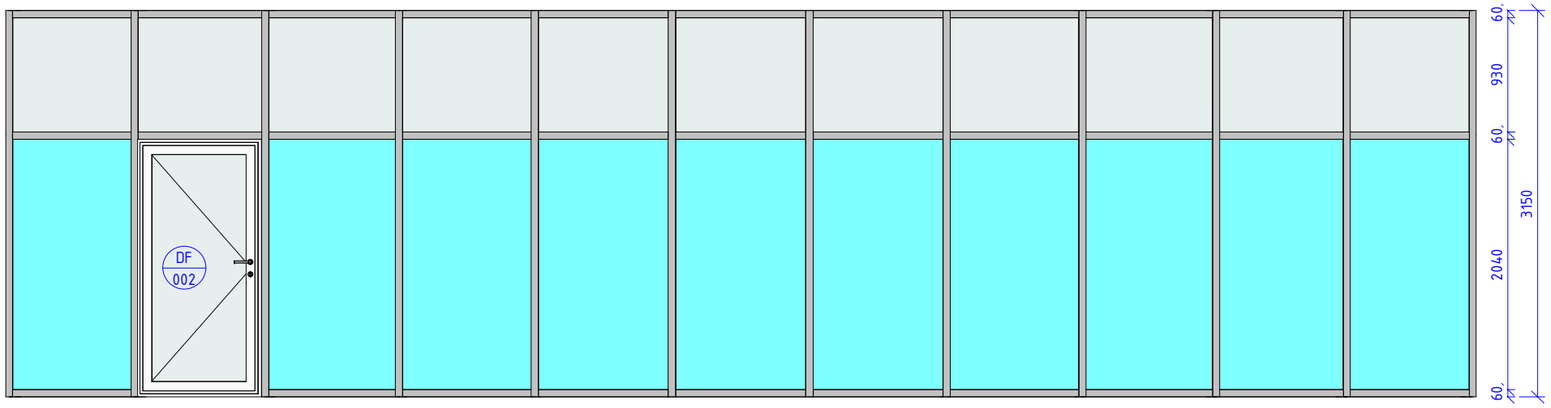

LEGENDA PROSKLENÉ FASÁDY:

- ZASKLENÍ IZOLAČNÍM TROJSKLEM SE ZÁBRADELNÍ FUNKCÍ Z OBOU STRAN, SPECIFIKACE VIZ TECHNICKÁ ZPRÁVA
- ZASKLENÍ IZOLAČNÍM TROJSKLEM, SPECIFIKACE VIZ TECHNICKÁ ZPRÁVA
- SLOUPEK/PŘÍČKA LOP - HLINÍK, SPECIFIKACE VIZ TECHNICKÁ ZPRÁVA

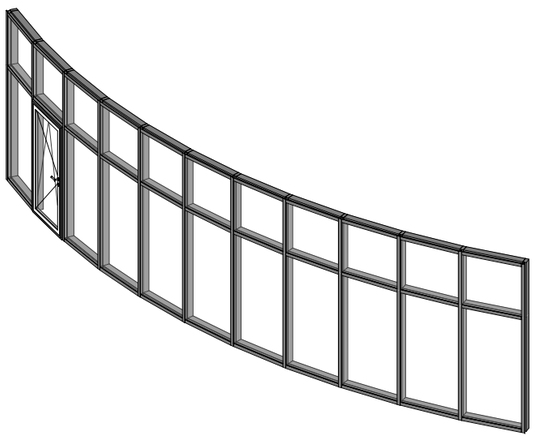

PF 03 - PŮDORYS

1 : 50

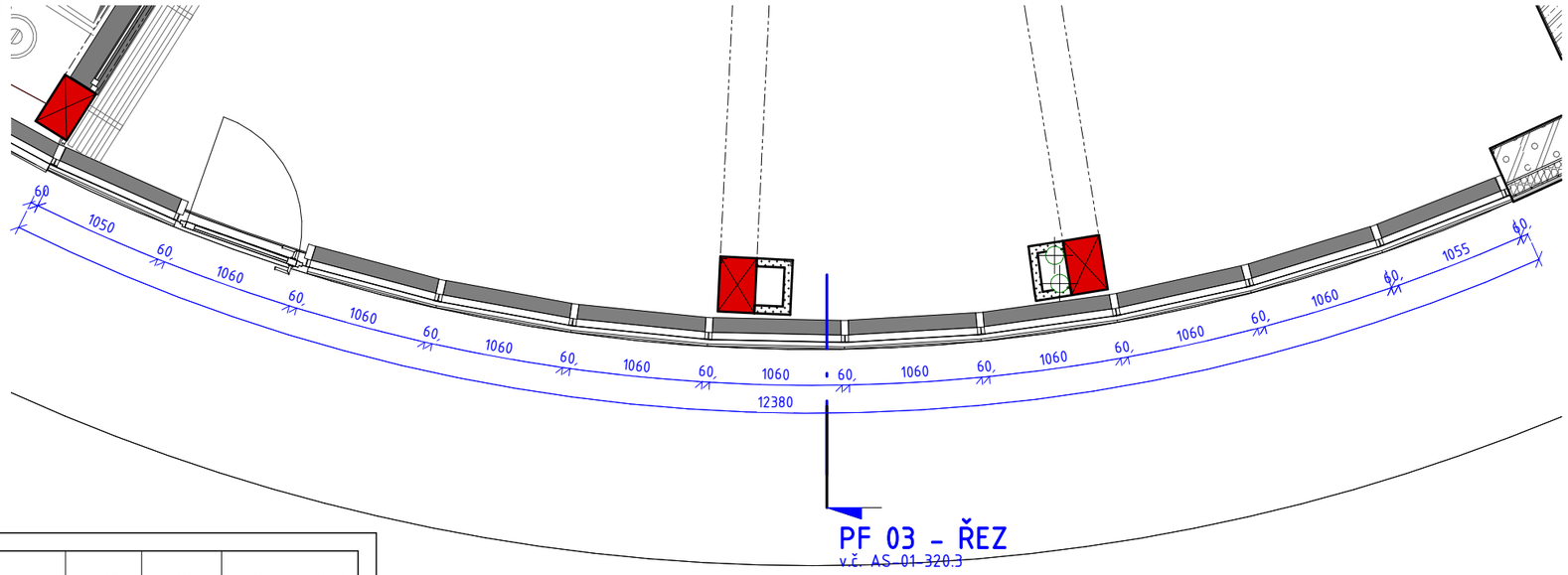

PF 03 - ŘEZ
v.č. AS-01-320.3

PF 03					1 : 50	AS	SO 01	AS-01-320.3
Číslo projektu	1427	Datum	4/2019	Vypracoval	Ing. Matej Muňko	Měřítko	Profese	Etapa	Výkres

PROSKLENÁ FASÁDA PF 04

OZN.	NÁZEV	POPIS	PLOCHA [m2]
PF 04	LEHKÝ OBVODOVÝ PLÁŠŤ	VIZ. ÚVODNÍ LIST A TZ	22,57

OKNO OF - PF 04

OZN.	POPIS	OKNO			ZASKLENÍ		RÁM		KOVÁNÍ		U [W/m2K]	TŘÍDA ZVUKOVÉ IZOLACE
		KOORDINAČNÍ ROZMĚRY		ZPŮSOB OTEVÍRÁNÍ	TYP ZASKLENÍ	BARVA SKLA	MATERIÁL	BARVA	KOVÁNÍ	MATERIÁL		
		ŠÍŘKA	VÝŠKA									
OF 01	OTEVÍRAVÉ OKNO, PROSKLENÁ FASÁDA	1060	1140	OTOČNÉ A SKLOPNÉ	IZOLAČNÍ TROJSKLO VYPLNĚNO ARGONEM, Ug=0,5 W/m2.K	čiré	hliníkové profily, termické oddělení hliníkových profilů pomocí izolačních plastových tepelných mostů	TMAVĚ ŠEDÁ	4 POLOHOVÁ KLIKA	broušený nerez	0,9	3
OF 02	OTEVÍRAVÉ OKNO, PROSKLENÁ FASÁDA	1060	1140	otočné	IZOLAČNÍ TROJSKLO VYPLNĚNO ARGONEM, Ug=0,5 W/m2.K	čiré	hliníkové profily, termické oddělení hliníkových profilů pomocí izolačních plastových tepelných mostů	TMAVĚ ŠEDÁ	4 POLOHOVÁ KLIKA	broušený nerez	0,9	3

PF 04 - ŘEZ

1 : 50

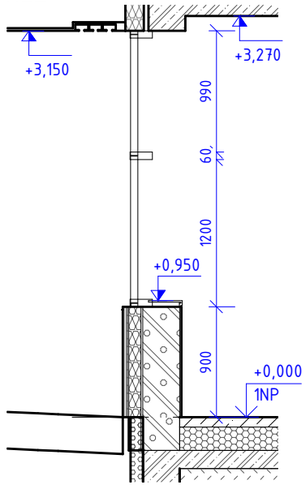

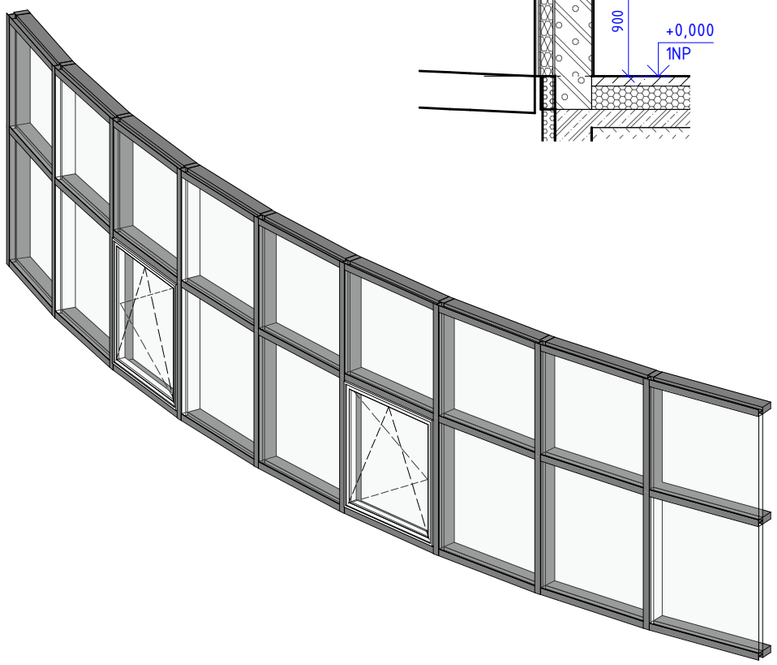

PF 04 - POHLED

1 : 50

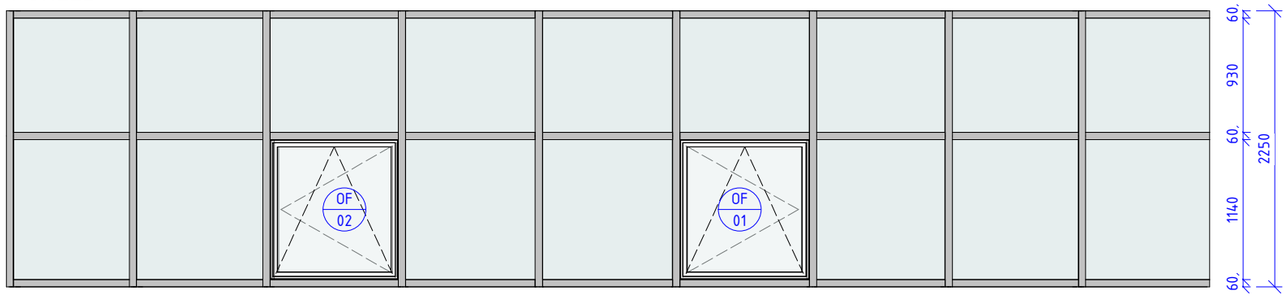

LEGENDA PROSKLENÉ FASÁDY:

- ZASKLENÍ IZOLAČNÍM TROJSKLEM, SPECIFIKACE VIZ TECHNICKÁ ZPRÁVA
- SLOUPEK/PŘÍČKA LOP - HLINÍK, SPECIFIKACE VIZ TECHNICKÁ ZPRÁVA

PF 04 - PŮDORYS

1 : 50

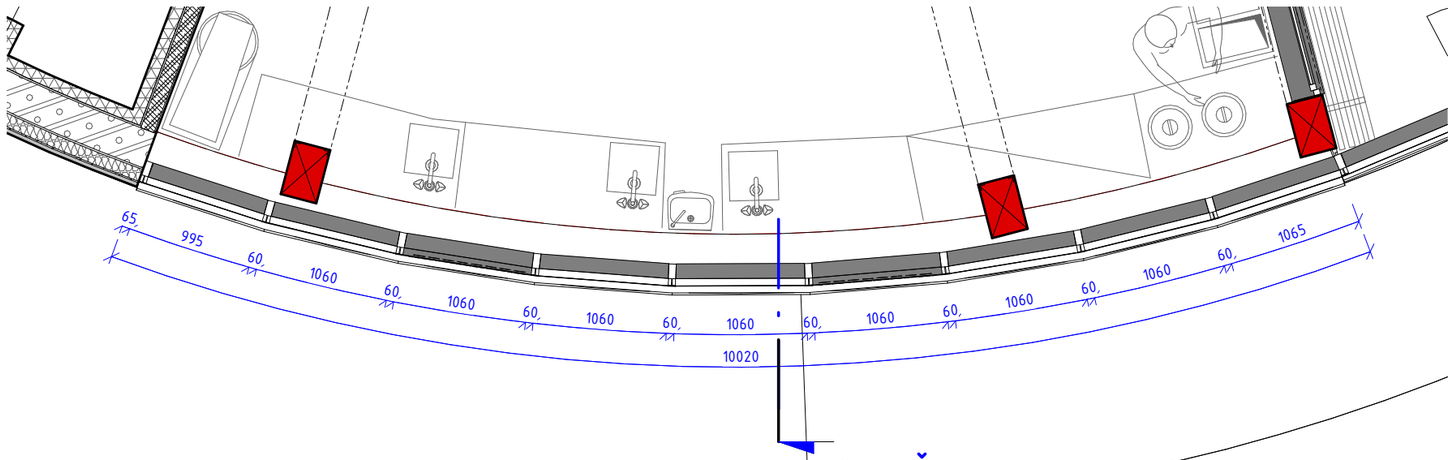

PF 04 - ŘEZ
v.č. AS-01-320.4

PF 04				1 : 50	AS	SO 01	AS-01-320.4
Číslo projektu	1427	Datum	4/2019	Vypracoval	Ing. Matej Muňko	Měřítko	Profese	Etapa	Výkres

PROSKLENÁ FASÁDA PF 05

OZN.	NÁZEV	POPIS	PLOCHA [m2]
PF 05	LEHKÝ OBVODOVÝ PLÁŠŤ - VSTUP ZÁZEMÍ	VIZ. ÚVODNÍ LIST A TZ	10,69

VÝPIS DVEŘÍ PF 05

OZN.	POPIS	ŠÍŘKA [mm]	VÝŠKA [mm]	ORIENTACE	SPECIFIKACE DVEŘNÍHO KŘÍDLA				KOVÁNÍ			U[W/m2K]	STAVĚČ	SLP	DORAZ	POZNÁMKA
					TYP	MATERIÁL	POVRCHOVÁ ÚPRAVA	BARVA	TYP	MATERIÁL	ZÁMEK					
DF 003	DVOUKŘÍDLÉ DVEŘE, PROSKLENÉ, PROSKLENÁ FASÁDA	1664	2100	L	PROSKLENÉ, DVOUKŘÍDLÉ, OTOČNÉ	Hliníkový rám s přerušeným tepelným mostem, celoplošné prosklení izol.trojsklo - čiré bezpečnostní sklo.	NÁSTŘIK PRÁŠKOVOU BARVOU	TMAVĚ ŠEDÁ	Klika - klika, rozeta,	Broušená nerez	ELEKTROMAGNETICKÝ SAMOZAMÍKACÍ ZÁMEK	0.9	Yes	Yes	Yes	Dveře budou doloženy funkčním testem minimálně na 200 tisíc cyklů

PF 05 - ŘEZ

1 : 50

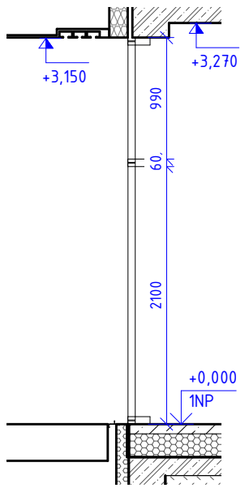

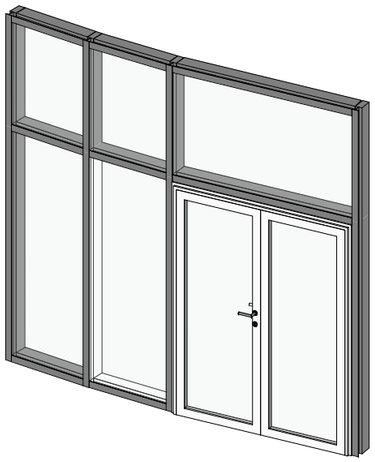

PF 05 - POHLED

1 : 50

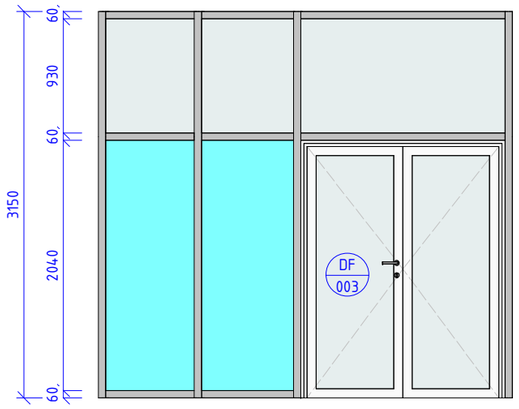

LEGENDA PROSKLENÉ FASÁDY:

- ZASKLENÍ IZOLAČNÍM TROJSKLEM SE ZÁBRADELNÍ FUNKCÍ Z OBOU STRAN, SPECIFIKACE VIZ TECHNICKÁ ZPRÁVA
- ZASKLENÍ IZOLAČNÍM TROJSKLEM, SPECIFIKACE VIZ TECHNICKÁ ZPRÁVA
- SLOUPEK/PŘÍČKA LOP - HLINÍK, SPECIFIKACE VIZ TECHNICKÁ ZPRÁVA

PF 05 - PŮDORYS

1 : 50

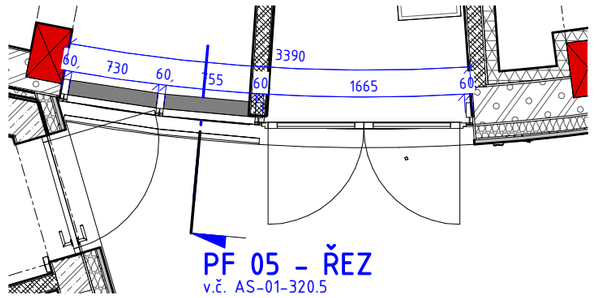

PF 05				1 : 50	AS	SO 01	AS-01-320.5
Číslo projektu	1427	Datum	4/2019	Vypracoval	Ing. Matej Muňko	Měřítko	Profese	Etapa	Výkres

PROSKLENÁ FASÁDA PF 06

OZN.	NÁZEV	POPIS	PLOCHA [m2]
PF 06	LEHKÝ OBVODOVÝ PLÁŠŤ- ŽEHLÍRNA	VIZ. ÚVODNÍ LIST A TZ	10,36

PF 06 - ŘEZ

1 : 50

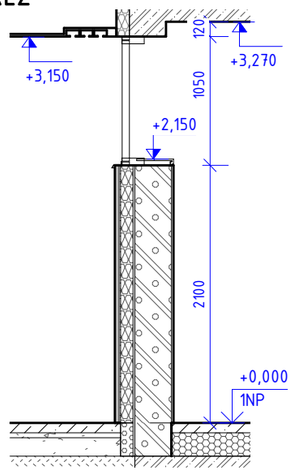

PF 06 - POHLED

1 : 50

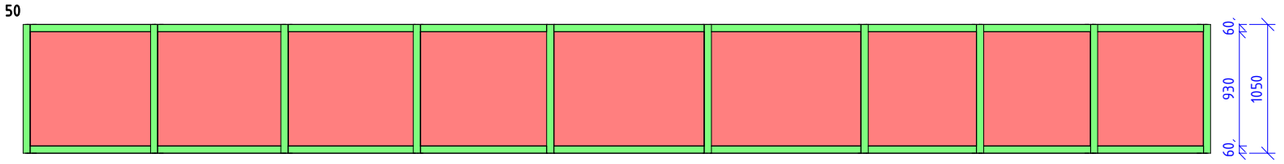

LEGENDA PROSKLENÉ FASÁDY:

- ZASKLENÍ IZOLAČNÍM TROJSKLEM S POŽÁRNÍ ODOLNOSTÍ, SPECIFIKACE VIZ TECHNICKÁ ZPRÁVA
- SLOUPEK/PŘÍČKA LOP - HLINÍK S POŽÁRNÍ ODOLNOSTÍ, SPECIFIKACE VIZ TECHNICKÁ ZPRÁVA

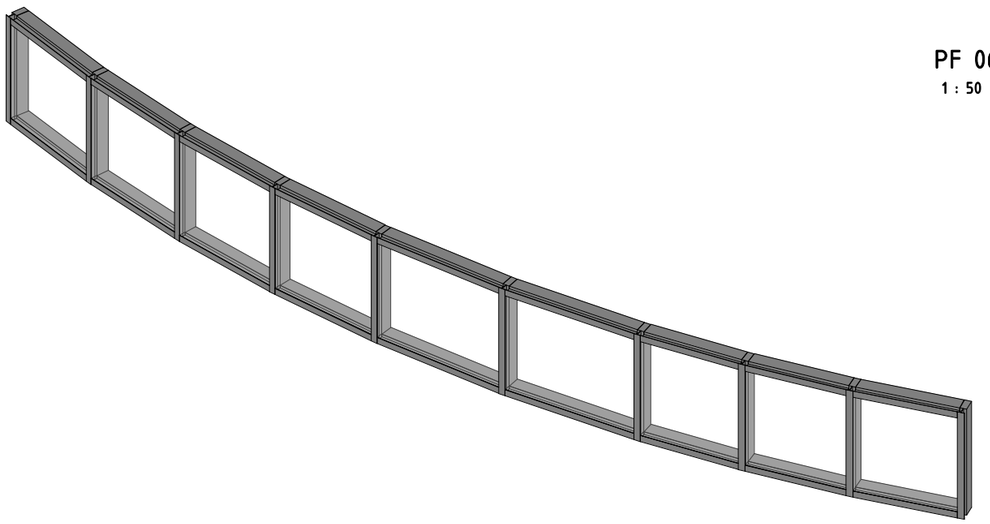

PF 06 - PŮDORYS

1 : 50

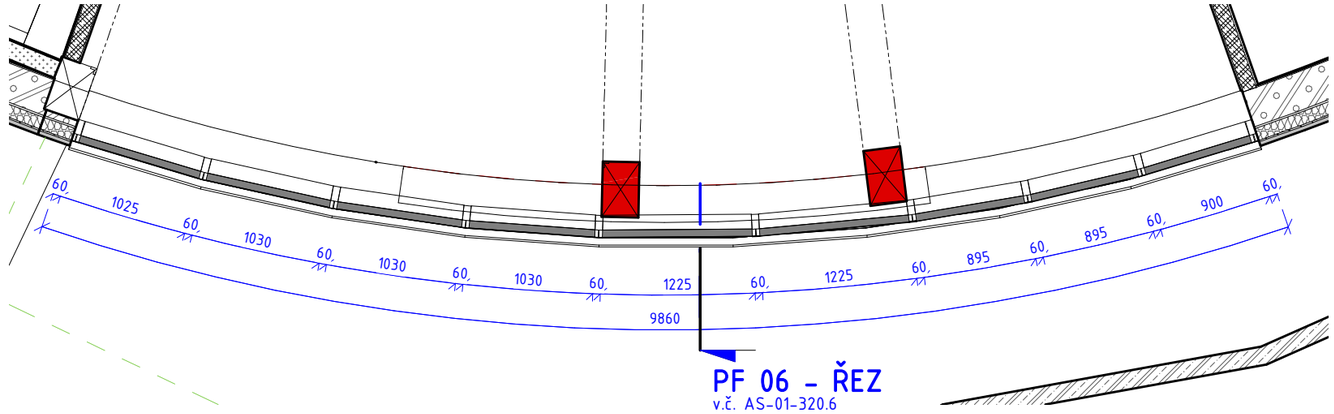

PF 06 - ŘEZ

v.č. AS-01-320.6

PF 06				1 : 50	AS	SO 01	AS-01-320.6
Číslo projektu 1427	Datum 4/2019	Vypracoval Ing. Matej Muňko		Měřítko	Profese	Etapa	Výkres

PROSKLENÁ FASÁDA PF 07

OZN.	NÁZEV	POPIS	PLOCHA [m2]
PF 07	LEHKÝ OBVODOVÝ PLÁŠŤ	VIZ. ÚVODNÍ LIST A TZ	44,38

VÝPIS DVEŘÍ PF 07

OZN.	POPIS	ŠÍŘKA [mm]	VÝŠKA [mm]	ORIENTACE	SPECIFIKACE DVEŘNÍHO KŘÍDLA				KOVÁNÍ				U[W/m2K]	STAVEČ.	DORAZ	POZNÁMKA
					TYP	MATERIÁL	POVRCHOVÁ ÚPRAVA	BARVA	TYP	MATERIÁL	PANIKOVÉ KOVÁNÍ	ZÁMEK				
DF 004	DVOUKŘÍDLÉ DVEŘE, PROSKLENÉ, PROSKLENÁ FASÁDA	1389	2100	L	PROSKLENÉ, DVOUKŘÍDLÉ, OTOČNÉ	Hliníkový rám s přerušeným tepelným mostem, celoplošné prosklení izol.trojsklo - čiré bezpečnostní sklo.	NÁSTŘIK PRÁŠKOVOU BARVOU	TMAVĚ ŠEDÁ	Klika - klika, rozeta, paníka	Broušená nerez	PANIKOVÁ HRAZDA	CYLINDRICKÁ VLOŽKA	0.9	No	Yes	Zaskleno kaleným sklem s požární odolností, ve výšce 800 a zároveň ve výšce 1500 mm kontrastně označeny oproti pozadí; zejména musí mít pruh ze značek o průměru nejméně 50 mm vzdálenými od sebe nejvíce 150 mm, jasně viditelnými oproti pozadí, Dveře budou doloženy funkčním testem minimálně na 200 tisíc cyklů
DF 005	DVOUKŘÍDLÉ DVEŘE, PROSKLENÉ, PROSKLENÁ FASÁDA	1389	2100	L	PROSKLENÉ, DVOUKŘÍDLÉ, OTOČNÉ	Hliníkový rám s přerušeným tepelným mostem, celoplošné prosklení izol.trojsklo - čiré bezpečnostní sklo.	NÁSTŘIK PRÁŠKOVOU BARVOU	TMAVĚ ŠEDÁ	Klika - klika, rozeta,	Broušená nerez	-	CYLINDRICKÁ VLOŽKA	0.9	Yes	Yes	Zaskleno kaleným sklem, Dveře budou doloženy funkčním testem minimálně na 200 tisíc cyklů

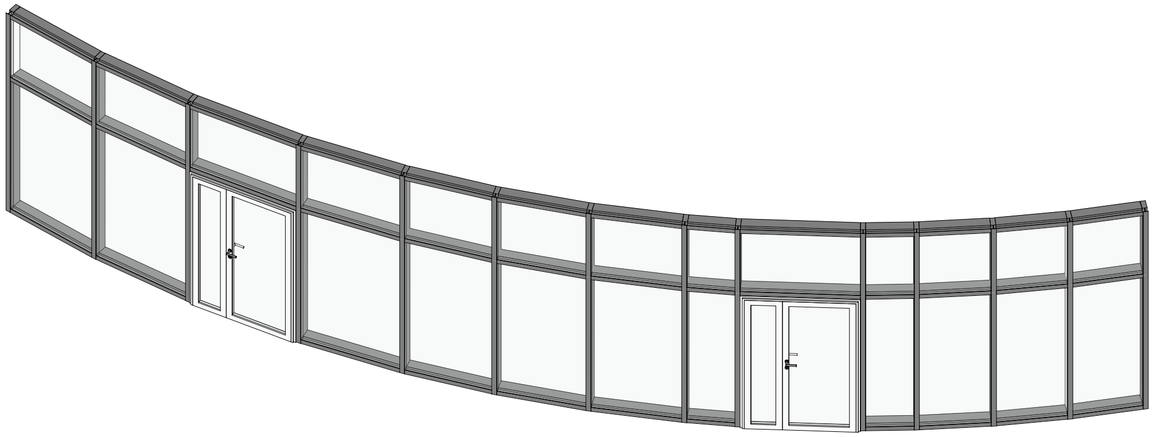

PF 07 - POHLED

1 : 50

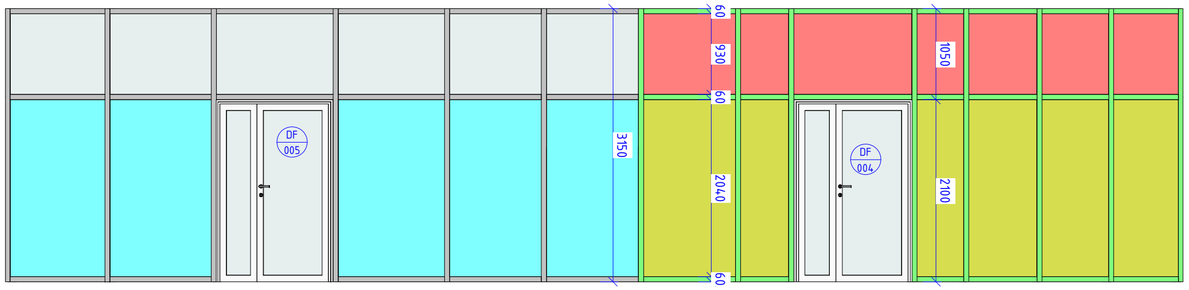

LEGENDA PROSKLENÉ FASÁDY:

- ZASKLENÍ IZOLAČNÍM TROJSKLEM SE ZÁBRADELNÍ FUNKCÍ Z OBOU STRAN, SPECIFIKACE VIZ TECHNICKÁ ZPRÁVA
- ZASKLENÍ IZOLAČNÍM TROJSKLEM, SPECIFIKACE VIZ TECHNICKÁ ZPRÁVA
- SLOUPEK/PŘÍČKA LOP - HLINÍK, SPECIFIKACE VIZ TECHNICKÁ ZPRÁVA
- ZASKLENÍ IZOLAČNÍM TROJSKLEM SE ZÁBRADELNÍ FUNKCÍ Z OBOU STRAN A POŽÁRNÍ ODOLNOSTÍ, SPECIFIKACE VIZ TECHNICKÁ ZPRÁVA
- SLOUPEK/PŘÍČKA LOP - HLINÍK S POŽÁRNÍ ODOLNOSTÍ, SPECIFIKACE VIZ TECHNICKÁ ZPRÁVA

PF 07 - ŘEZ

1 : 50

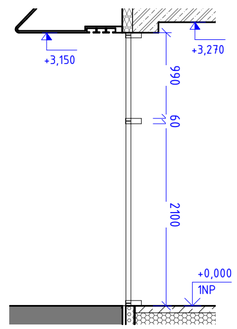

PF 07 - PŮDORYS

1 : 50

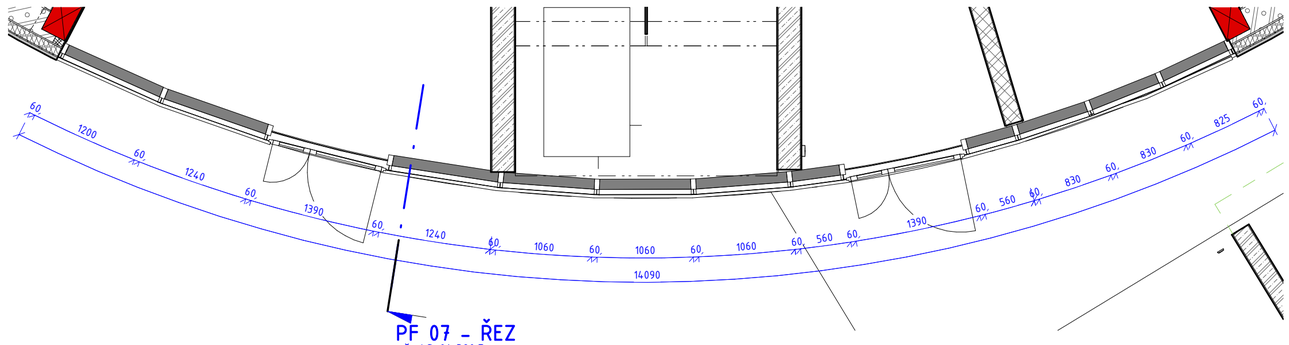

PF 07 - ŘEZ
v.č. AS-01-320.7

PF 07					1 : 50	AS	SO 01	AS-01-320.7
Číslo projektu	1427	Datum	4/2019	Vypracoval Ing. Matej Muňko	Měřítko	Profese	Etapa	Výkres

PROSKLENÁ FASÁDA PF 08

OZN.	NÁZEV	POPIS	PLOCHA [m2]
PF 08	LEHKÝ OBVODOVÝ PLÁŠŤ	VIZ. ÚVODNÍ LIST A TZ	24,57

FRANCOUZSKÝ OKNO FO - PF 08

		OKNO			ZASKLENÍ		RÁM		KOVÁNÍ			
		KOORDINAČNÍ ROZMĚRY		ZPŮSOB		BARVA						
OZN.	POPIS	ŠÍŘKA	VÝŠKA	OTEVÍRÁNÍ	TYP ZASKLENÍ	SKLA	MATERIÁL	BARVA	KOVÁNÍ	MATERIÁL	U [W/m2K]	TŘÍDA ZVUKOVÉ IZOLACE
FO 27	FRANCOUZSKÝ OKNO	1020	2045	SKLOPNÉ	IZOLAČNÍ TROJSKLO VYPLNĚNO ARGONEM, Ug=0,5 W/m2.K, SKLO SE ZÁBRADELNÍ FUNKCÍ Z OBOU STRAN	ČIRÉ	dřevěné europrofily s celoplošným překrytím exterierové části eloxovaným hliníkovým plechem podlepeným tepelnou izolací	TMAVĚ ŠEDÁ	3 POLOHOVÁ KLIKA	broušený nerez	0,9	3
FO 28	FRANCOUZSKÝ OKNO	1083	2040	SKLOPNÉ	IZOLAČNÍ TROJSKLO VYPLNĚNO ARGONEM, Ug=0,5 W/m2.K, SKLO SE ZÁBRADELNÍ FUNKCÍ Z OBOU STRAN	ČIRÉ	dřevěné europrofily s celoplošným překrytím exterierové části eloxovaným hliníkovým plechem podlepeným tepelnou izolací	TMAVĚ ŠEDÁ	3 POLOHOVÁ KLIKA	broušený nerez	0,9	3

PF 08 - ŘEZ

1 : 50

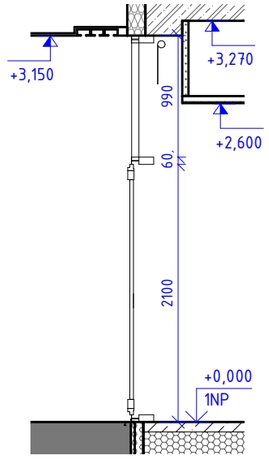

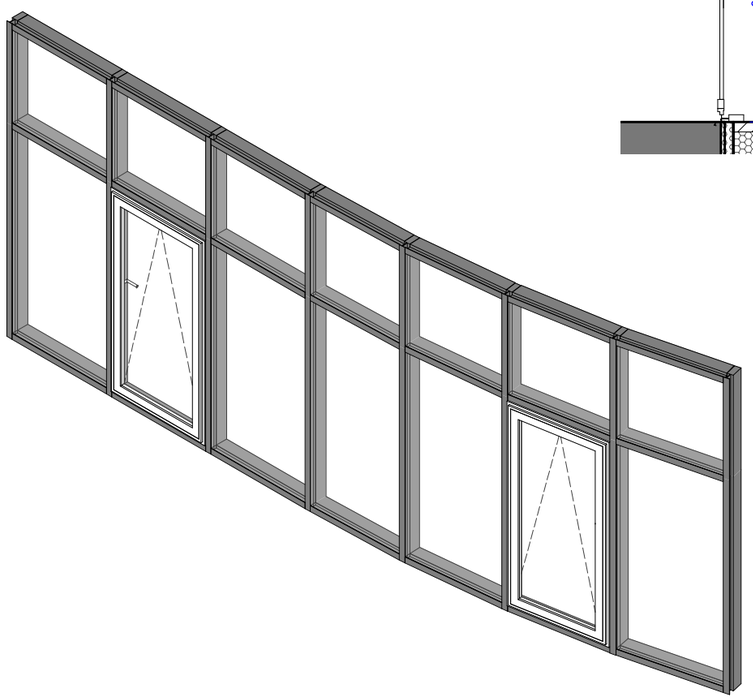

PF 08 - POHLED

1 : 50

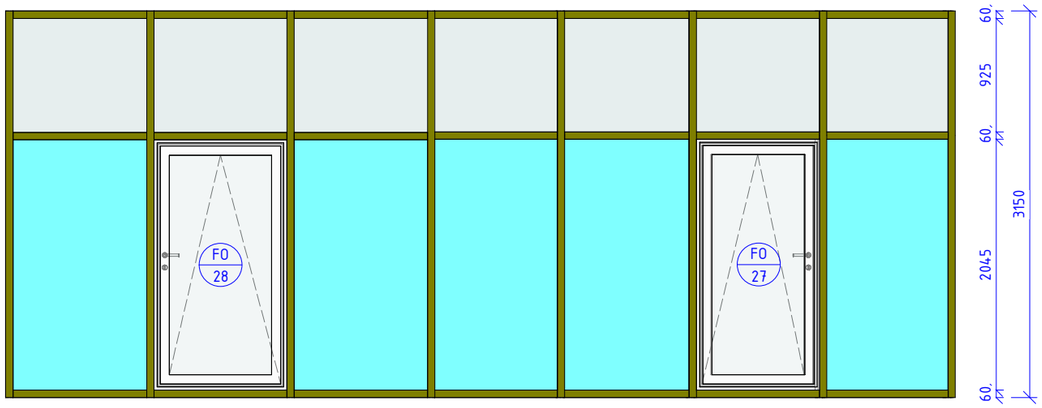

LEGENDA PROSKLENÉ FASÁDY:

- ZASKLENÍ IZOLAČNÍM TROJSKLEM SE ZÁBRADELNÍ FUNKCÍ Z OBOU STRAN, SPECIFIKACE VIZ TECHNICKÁ ZPRÁVA
- ZASKLENÍ IZOLAČNÍM TROJSKLEM, SPECIFIKACE VIZ TECHNICKÁ ZPRÁVA
- SLOUPEK/PŘÍČKA LOP - DŘEVOHLINÍK, SPECIFIKACE VIZ TECHNICKÁ ZPRÁVA

PF 08 - PŮDORYS

1 : 50

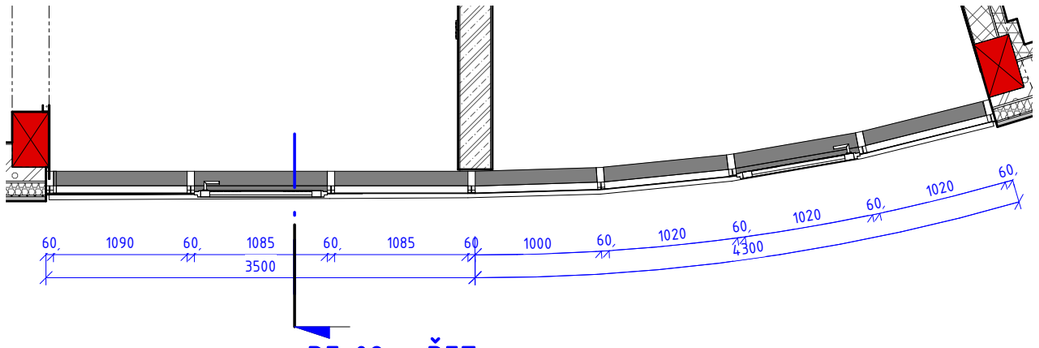

PF 08 - ŘEZ
v.č. AS-01-320.8

PF 08				1 : 50	AS	SO 01	AS-01-320.8
Číslo projektu	1427	Datum	4/2019	Vypracoval	Ing. Matej Muňko	Měřítko	Profese	Etapa	Výkres

PROSKLENÁ FASÁDA PF 09

OZN.	NÁZEV	POPIS	PLOCHA [m2]
PF 09	LEHKÝ OBVODOVÝ PLÁŠŤ - BEZPEČNOST	VIZ. ÚVODNÍ LIST A TZ	11,06

PF 09 - ŘEZ

1 : 50

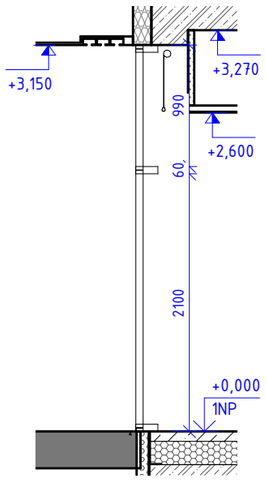

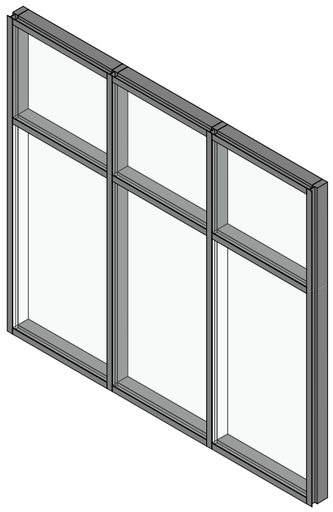

PF 09 - POHLED

1 : 50

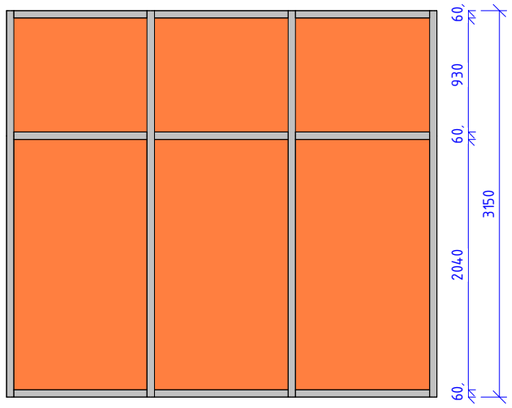

LEGENDA PROSKLENÉ FASÁDY:

- ZASKLENÍ IZOLAČNÍM TROJSKLEM S BEZPEČNOSTNÍ FUNKCÍ, SPECIFIKACE VIZ TECHNICKÁ ZPRÁVA
- SLOUPEK/PŘÍČKA LOP - HLINÍK, SPECIFIKACE VIZ TECHNICKÁ ZPRÁVA

PF 09 - PŮDORYS

1 : 50

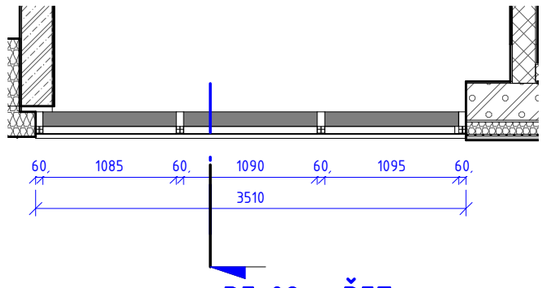

PF 09 - ŘEZ
v.č. AS-01-320.9

PF 09					1 : 50	AS	SO 01	AS-01-320.9	
Číslo projektu	1427	Datum	4/2019	Vypracoval	Ing. Matej Muňko	Měřítko	Profese	Etapa	Výkres

PROSKLENÁ FASÁDA PF 10

OZN.	NÁZEV	POPIS	PLOCHA [m2]
PF 10	LEHKÝ OBVODOVÝ PLÁŠŤ - 2NP	VIZ. ÚVODNÍ LIST A TZ	24,02

FRANCOUZSKÝ OKNO FO - PF 10

OZN.	POPIS	OKNO			ZASKLENÍ		RÁM		KOVÁNÍ		U [W/m2K]	TŘÍDA ZVUKOVÉ IZOLACE
		KOORDINAČNÍ ROZMĚRY		ZPŮSOB OTEVÍRÁNÍ	TYP ZASKLENÍ	BARVA SKLA	MATERIÁL	BARVA	KOVÁNÍ	MATERIÁL		
		ŠÍŘKA	VÝŠKA									
FO 1	FRANCOUZSKÝ OKNO, OTEVÍRAVÉ	1100	1940	OTOČNÉ A SKLOPNÉ	IZOLAČNÍ TROJSKLO VYPLNĚNO ARGONEM, Ug=0,5 W/m2.K, SKLO SE ZÁBRADELNÍ FUNKCÍ Z JEDNÉ STRANY	ČIRÉ	dřevěné europrofily s celoplošným překrytím exterierové části eloxovaným hliníkovým plechem podlepeným tepelnou izolací	TMAVĚ ŠEDÁ	4 POLOHOVÁ KLIKA	broušený nerez	0,9	3
FO 2	FRANCOUZSKÝ OKNO, OTEVÍRAVÉ	1100	1940	OTOČNÉ A SKLOPNÉ	IZOLAČNÍ TROJSKLO VYPLNĚNO ARGONEM, Ug=0,5 W/m2.K, SKLO SE ZÁBRADELNÍ FUNKCÍ Z JEDNÉ STRANY	ČIRÉ	dřevěné europrofily s celoplošným překrytím exterierové části eloxovaným hliníkovým plechem podlepeným tepelnou izolací	TMAVĚ ŠEDÁ	4 POLOHOVÁ KLIKA	broušený nerez	0,9	3

PF 10 - ŘEZ

1 : 50

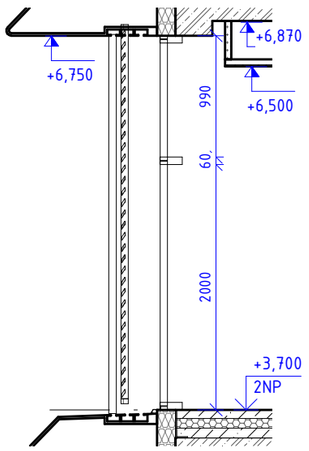

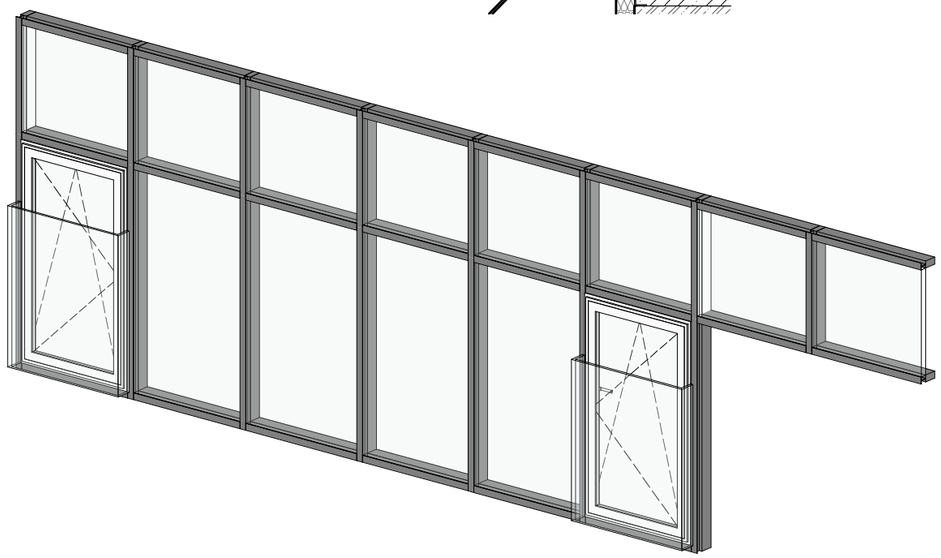

PF 10 - POHLED

1 : 50

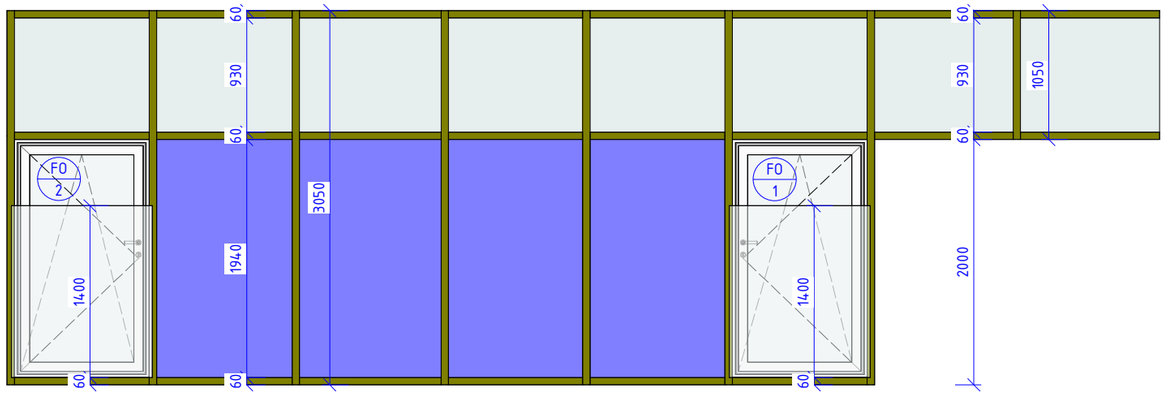

LEGENDA PROSKLENÉ FASÁDY:

- ZASKLENÍ IZOLAČNÍM TROJSKLEM SE ZÁBRADELNÍ FUNKCÍ Z JEDNÉ STRANY, SPECIFIKACE VIZ TECHNICKÁ ZPRÁVA
- ZASKLENÍ IZOLAČNÍM TROJSKLEM, SPECIFIKACE VIZ TECHNICKÁ ZPRÁVA
- SLOUPEK/PŘÍČKA LOP - DŘEVOHLINÍK, SPECIFIKACE VIZ TECHNICKÁ ZPRÁVA

PF 10 - PŮDORYS

1 : 50

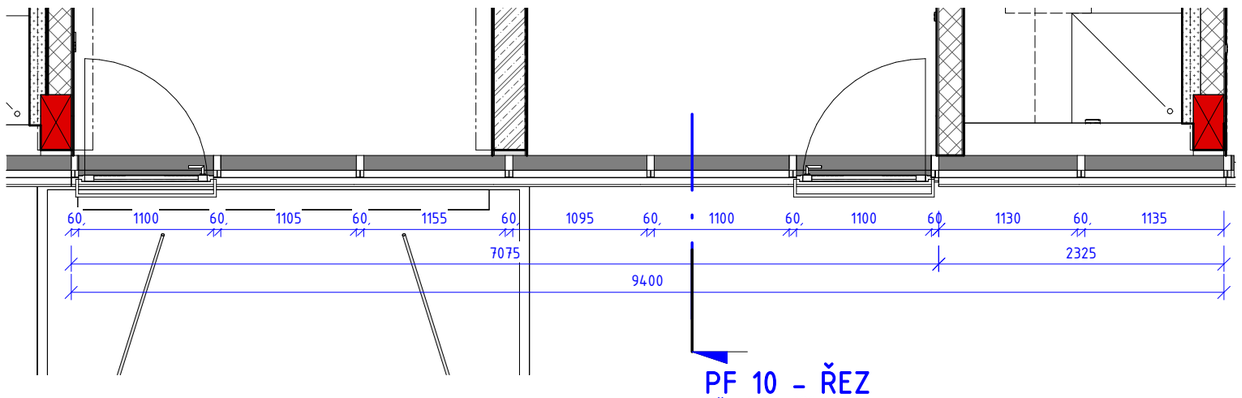

PF 10 - ŘEZ
v.č. AS-01-320.10

PF 10				1 : 50	AS	SO 01	AS-01-320.10
Číslo projektu	1427	Datum	4/2019	Vypracoval	Ing. Matej Muňko	Měřítko	Profese	Etapa	Výkres

PROSKLENÁ FASÁDA PF 11

OZN.	NÁZEV	POPIS	PLOCHA [m2]
PF 11	LEHKÝ OBVODOVÝ PLÁŠŤ - 2NP	VIZ. ÚVODNÍ LIST A TZ	26,14

FRANCOUZSKÝ OKNO FO - PF 11

OZN.	POPIS	OKNO			ZASKLENÍ		RÁM		KOVÁNÍ		U [W/m2K]	TŘÍDA ZVUKOVÉ IZOLACE
		KOORDINAČNÍ ROZMĚRY		ZPŮSOB OTEVÍRÁNÍ	TYP ZASKLENÍ	BARVA SKLA	MATERIÁL	BARVA	KOVÁNÍ	MATERIÁL		
		ŠÍŘKA	VÝŠKA									
FO 3	FRANCOUZSKÝ OKNO, OTEVÍRAVÉ	1100	1940	OTOČNÉ A SKLOPNÉ	IZOLAČNÍ TROJSKLO VYPLNĚNO ARGONEM, Ug=0,5 W/m2.K, SKLO SE ZÁBRADELNÍ FUNKCÍ Z JEDNÉ STRANY	ČIRÉ	dřevěné europrofily s celoplošným překrytím exterierové části eloxovaným hliníkovým plechem podlepeným tepelnou izolací	TMAVĚ ŠEDÁ	4 POLOHOVÁ KLIKA	broušený nerez	0,9	3
FO 4	FRANCOUZSKÝ OKNO, OTEVÍRAVÉ	1100	1945	OTOČNÉ A SKLOPNÉ	IZOLAČNÍ TROJSKLO VYPLNĚNO ARGONEM, Ug=0,5 W/m2.K, SKLO SE ZÁBRADELNÍ FUNKCÍ Z JEDNÉ STRANY	ČIRÉ	dřevěné europrofily s celoplošným překrytím exterierové části eloxovaným hliníkovým plechem podlepeným tepelnou izolací	TMAVĚ ŠEDÁ	4 POLOHOVÁ KLIKA	broušený nerez	0,9	3

PF 11 - ŘEZ

1 : 50

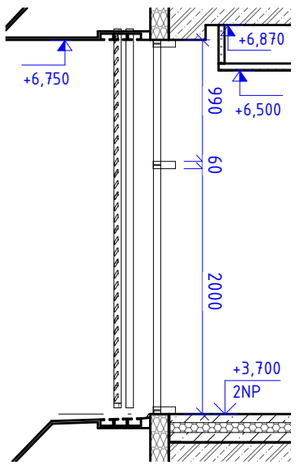

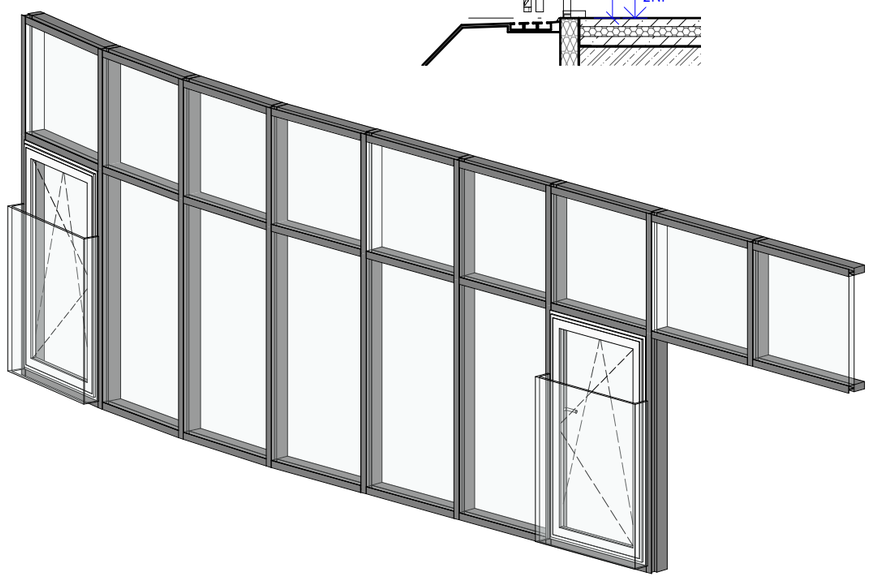

PF 11 - POHLED

1 : 50

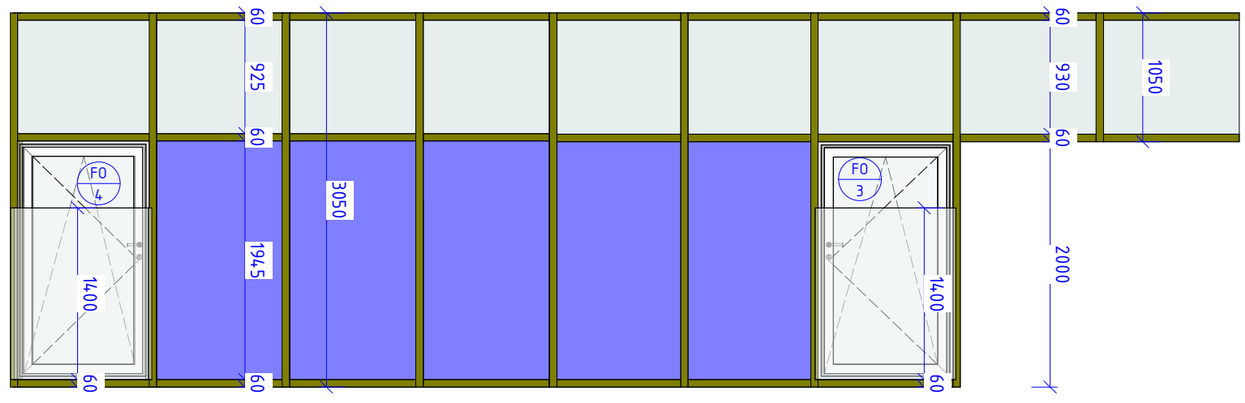

LEGENDA PROSKLENÉ FASÁDY:

- ZASKLENÍ IZOLAČNÍM TROJSKLEM SE ZÁBRADELNÍ FUNKCÍ Z JEDNÉ STRANY, SPECIFIKACE VIZ TECHNICKÁ ZPRÁVA
- ZASKLENÍ IZOLAČNÍM TROJSKLEM, SPECIFIKACE VIZ TECHNICKÁ ZPRÁVA
- SLOUPEK/PŘÍČKA LOP - DŘEVOHLINÍK, SPECIFIKACE VIZ TECHNICKÁ ZPRÁVA

PF 11 - PŮDORYS

1 : 50

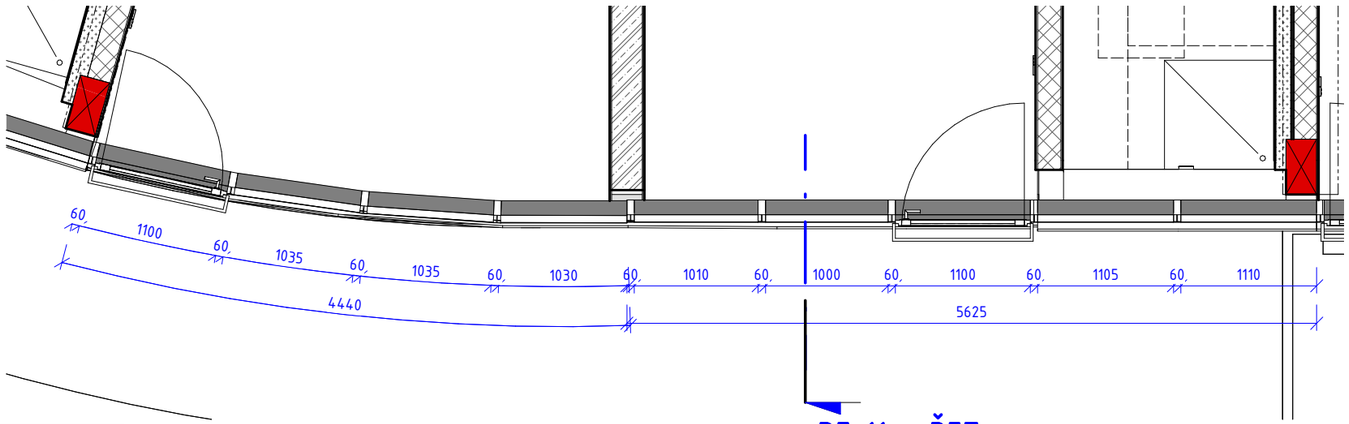

PF 11 - ŘEZ
v.č. AS-01-320.11

PF 11	1 : 50	AS	SO 01	AS-01-320.11	
Číslo projektu 1427	Datum 4/2019	Vypracoval Ing. Matej Muňko	Měřítko	Profese	Etapa	Výkres

PROSKLENÁ FASÁDA PF 12

OZN.	NÁZEV	POPIS	PLOCHA [m2]
PF 12	LEHKÝ OBVODOVÝ PLÁŠŤ - 2NP	VIZ. ÚVODNÍ LIST A TZ	20,74

FRANCOUZSKÝ OKNO FO - PF 12

OZN.	POPIS	OKNO			ZASKLENÍ		RÁM		KOVÁNÍ		U [W/m2K]	TŘÍDA ZVUKOVÉ IZOLACE
		KOORDINAČNÍ ROZMĚRY		ZPŮSOB OTEVÍRÁNÍ	TYP ZASKLENÍ	BARVA SKLA	MATERIÁL	BARVA	KOVÁNÍ	MATERIÁL		
		ŠÍŘKA	VÝŠKA									
FO 5	FRANCOUZSKÝ OKNO, OTEVÍRAVÉ	1100	1940	OTOČNÉ A SKLOPNÉ	IZOLAČNÍ TROJSKLO VYPLNĚNO ARGONEM, Ug=0,5 W/m2.K, SKLO SE ZÁBRADELNÍ FUNKCÍ Z JEDNÉ STRANY	ČIRÉ	dřevěné europrofily s celoplošným překrytím exterierové části eloxovaným hliníkovým plechem podlepeným tepelnou izolací	TMAVĚ ŠEDÁ	4 POLOHOVÁ KLIKA	broušený nerez	0,9	3

PF 12 - ŘEZ
1 : 50

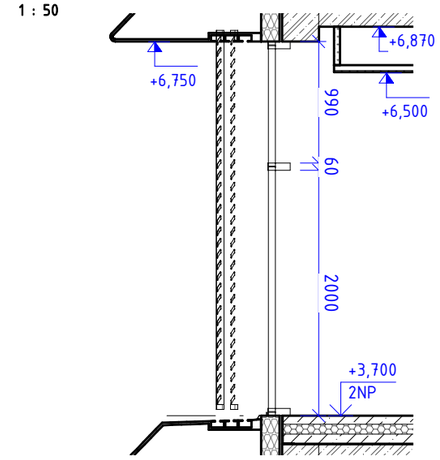

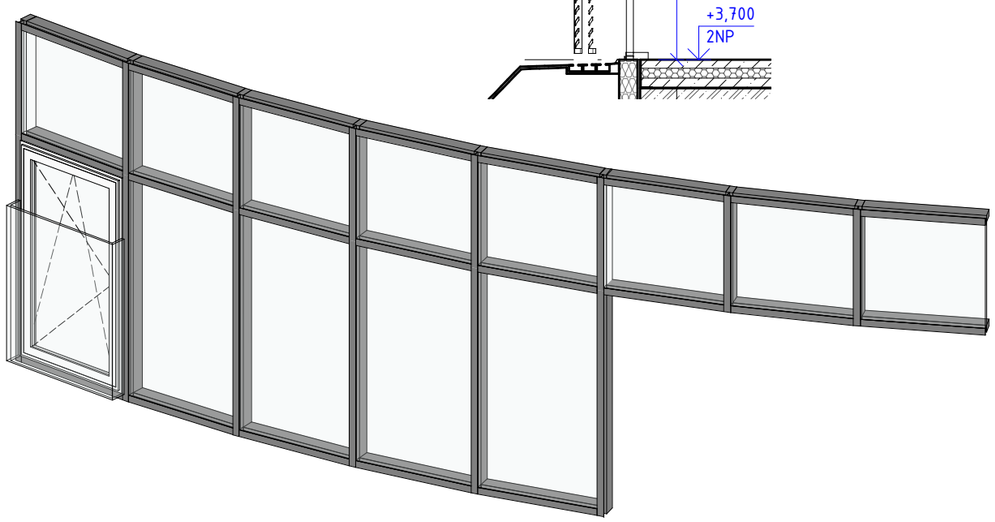

PF 12 - POHLED
1 : 50

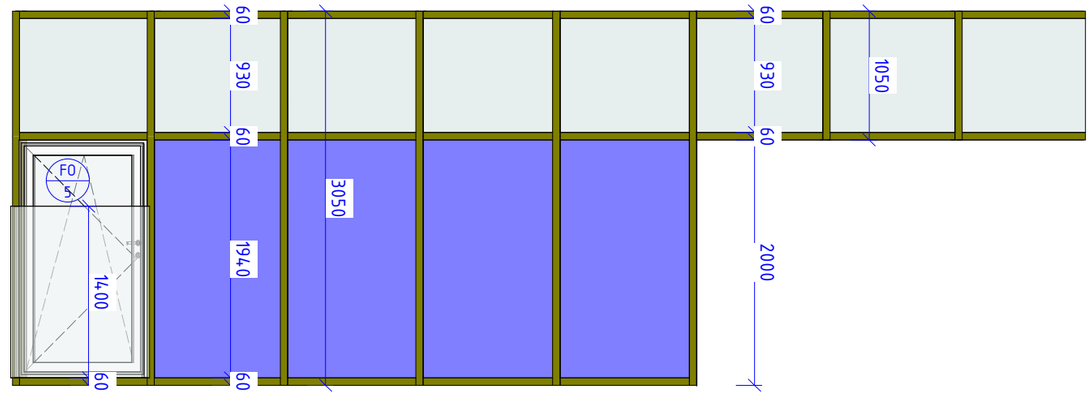

LEGENDA PROSKLENÉ FASÁDY:

- ZASKLENÍ IZOLAČNÍM TROJSKLEM SE ZÁBRADELNÍ FUNKCÍ Z JEDNÉ STRANY, SPECIFIKACE VIZ TECHNICKÁ ZPRÁVA
- ZASKLENÍ IZOLAČNÍM TROJSKLEM, SPECIFIKACE VIZ TECHNICKÁ ZPRÁVA
- SLOUPEK/PŘÍČKA LOP - DŘEVOHLINÍK, SPECIFIKACE VIZ TECHNICKÁ ZPRÁVA

PF 12 - PŮDORYS
1 : 50

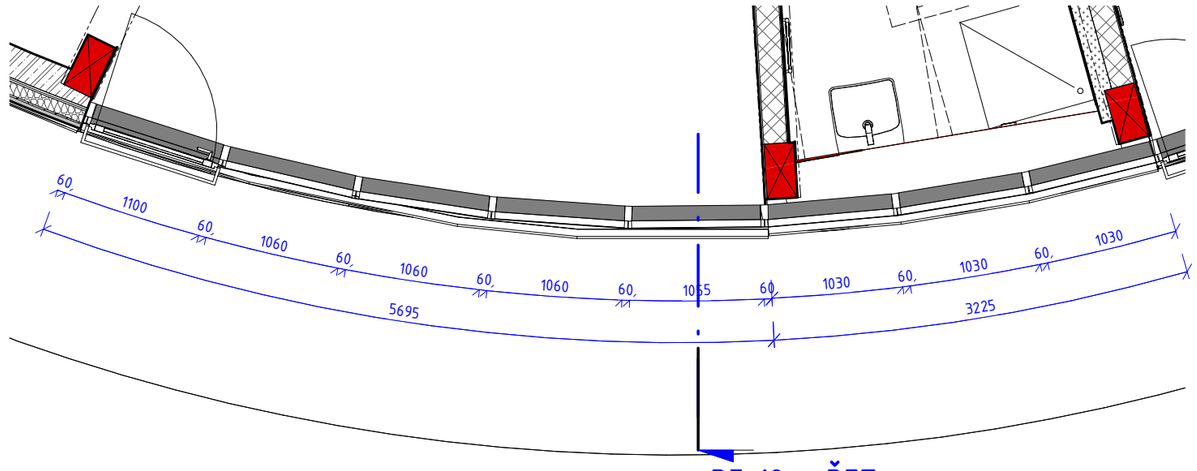

PF 12 - ŘEZ
v.č. AS-01-320.12

PF 12				1 : 50	AS	SO 01	AS-01-320.12
Číslo projektu	1427	Datum	4/2019	Vypracoval	Ing. Matej Muňko	Měřítko	Profese	Etapa	Výkres

PROSKLENÁ FASÁDA PF 13

OZN.	NÁZEV	POPIS	PLOCHA [m2]
PF 13	LEHKÝ OBVODOVÝ PLÁŠŤ - 2NP	VIZ. ÚVODNÍ LIST A TZ	20,83

FRANCOUZSKÝ OKNO FO - PF 13

OZN.	POPIS	OKNO			ZASKLENÍ		RÁM		KOVÁNÍ		U [W/m2K]	TŘÍDA ZVUKOVÉ IZOLACE
		KOORDINAČNÍ ROZMĚRY		ZPŮSOB OTEVÍRÁNÍ	TYP ZASKLENÍ	BARVA SKLA	MATERIÁL	BARVA	KOVÁNÍ	MATERIÁL		
		ŠÍŘKA	VÝŠKA									
FO 6	FRANCOUZSKÝ OKNO, OTEVÍRAVÉ	1100	1940	OTOČNÉ A SKLOPNÉ	IZOLAČNÍ TROJSKLO VYPLNĚNO ARGONEM, Ug=0,5 W/m2.K, SKLO SE ZÁBRADELNÍ FUNKCÍ Z JEDNÉ STRANY	ČIRÉ	dřevěné europrofily s celoplošným překrytím exterierové části eloxovaným hliníkovým plechem podlepeným tepelnou izolací	TMAVĚ ŠEDÁ	4 POLOHOVÁ KLIKA	broušený nerez	0,9	3

PF 13 - ŘEZ

1 : 50

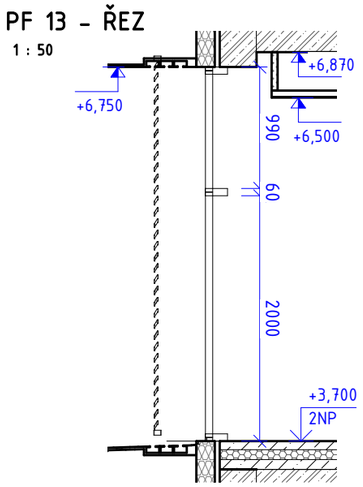

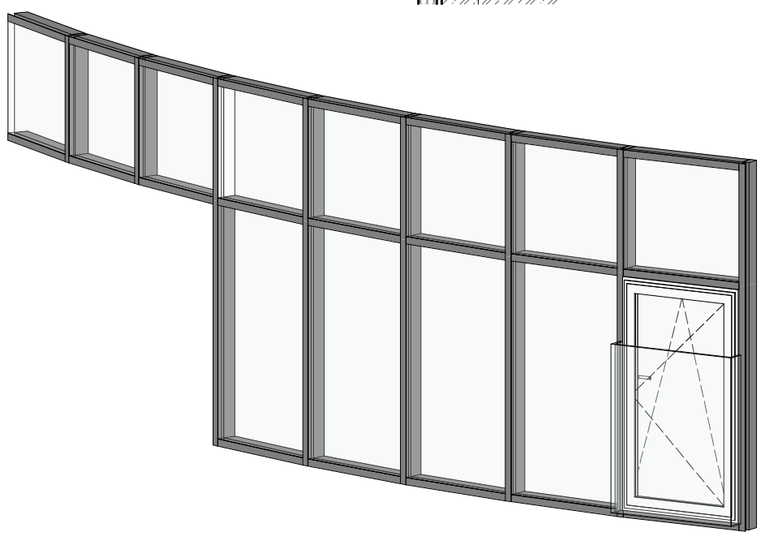

PF 13 - ŘEZ

1 : 50

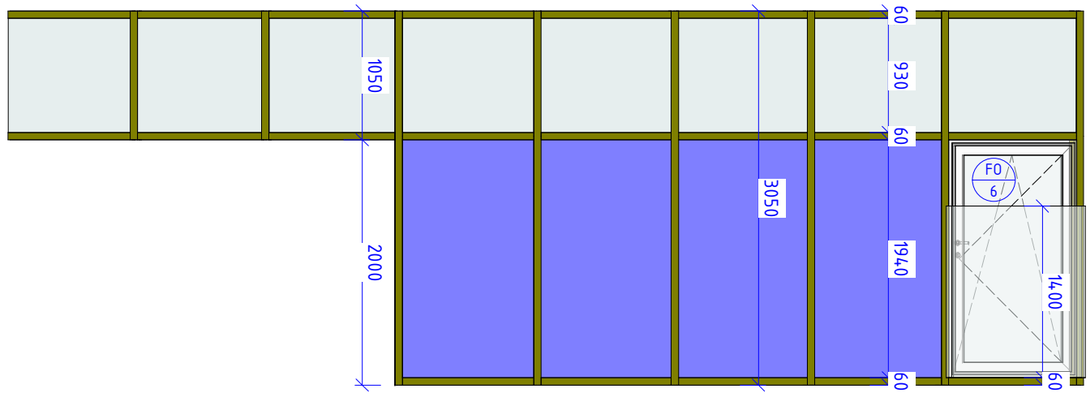

LEGENDA PROSKLENÉ FASÁDY:

- ZASKLENÍ IZOLAČNÍM TROJSKLEM SE ZÁBRADELNÍ FUNKCÍ Z JEDNÉ STRANY, SPECIFIKACE VIZ TECHNICKÁ ZPRÁVA
- ZASKLENÍ IZOLAČNÍM TROJSKLEM, SPECIFIKACE VIZ TECHNICKÁ ZPRÁVA
- SLOUPEK/PŘÍČKA LOP - DŘEVOHLINÍK, SPECIFIKACE VIZ TECHNICKÁ ZPRÁVA

PF 13 - PŮDORYS

1 : 50

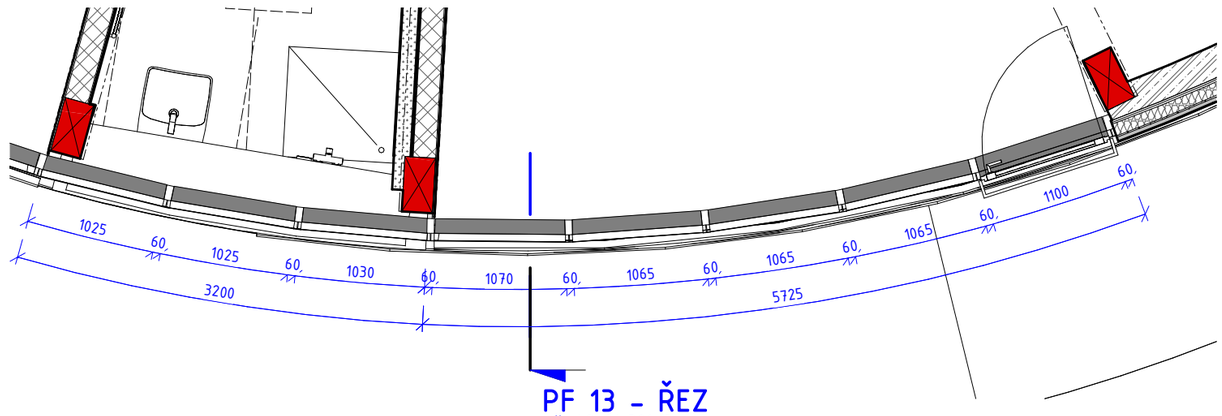

PF 13 - ŘEZ
v.č. AS-01-320.13

PF 13				1 : 50	AS	SO 01	AS-01-320.13
Číslo projektu	1427	Datum	4/2019	Vypracoval	Ing. Matej Muňko	Měřítko	Profese	Etapa	Výkres

PROSKLENÁ FASÁDA PF 14

OZN.	NÁZEV	POPIS	PLOCHA [m2]
PF 14	LEHKÝ OBVODOVÝ PLÁŠŤ - 2NP	VIZ. ÚVODNÍ LIST A TZ	21,60

FRANCOUZSKÝ OKNO FO - PF 14

OZN.	POPIS	OKNO			ZASKLENÍ		RÁM		KOVÁNÍ		U [W/m2K]	TŘÍDA ZVUKOVÉ IZOLACE
		KOORDINAČNÍ ROZMĚRY		ZPŮSOB OTEVÍRÁNÍ	TYP ZASKLENÍ	BARVA SKLA	MATERIÁL	BARVA	KOVÁNÍ	MATERIÁL		
		ŠÍŘKA	VÝŠKA									
FO 7	FRANCOUZSKÝ OKNO, OTEVÍRAVÉ	1000	1940	OTOČNÉ A SKLOPNÉ	IZOLAČNÍ TROJSKLO VYPLNĚNO ARGONEM, Ug=0,5 W/m2.K, SKLO SE ZÁBRADELNÍ FUNKCÍ Z JEDNÉ STRANY	ČIRÉ	dřevěné europrofily s celoplošným překrytím exterierové části eloxovaným hliníkovým plechem podlepeným tepelnou izolací	TMAVĚ ŠEDÁ	4 POLOHOVÁ KLIKA	broušený nerez	0,9	3

OKNO OF - PF 14

OZN.	POPIS	OKNO			ZASKLENÍ		RÁM		KOVÁNÍ		U [W/m2K]	TŘÍDA ZVUKOVÉ IZOLACE
		KOORDINAČNÍ ROZMĚRY		ZPŮSOB OTEVÍRÁNÍ	TYP ZASKLENÍ	BARVA SKLA	MATERIÁL	BARVA	KOVÁNÍ	MATERIÁL		
		ŠÍŘKA	VÝŠKA									
OF 03	OTEVÍRAVÉ OKNO, PROSKLENÁ FASÁDA	1000	845	OTOČNÉ A SKLOPNÉ	IZOLAČNÍ TROJSKLO VYPLNĚNO ARGONEM, Ug=0,5 W/m2.K	čiré	hliníkové profily, termické oddělení hliníkových profilů pomocí izolačních plastových tepelných mostů	TMAVĚ ŠEDÁ	4 POLOHOVÁ KLIKA	broušený nerez	0,9	3

PF 14 - ŘEZ

1 : 50

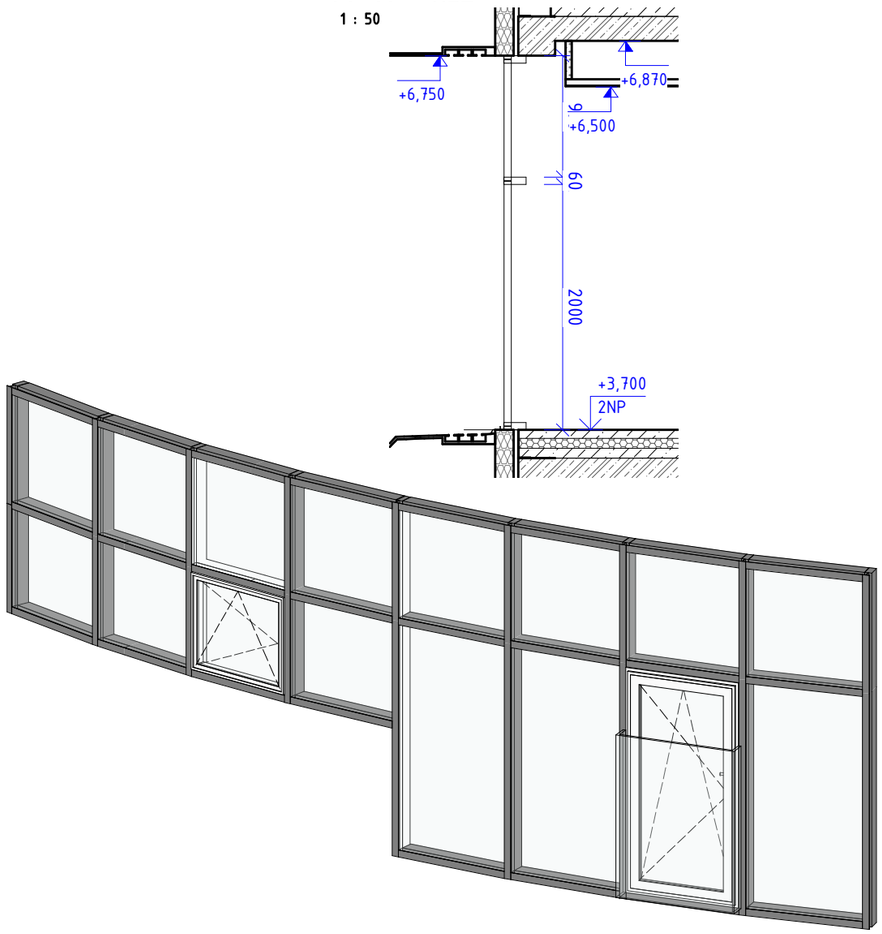

PF 14 - POHLED

1 : 50

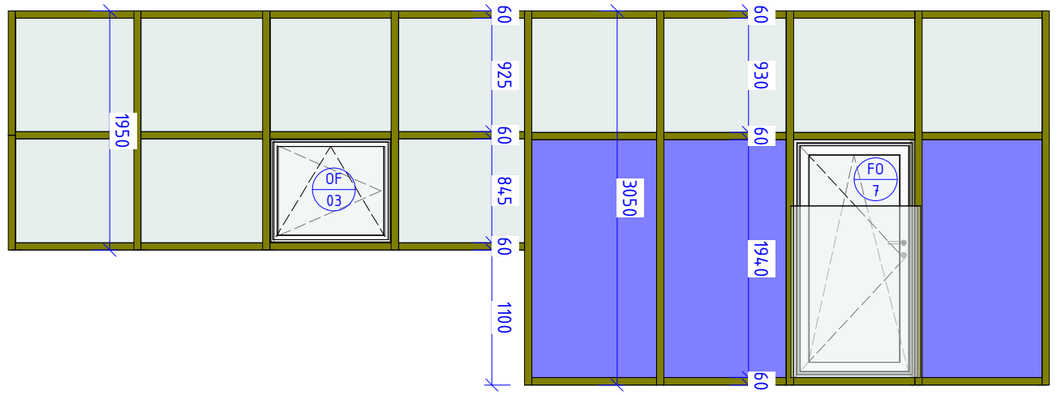

LEGENDA PROSKLENÉ FASÁDY:

- ZASKLENÍ IZOLAČNÍM TROJSKLEM SE ZÁBRADELNÍ FUNKCÍ Z JEDNÉ STRANY, SPECIFIKACE VIZ TECHNICKÁ ZPRÁVA
- ZASKLENÍ IZOLAČNÍM TROJSKLEM, SPECIFIKACE VIZ TECHNICKÁ ZPRÁVA
- SLOUPEK/PŘÍČKA LOP - DŘEVOHLINÍK, SPECIFIKACE VIZ TECHNICKÁ ZPRÁVA

PF 14 - PŮDORYS

1 : 50

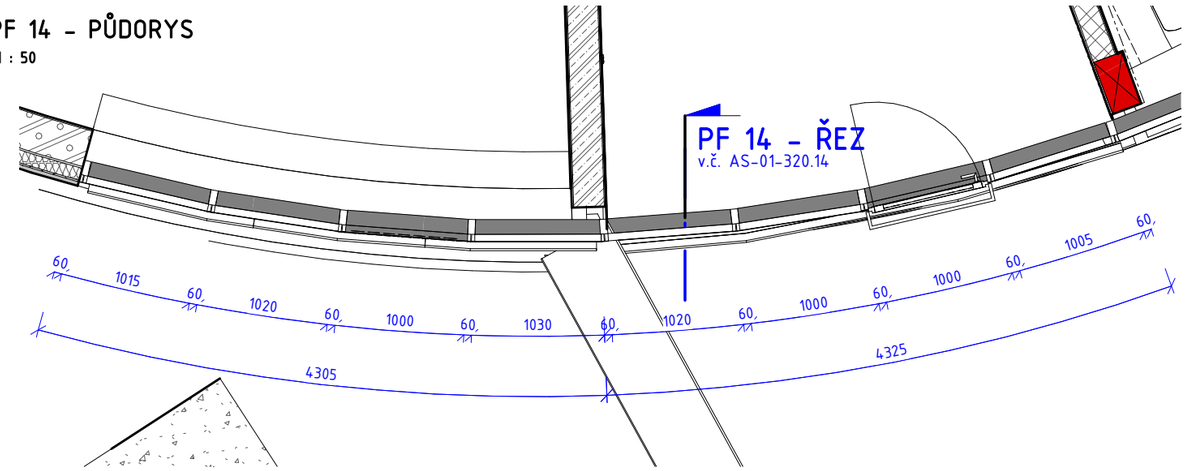

PF 14			1 : 50	AS	SO 01 / AS-01-320.14
Číslo projektu 1427	Datum 4/2019	Vypracoval Ing. Matej Muňko	Měřítko	Profese	Etapa / Výkres

PROSKLENÁ FASÁDA PF 15

OZN.	NÁZEV	POPIS	PLOCHA [m2]
PF 15	LEHKÝ OBVODOVÝ PLÁŠŤ - 2NP	VIZ. ÚVODNÍ LIST A TZ	19,70

PF 15 - ŘEZ

1 : 50

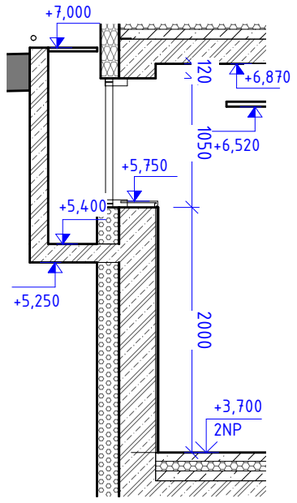

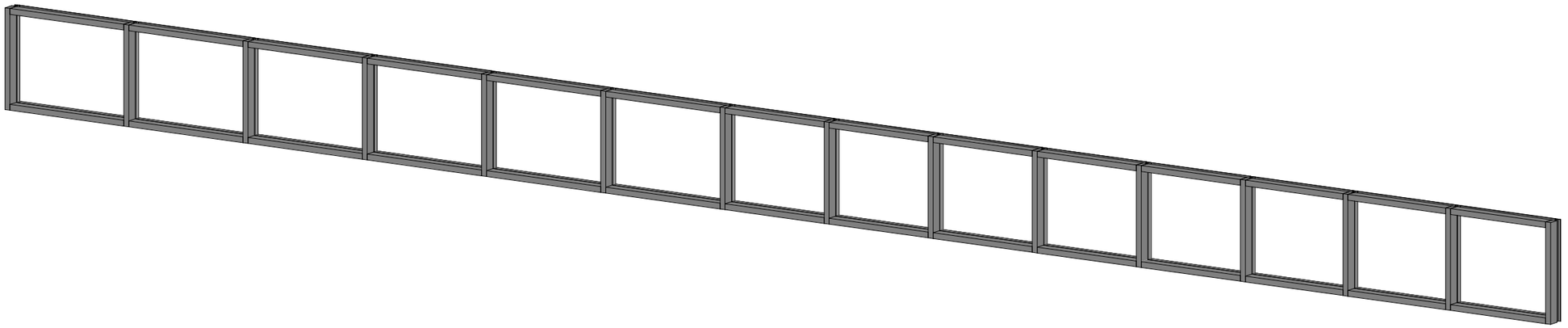

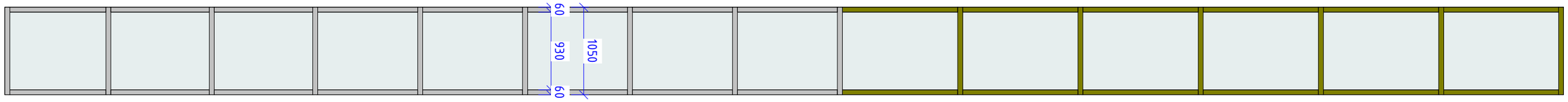

LEGENDA PROSKLENÉ FASÁDY:

- ZASKLENÍ IZOLAČNÍM TROJSKLEM, SPECIFIKACE VIZ TECHNICKÁ ZPRÁVA
- SLOUPEK/PŘÍČKA LOP - DŘEVOHLINÍK, SPECIFIKACE VIZ TECHNICKÁ ZPRÁVA
- SLOUPEK/PŘÍČKA LOP - HLINÍK, SPECIFIKACE VIZ TECHNICKÁ ZPRÁVA

PF 15 - PŮDORYS

1 : 50

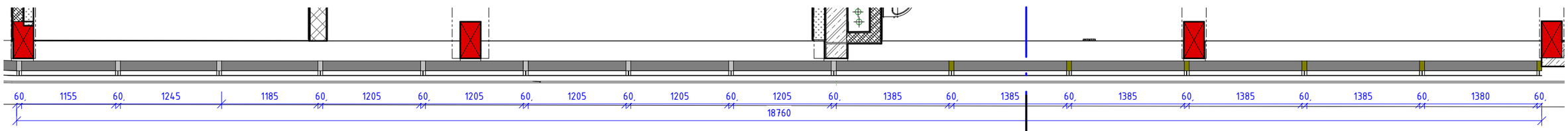

PF 15 - ŘEZ
v.č. AS-01-320.15

PF 15					1 : 50	AS	SO 01	AS-01-320.15
Číslo projektu	1427	Datum	4/2019	Vypracoval	Ing. Matej Muňko	Měřítko	Profese	Etapa	Výkres

PROSKLENÁ FASÁDA PF 16

OZN.	NÁZEV	POPIS	PLOCHA [m2]
PF 16	LEHKÝ OBVODOVÝ PLÁŠŤ - 2NP	VIZ. ÚVODNÍ LIST A TZ	10,23

PF 16 - ŘEZ

1 : 50

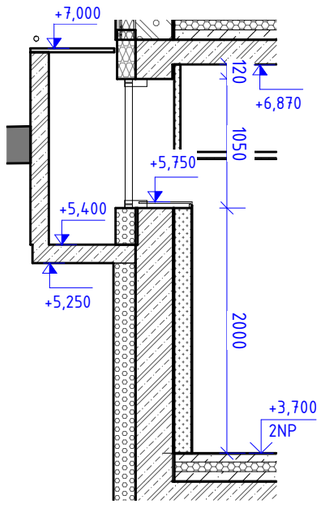

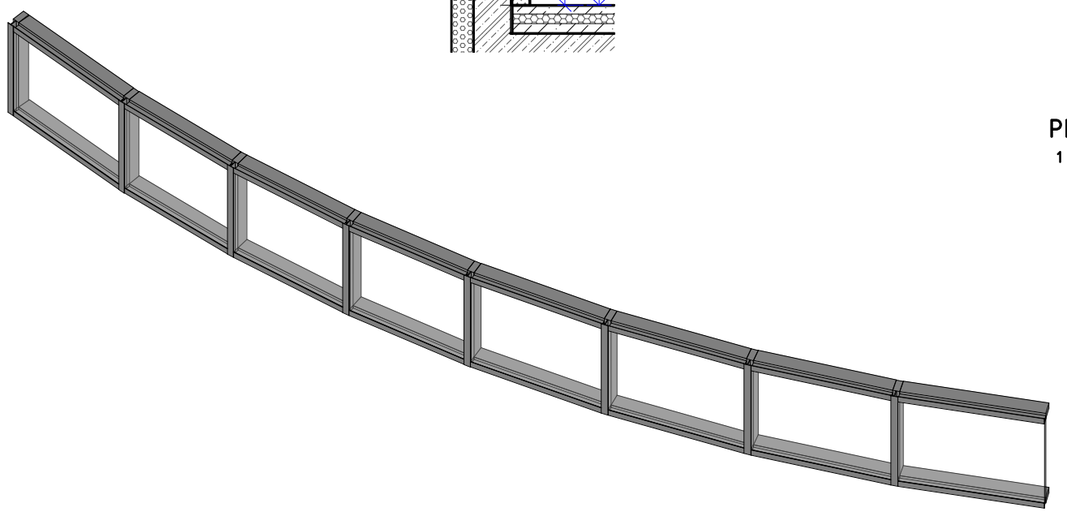

PF 16 - ŘEZ

1 : 50

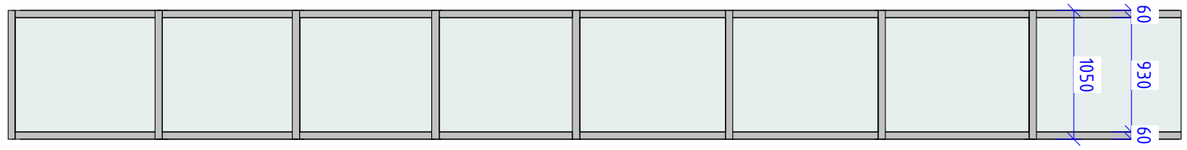

LEGENDA PROSKLENÉ FASÁDY:

- ZASKLENÍ IZOLAČNÍM TROJSKLEM, SPECIFIKACE VIZ TECHNICKÁ ZPRÁVA
- SLOUPEK/PŘÍČKA LOP - HLINÍK, SPECIFIKACE VIZ TECHNICKÁ ZPRÁVA

PF 16 - PŮDORYS

1 : 50

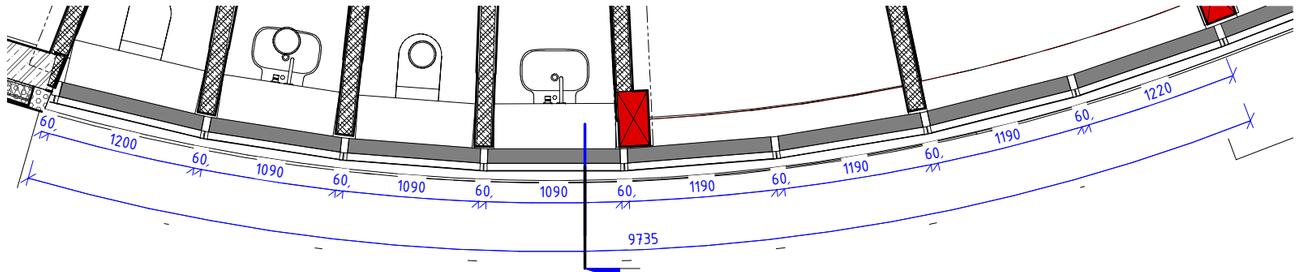

PF 16 - ŘEZ
v.č. AS-01-320.16

PF 16					1 : 50	AS	SO 01	AS-01-320.16	
Číslo projektu	1427	Datum	4/2019	Vypracoval	Ing. Matej Muňko	Měřítko	Profese	Etapa	Výkres

PROSKLENÁ FASÁDA PF 17

OZN.	NÁZEV	POPIS	PLOCHA [m2]
PF 17	LEHKÝ OBVODOVÝ PLÁŠŤ - 2NP	VIZ. ÚVODNÍ LIST A TZ	31,06

FRANCOUZSKÝ OKNO FO - PF 17

OZN.	POPIS	OKNO			ZASKLENÍ		RÁM		KOVÁNÍ		U [W/m2K]	TŘÍDA ZVUKOVÉ IZOLACE
		KOORDINAČNÍ ROZMĚRY		ZPŮSOB OTEVÍRÁNÍ	TYP ZASKLENÍ	BARVA SKLA	MATERIÁL	BARVA	KOVÁNÍ	MATERIÁL		
		ŠÍŘKA	VÝŠKA									
FO 8	FRANCOUZSKÝ OKNO, OTEVÍRAVÉ	1140	1940	OTOČNÉ A SKLOPNÉ	IZOLAČNÍ TROJSKLO VYPLNĚNO ARGONEM, Ug=0,5 W/m2.K, SKLO SE ZÁBRADELNÍ FUNKCÍ Z JEDNÉ STRANY	ČIRÉ	dřevěné europrofily s celoplošným překrytím exterierové části eloxovaným hliníkovým plechem podlepeným tepelnou izolací	TMAVĚ ŠEDÁ	4 POLOHOVÁ KLIKA	broušený nerez	0,9	3
FO 9	FRANCOUZSKÝ OKNO, OTEVÍRAVÉ	1035	1940	OTOČNÉ A SKLOPNÉ	IZOLAČNÍ TROJSKLO VYPLNĚNO ARGONEM, Ug=0,5 W/m2.K, SKLO SE ZÁBRADELNÍ FUNKCÍ Z JEDNÉ STRANY	ČIRÉ	dřevěné europrofily s celoplošným překrytím exterierové části eloxovaným hliníkovým plechem podlepeným tepelnou izolací	TMAVĚ ŠEDÁ	4 POLOHOVÁ KLIKA	broušený nerez	0,9	3

PF 17 - ŘEZ
1 : 50

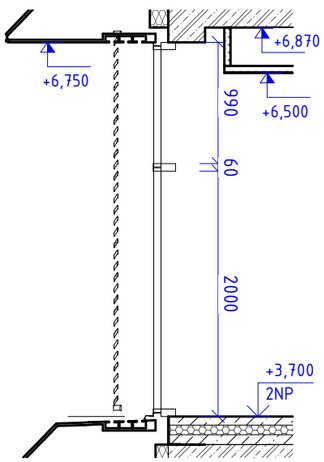

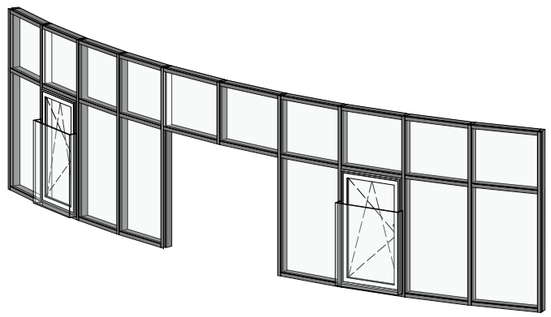

PF 17 - ŘEZ
1 : 50

LEGENDA PROSKLENÉ FASÁDY:

- ZASKLENÍ IZOLAČNÍM TROJSKLEM SE ZÁBRADELNÍ FUNKCÍ Z JEDNÉ STRANY, SPECIFIKACE VIZ TECHNICKÁ ZPRÁVA
- ZASKLENÍ IZOLAČNÍM TROJSKLEM, SPECIFIKACE VIZ TECHNICKÁ ZPRÁVA
- SLOUPEK/PŘÍČKA LOP - DŘEVOHLINÍK, SPECIFIKACE VIZ TECHNICKÁ ZPRÁVA

PF 17 - PŮDORYS
1 : 50

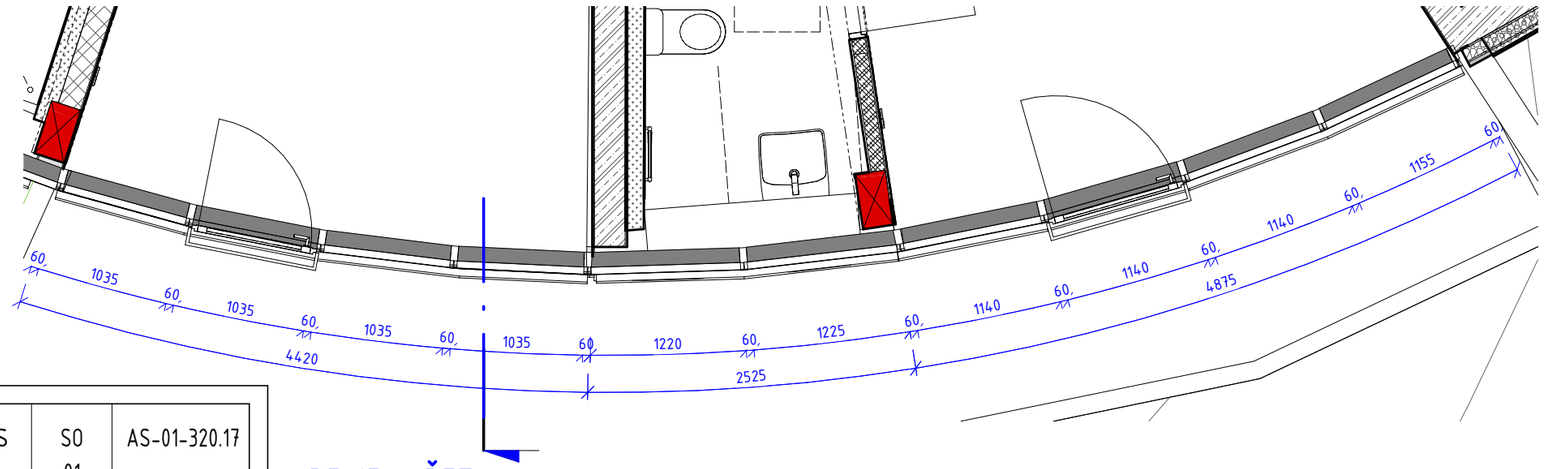

PF 17				1 : 50	AS	SO 01	AS-01-320.17
Číslo projektu 1427	Datum 4/2019	Vypracoval	Ing. Matej Muňko	Měřítko	Profese	Etapa	Výkres

PF 17 - ŘEZ
V.č.
AS-01-320.17

PROSKLENÁ FASÁDA PF 18

OZN.	NÁZEV	POPIS	PLOCHA [m2]
PF 18	LEHKÝ OBVODOVÝ PLÁŠŤ - 2NP	VIZ. ÚVODNÍ LIST A TZ	46,18

FRANCOUZSKÝ OKNO FO - PF 18

OZN.	POPIS	OKNO			ZASKLENÍ		RÁM		KOVÁNÍ		U [W/m2K]	TŘÍDA ZVUKOVÉ IZOLACE
		KOORDINAČNÍ ROZMĚRY		ZPŮSOB OTEVÍRÁNÍ	TYP ZASKLENÍ	BARVA SKLA	MATERIÁL	BARVA	KOVÁNÍ	MATERIÁL		
		ŠÍŘKA	VÝŠKA									
FO 10	FRANCOUZSKÝ OKNO, OTEVÍRAVÉ	1284	1940	OTOČNÉ A SKLOPNÉ	IZOLAČNÍ TROJSKLO VYPLNĚNO ARGONEM, Ug=0,5 W/m2.K, SKLO SE ZÁBRADELNÍ FUNKCÍ Z JEDNÉ STRANY	ČIRÉ	dřevěné europrofily s celoplošným překrytím exterierové části eloxovaným hliníkovým plechem podlepeným tepelnou izolací	TMAVĚ ŠEDÁ	4 POLOHOVÁ KLIKA	broušený nerez	0,9	3
FO 11	FRANCOUZSKÝ OKNO, OTEVÍRAVÉ	1284	1940	OTOČNÉ A SKLOPNÉ	IZOLAČNÍ TROJSKLO VYPLNĚNO ARGONEM, Ug=0,5 W/m2.K, SKLO SE ZÁBRADELNÍ FUNKCÍ Z JEDNÉ STRANY	ČIRÉ	dřevěné europrofily s celoplošným překrytím exterierové části eloxovaným hliníkovým plechem podlepeným tepelnou izolací	TMAVĚ ŠEDÁ	4 POLOHOVÁ KLIKA	broušený nerez	0,9	3

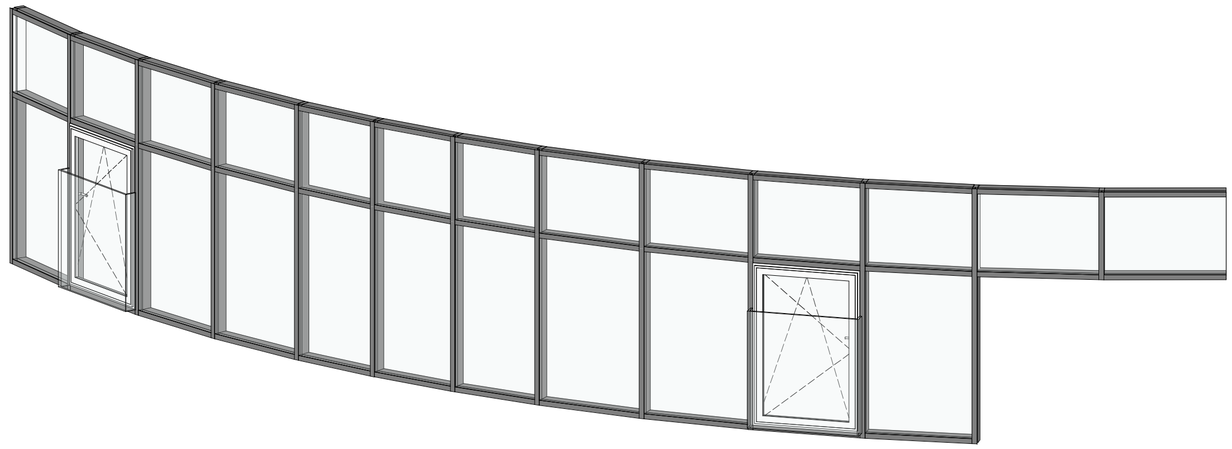

PF 18 - POHLED
1 : 50

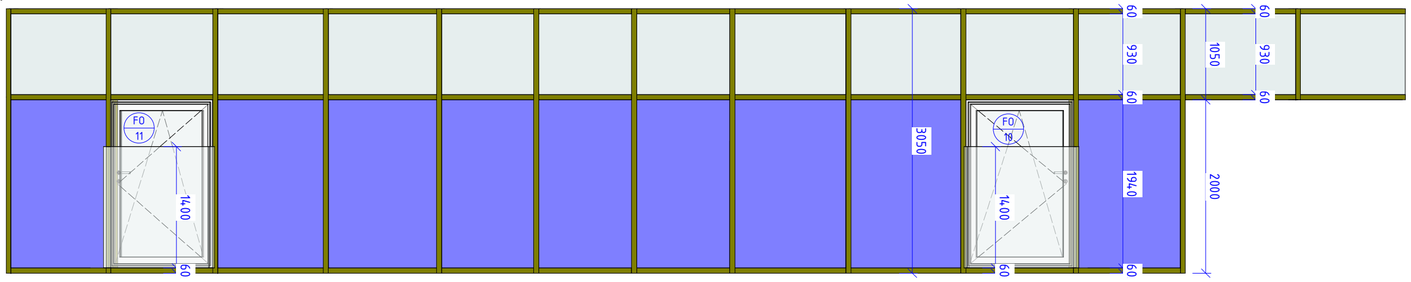

LEGENDA PROSKLENÉ FASÁDY:

- ZASKLENÍ IZOLAČNÍM TROJSKLEM SE ZÁBRADELNÍ FUNKCÍ Z JEDNÉ STRANY, SPECIFIKACE VIZ TECHNICKÁ ZPRÁVA
- ZASKLENÍ IZOLAČNÍM TROJSKLEM, SPECIFIKACE VIZ TECHNICKÁ ZPRÁVA
- SLOUPEK/PŘÍČKA LOP - DŘEVOHLINÍK, SPECIFIKACE VIZ TECHNICKÁ ZPRÁVA

PF 18 - ŘEZ
1 : 50

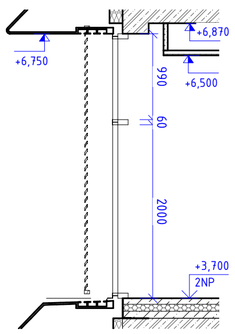

PF 18 - PŮDORYS
1 : 50

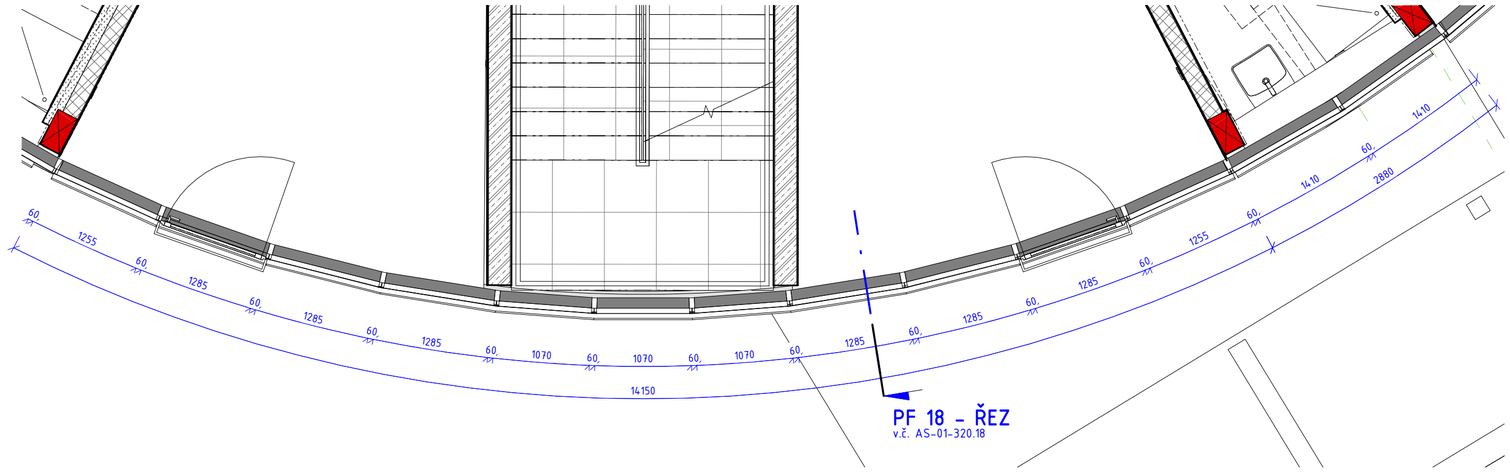

PF 18					1 : 50	AS	SO 01	AS-01-320.18
Číslo projektu	1427	Datum	4/2019	Vypracoval	Ing. Matej Muňko	Měřítko	Profese	Etapa	Výkres

PROSKLENÁ FASÁDA PF 19

OZN.	NÁZEV	POPIS	PLOCHA [m2]
PF 19	LEHKÝ OBVODOVÝ PLÁŠŤ - 2NP	VIZ. ÚVODNÍ LIST A TZ	27,05

FRANCOUZSKÝ OKNO FO - PF 19

OZN.	POPIS	OKNO			ZASKLENÍ		RÁM		KOVÁNÍ		U [W/m2K]	TŘÍDA ZVUKOVÉ IZOLACE
		KOORDINAČNÍ ROZMĚRY		ZPŮSOB OTEVÍRÁNÍ	TYP ZASKLENÍ	BARVA SKLA	MATERIÁL	BARVA	KOVÁNÍ	MATERIÁL		
		ŠÍŘKA	VÝŠKA									
FO 12	FRANCOUZSKÝ OKNO, OTEVÍRAVÉ	1020	1940	OTOČNÉ A SKLOPNÉ	IZOLAČNÍ TROJSKLO VYPLNĚNO ARGONEM, Ug=0,5 W/m2.K, SKLO SE ZÁBRADELNÍ FUNKCÍ Z JEDNÉ STRANY	ČIRÉ	dřevěné europrofily s celoplošným překrytím exterierové části eloxovaným hliníkovým plechem podlepeným tepelnou izolací	TMAVĚ ŠEDÁ	4 POLOHOVÁ KLIKA	broušený nerez	0,9	3
FO 13	FRANCOUZSKÝ OKNO, OTEVÍRAVÉ	1087	1940	OTOČNÉ A SKLOPNÉ	IZOLAČNÍ TROJSKLO VYPLNĚNO ARGONEM, Ug=0,5 W/m2.K, SKLO SE ZÁBRADELNÍ FUNKCÍ Z JEDNÉ STRANY	ČIRÉ	dřevěné europrofily s celoplošným překrytím exterierové části eloxovaným hliníkovým plechem podlepeným tepelnou izolací	TMAVĚ ŠEDÁ	4 POLOHOVÁ KLIKA	broušený nerez	0,9	3

PF 19 - ŘEZ

1 : 50

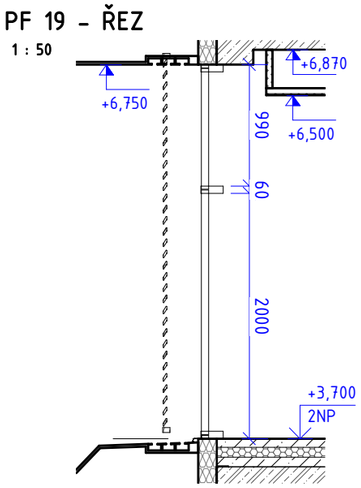

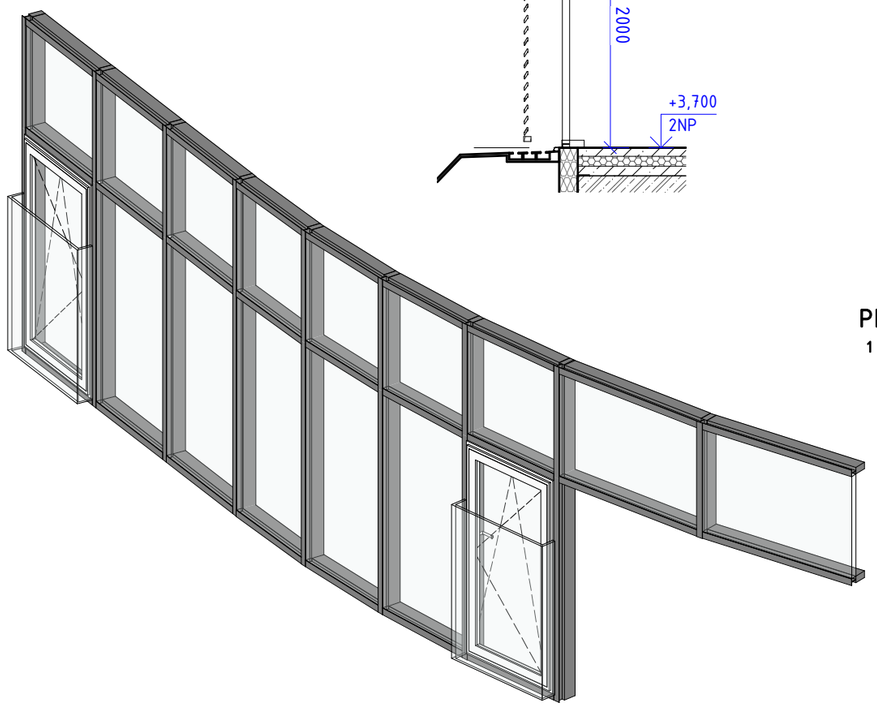

PF 19 - POHLED

1 : 50

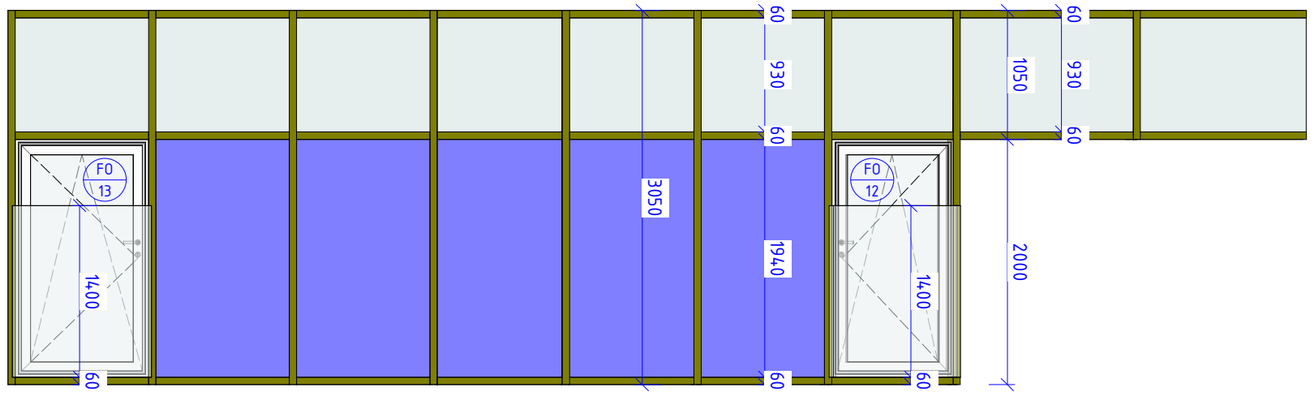

LEGENDA PROSKLENÉ FASÁDY:

- ZASKLENÍ IZOLAČNÍM TROJSKLEM SE ZÁBRADELNÍ FUNKCÍ Z JEDNÉ STRANY, SPECIFIKACE VIZ TECHNICKÁ ZPRÁVA
- ZASKLENÍ IZOLAČNÍM TROJSKLEM, SPECIFIKACE VIZ TECHNICKÁ ZPRÁVA
- SLOUPEK/PŘÍČKA LOP - DŘEVOHLINÍK, SPECIFIKACE VIZ TECHNICKÁ ZPRÁVA

PF 19 - PŮDORYS

1 : 50

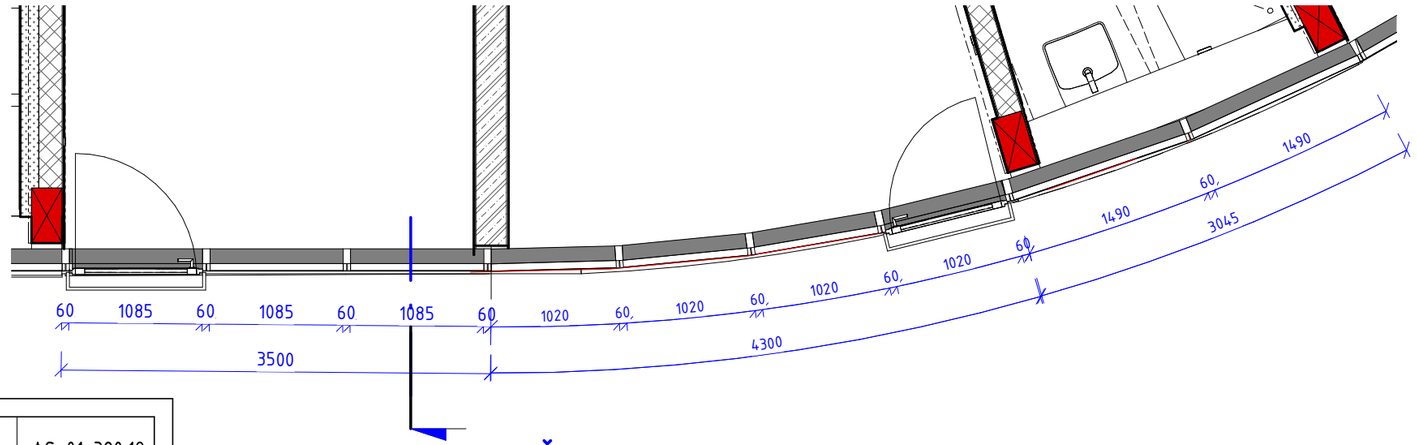

PF 19 - ŘEZ

v.č. AS-01-320.19

PF 19					1 : 50	AS	SO 01	AS-01-320.19
Číslo projektu	1427	Datum	4/2019	Vypracoval Ing. Matej Muňko	Měřítko	Profese	Etapa	Výkres

PROSKLENÁ FASÁDA PF 20

OZN.	NÁZEV	POPIS	PLOCHA [m2]
PF 20	LEHKÝ OBVODOVÝ PLÁŠŤ - 3NP	VIZ. ÚVODNÍ LIST A TZ	25,18

FRANCOUZSKÝ OKNO FO - PF 20

OZN.	POPIS	OKNO			ZASKLENÍ		RÁM		KOVÁNÍ		U [W/m2K]	TŘÍDA ZVUKOVÉ IZOLACE
		KOORDINAČNÍ ROZMĚRY		ZPŮSOB OTEVÍRÁNÍ	TYP ZASKLENÍ	BARVA SKLA	MATERIÁL	BARVA	KOVÁNÍ	MATERIÁL		
		ŠÍŘKA	VÝŠKA									
FO 14	FRANCOUZSKÝ OKNO, OTEVÍRAVÉ	1100	1940	OTOČNÉ A SKLOPNÉ	IZOLAČNÍ TROJSKLO VYPLNĚNO ARGONEM, Ug=0,5 W/m2.K, SKLO SE ZÁBRADELNÍ FUNKCÍ Z JEDNÉ STRANY	ČIRÉ	dřevěné europrofily s celoplošným překrytím exterierové části eloxovaným hliníkovým plechem podlepeným tepelnou izolací	TMAVĚ ŠEDÁ	4 POLOHOVÁ KLIKA	broušený nerez	0,9	3
FO 15	FRANCOUZSKÝ OKNO, OTEVÍRAVÉ	1100	1940	OTOČNÉ A SKLOPNÉ	IZOLAČNÍ TROJSKLO VYPLNĚNO ARGONEM, Ug=0,5 W/m2.K, SKLO SE ZÁBRADELNÍ FUNKCÍ Z JEDNÉ STRANY	ČIRÉ	dřevěné europrofily s celoplošným překrytím exterierové části eloxovaným hliníkovým plechem podlepeným tepelnou izolací	TMAVĚ ŠEDÁ	4 POLOHOVÁ KLIKA	broušený nerez	0,9	3

PF 20 - ŘEZ

1 : 50

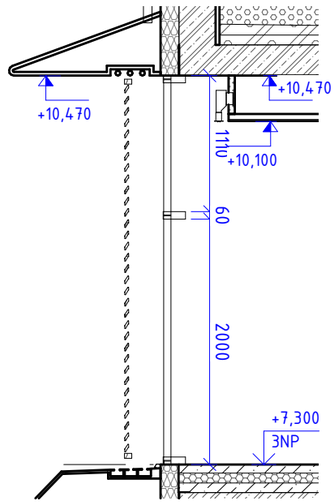

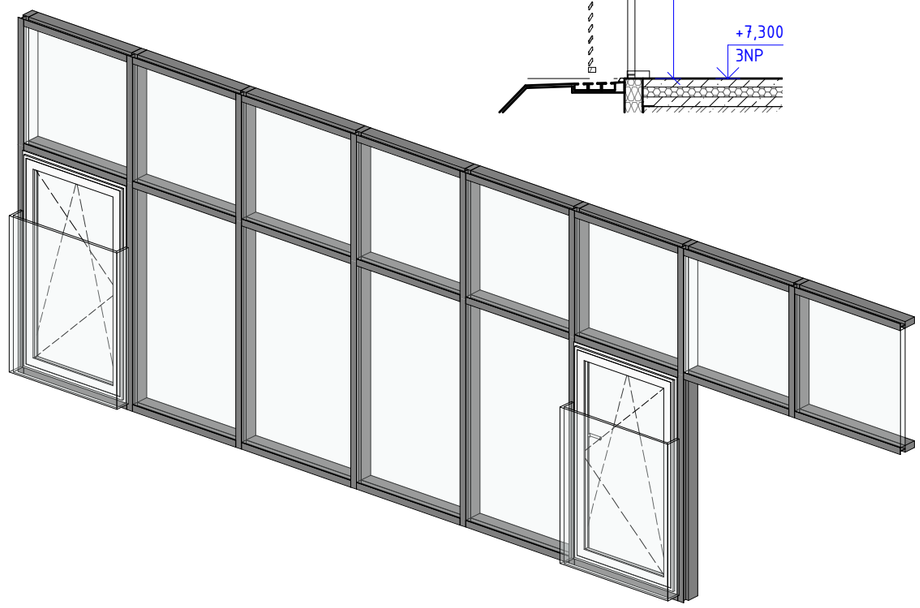

PF 20 - POHLED

1 : 50

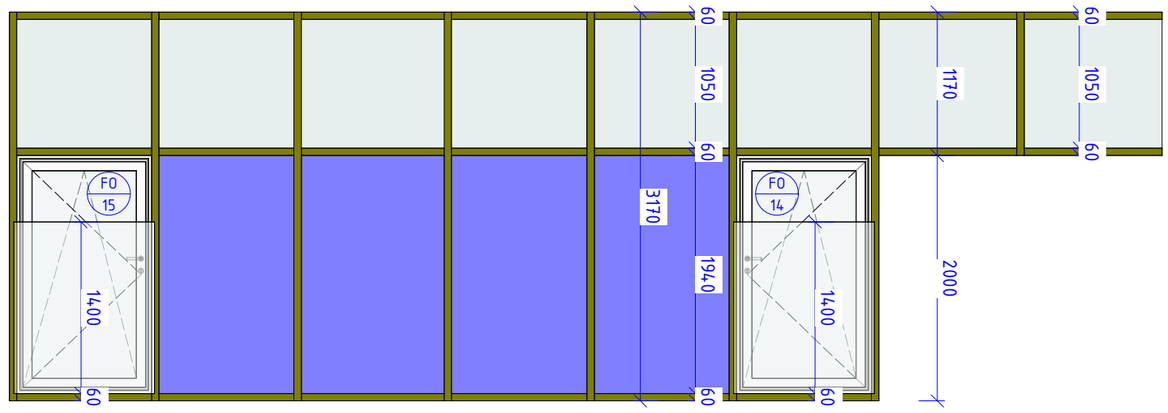

LEGENDA PROSKLENÉ FASÁDY:

- ZASKLENÍ IZOLAČNÍM TROJSKLEM SE ZÁBRADELNÍ FUNKCÍ Z JEDNÉ STRANY, SPECIFIKACE VIZ TECHNICKÁ ZPRÁVA
- ZASKLENÍ IZOLAČNÍM TROJSKLEM, SPECIFIKACE VIZ TECHNICKÁ ZPRÁVA
- SLOUPEK/PŘÍČKA LOP - DŘEVOHLINÍK, SPECIFIKACE VIZ TECHNICKÁ ZPRÁVA

PF 20 - PŮDORYS

1 : 50

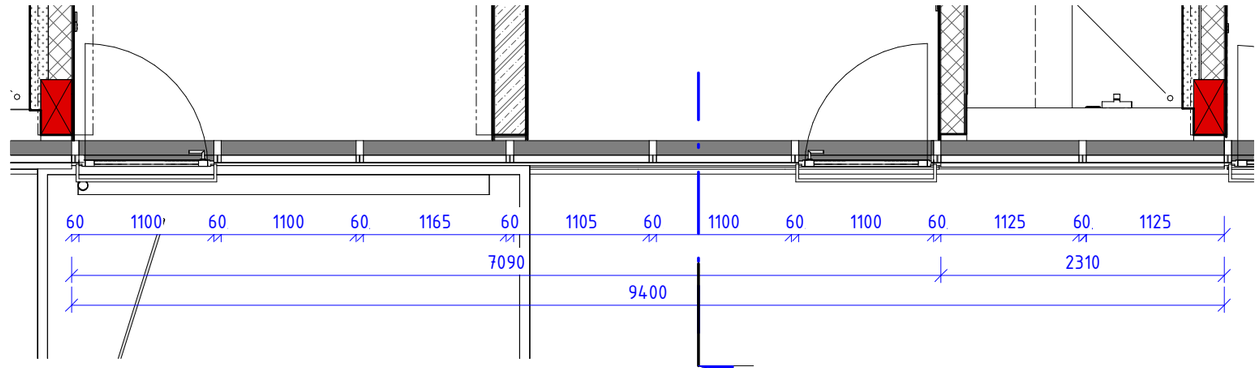

PF 20 - ŘEZ

v.č. AS-01-320.20

PF 20					1 : 50	AS	SO 01	AS-01-320.20
Číslo projektu	1427	Datum	4/2019	Vypracoval Ing. Matej Muňko	Měřítko	Profese	Etapa	Výkres

PROSKLENÁ FASÁDA PF 21

OZN.	NÁZEV	POPIS	PLOCHA [m2]
PF 21	LEHKÝ OBVODOVÝ PLÁŠŤ - 3NP	VIZ. ÚVODNÍ LIST A TZ	27,36

FRANCOUZSKÝ OKNO FO - PF 21

OZN.	POPIS	OKNO			ZASKLENÍ		RÁM		KOVÁNÍ		U [W/m2K]	TŘÍDA ZVUKOVÉ IZOLACE
		KOORDINAČNÍ ROZMĚRY		ZPŮSOB OTEVÍRÁNÍ	TYP ZASKLENÍ	BARVA SKLA	MATERIÁL	BARVA	KOVÁNÍ	MATERIÁL		
		ŠÍŘKA	VÝŠKA									
FO 16	FRANCOUZSKÝ OKNO, OTEVÍRAVÉ	1100	1940	OTOČNÉ A SKLOPNÉ	IZOLAČNÍ TROJSKLO VYPLNĚNO ARGONEM, Ug=0,5 W/m2.K, SKLO SE ZÁBRADELNÍ FUNKCÍ Z JEDNÉ STRANY	ČIRÉ	dřevěné europrofily s celoplošným překrytím exterierové části eloxovaným hliníkovým plechem podlepeným tepelnou izolací	TMAVĚ ŠEDÁ	4 POLOHOVÁ KLIKA	broušený nerez	0,9	3
FO 17	FRANCOUZSKÝ OKNO, OTEVÍRAVÉ	1100	1945	OTOČNÉ A SKLOPNÉ	IZOLAČNÍ TROJSKLO VYPLNĚNO ARGONEM, Ug=0,5 W/m2.K, SKLO SE ZÁBRADELNÍ FUNKCÍ Z JEDNÉ STRANY	ČIRÉ	dřevěné europrofily s celoplošným překrytím exterierové části eloxovaným hliníkovým plechem podlepeným tepelnou izolací	TMAVĚ ŠEDÁ	4 POLOHOVÁ KLIKA	broušený nerez	0,9	3

PF 21 - ŘEZ

1 : 50

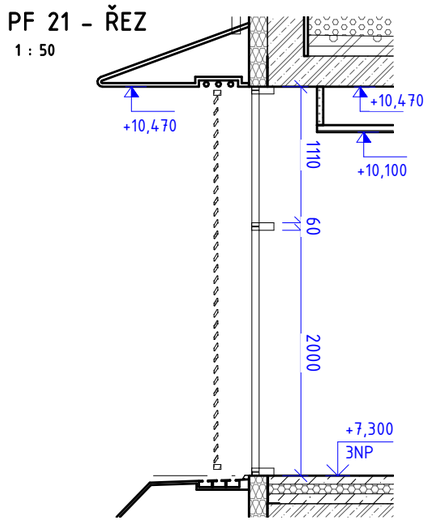

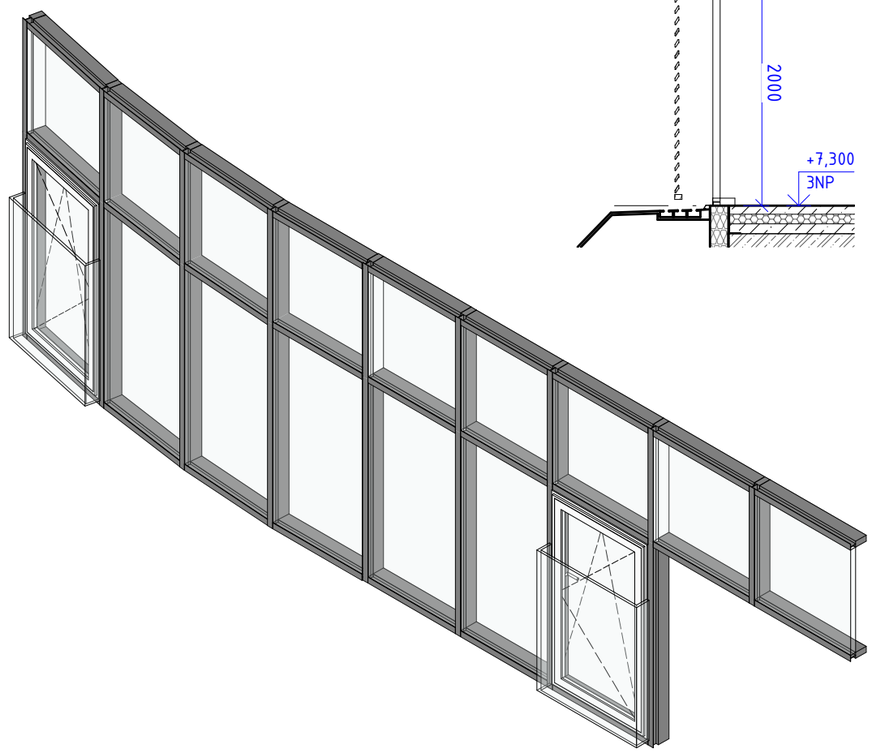

PF 21 - POHLED

1 : 50

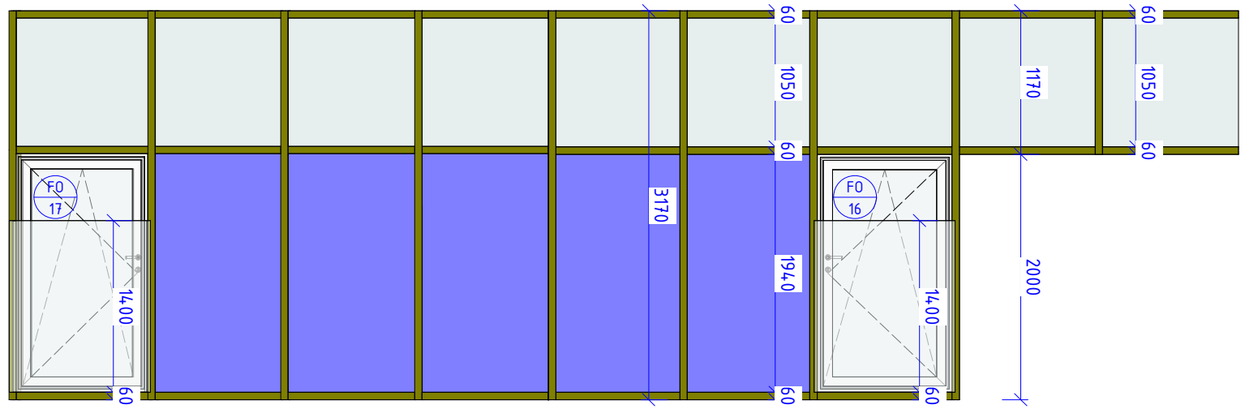

LEGENDA PROSKLENÉ FASÁDY:

- ZASKLENÍ IZOLAČNÍM TROJSKLEM SE ZÁBRADELNÍ FUNKCÍ Z JEDNÉ STRANY, SPECIFIKACE VIZ TECHNICKÁ ZPRÁVA
- ZASKLENÍ IZOLAČNÍM TROJSKLEM, SPECIFIKACE VIZ TECHNICKÁ ZPRÁVA
- SLOUPEK/PŘÍČKA LOP - DŘEVOHLINÍK, SPECIFIKACE VIZ TECHNICKÁ ZPRÁVA

PF 21 - PŮDORYS

1 : 50

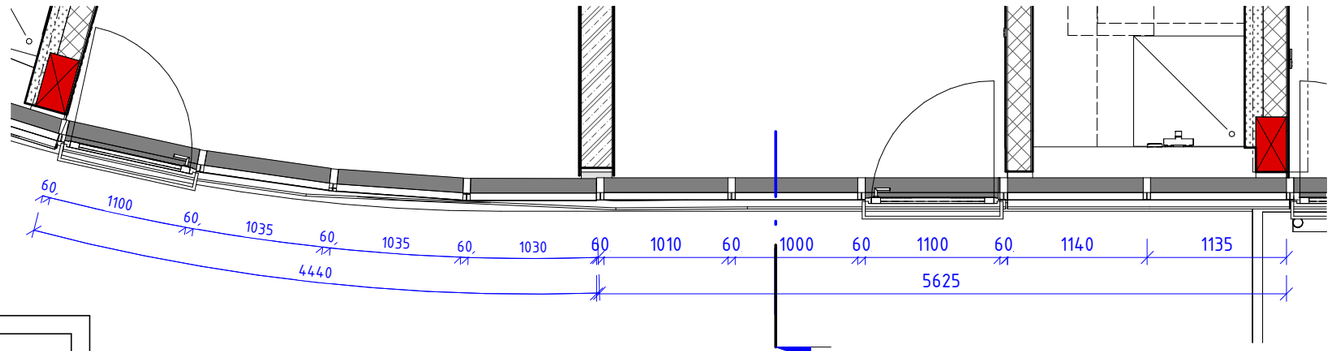

PF 21 - ŘEZ

v.č. AS-01-320.21

PF 21				1 : 50	AS	SO 01	AS-01-320.21
Číslo projektu	1427	Datum	4/2019	Vypracoval	Ing. Matej Muňko	Měřítko	Profese	Etapa	Výkres

PROSKLENÁ FASÁDA PF 22

OZN.	NÁZEV	POPIS	PLOCHA [m2]
PF 22	LEHKÝ OBVODOVÝ PLÁŠŤ - 3NP	VIZ. ÚVODNÍ LIST A TZ	21,81

FRANCOUZSKÝ OKNO FO - PF 22

		OKNO			ZASKLENÍ		RÁM		KOVÁNÍ			
		KOORDINAČNÍ ROZMĚRY										
OZN.	POPIS	ŠÍŘKA	VÝŠKA	ZPŮSOB OTEVÍRÁNÍ	TYP ZASKLENÍ	BARVA SKLA	MATERIÁL	BARVA	KOVÁNÍ	MATERIÁL	U [W/m2K]	TŘÍDA ZVUKOVÉ IZOLACE
FO 18	FRANCOUZSKÝ OKNO, OTEVÍRAVÉ	1100	1940	OTOČNÉ A SKLOPNÉ	IZOLAČNÍ TROJSKLO VYPLNĚNO ARGONEM, Ug=0,5 W/m2.K, SKLO SE ZÁBRADELNÍ FUNKCÍ Z JEDNÉ STRANY	ČIRÉ	dřevěné europrofily s celoplošným překrytím exterierové části eloxovaným hliníkovým plechem podlepeným tepelnou izolací	TMAVĚ ŠEDÁ	4 POLOHOVÁ KLIKA	broušený nerez	0,9	3

PF 22 - ŘEZ

1 : 50

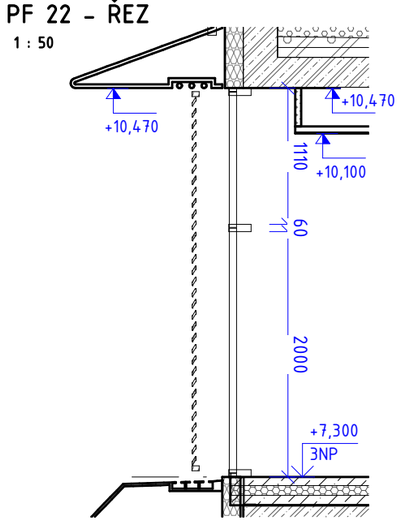

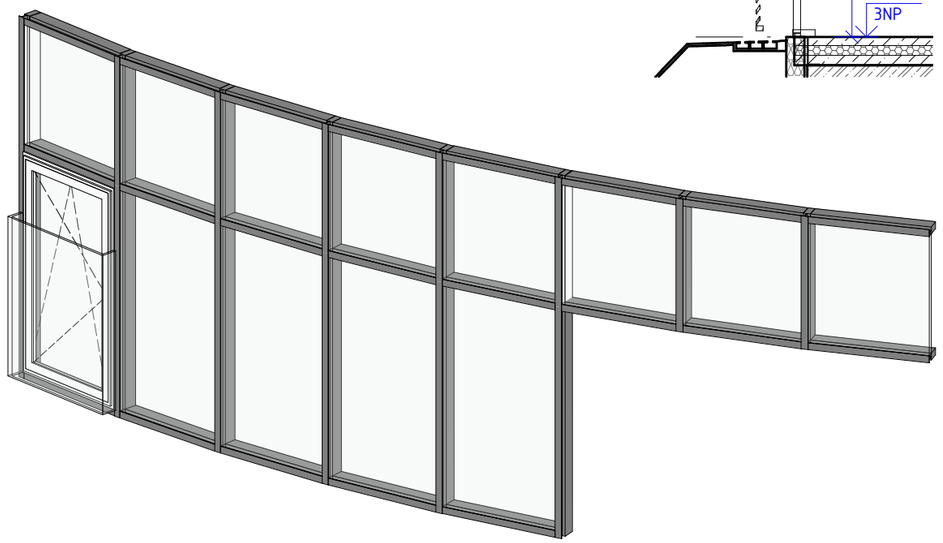

PF 22 - POHLED

1 : 50

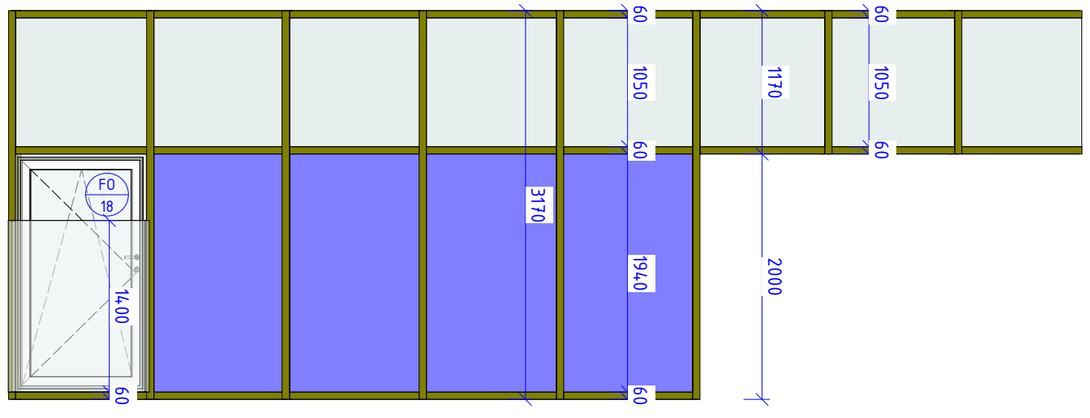

LEGENDA PROSKLENÉ FASÁDY:

- ZASKLENÍ IZOLAČNÍM TROJSKLEM SE ZÁBRADELNÍ FUNKCÍ Z JEDNÉ STRANY, SPECIFIKACE VIZ TECHNICKÁ ZPRÁVA
- ZASKLENÍ IZOLAČNÍM TROJSKLEM, SPECIFIKACE VIZ TECHNICKÁ ZPRÁVA
- SLOUPEK/PŘÍČKA LOP - DŘEVOHLINÍK, SPECIFIKACE VIZ TECHNICKÁ ZPRÁVA

PF 22 - PŮDORYS

1 : 50

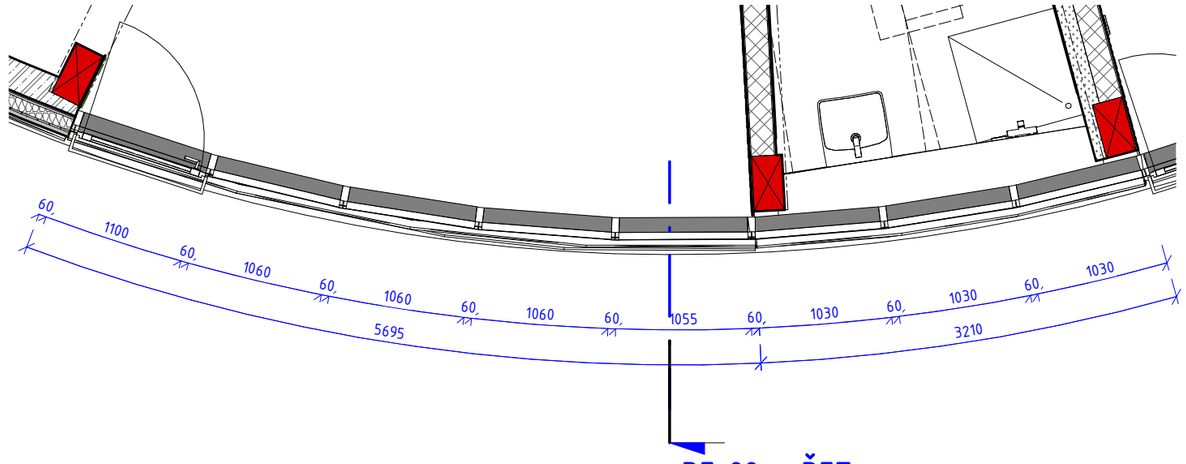

PF 22 - ŘEZ
v.č. AS-01-320.22

PF 22				1 : 50	AS	SO 01	AS-01-320.22
Číslo projektu	1427	Datum	4/2019	Vypracoval	Ing. Matej Muňko	Měřítko	Profese	Etapa	Výkres

PROSKLENÁ FASÁDA PF 23

OZN.	NÁZEV	POPIS	PLOCHA [m2]
PF 23	LEHKÝ OBVODOVÝ PLÁŠŤ - 3NP	VIZ. ÚVODNÍ LIST A TZ	21,90

FRANCOUZSKÝ OKNO FO - PF 23

OZN.	POPIS	OKNO			ZASKLENÍ		RÁM		KOVÁNÍ		U [W/m2K]	TŘÍDA ZVUKOVÉ IZOLACE
		KOORDINAČNÍ ROZMĚRY		ZPŮSOB OTEVÍRÁNÍ	TYP ZASKLENÍ	BARVA SKLA	MATERIÁL	BARVA	KOVÁNÍ	MATERIÁL		
		ŠÍŘKA	VÝŠKA									
FO 19	FRANCOUZSKÝ OKNO, OTEVÍRAVÉ	1100	1940	OTOČNÉ A SKLOPNÉ	IZOLAČNÍ TROJSKLO VYPLNĚNO ARGONEM, Ug=0,5 W/m2.K, SKLO SE ZÁBRADELNÍ FUNKCÍ Z JEDNÉ STRANY	ČIRÉ	dřevěné europrofily s celoplošným překrytím exterierové části eloxovaným hliníkovým plechem podlepeným tepelnou izolací	TMAVĚ ŠEDÁ	4 POLOHOVÁ KLIKA	broušený nerez	0,9	3

PF 23 - ŘEZ

1 : 50

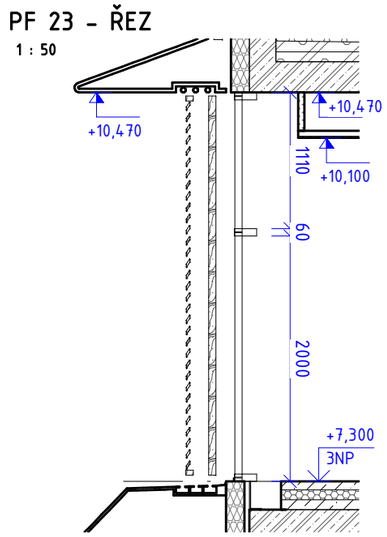

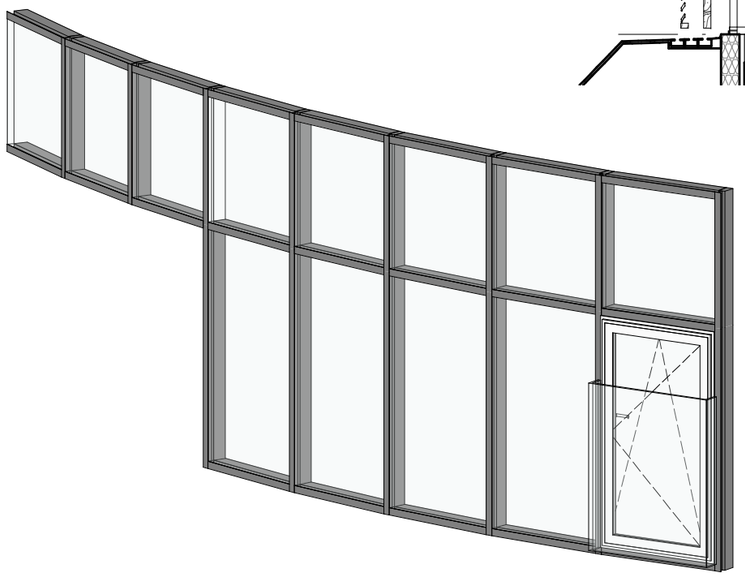

PF 23 - POHLED

1 : 50

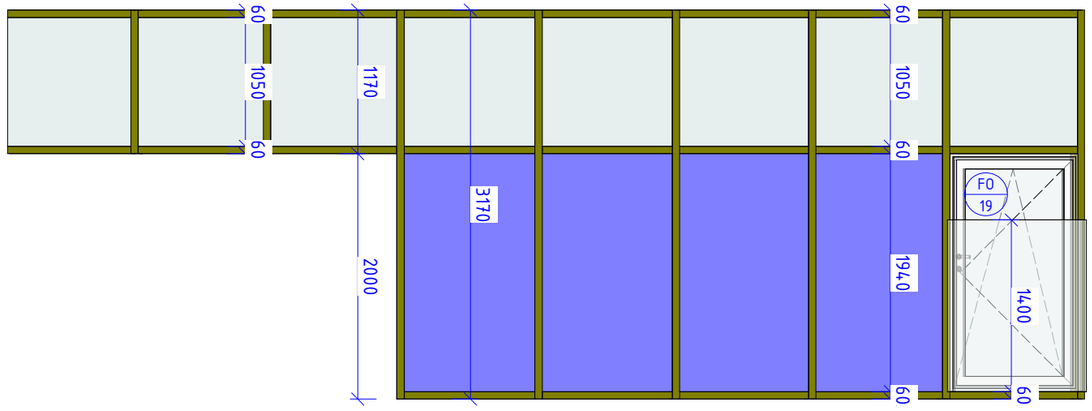

LEGENDA PROSKLENÉ FASÁDY:

- ZASKLENÍ IZOLAČNÍM TROJSKLEM SE ZÁBRADELNÍ FUNKCÍ Z JEDNÉ STRANY, SPECIFIKACE VIZ TECHNICKÁ ZPRÁVA
- ZASKLENÍ IZOLAČNÍM TROJSKLEM, SPECIFIKACE VIZ TECHNICKÁ ZPRÁVA
- SLOUPEK/PŘÍČKA LOP - DŘEVOHLINÍK, SPECIFIKACE VIZ TECHNICKÁ ZPRÁVA

PF 23 - PŮDORYS

1 : 50

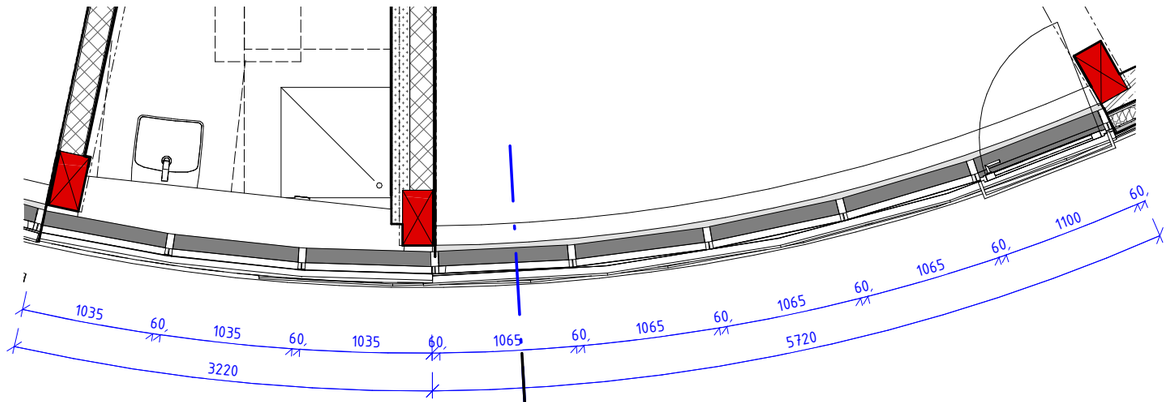

PF 23 - ŘEZ
v.č. AS-01-320.23

PF 23			1 : 50	AS	SO 01	AS-01-320.23
Číslo projektu 1427	Datum 4/2019	Vypracoval Ing. Matej Muňko	Měřítko	Profese	Etapa	Výkres

PROSKLENÁ FASÁDA PF 24

OZN.	NÁZEV	POPIS	PLOCHA [m2]
PF 24	LEHKÝ OBVODOVÝ PLÁŠŤ - 3NP	VIZ. ÚVODNÍ LIST A TZ	29,22

FRANCOUZSKÝ OKNO FO - PF 24

OZN.	POPIS	OKNO			ZASKLENÍ		RÁM		KOVÁNÍ		U [W/m2K]	TŘÍDA ZVUKOVÉ IZOLACE
		KOORDINAČNÍ ROZMĚRY		ZPŮSOB OTEVÍRÁNÍ	TYP ZASKLENÍ	BARVA SKLA	MATERIÁL	BARVA	KOVÁNÍ	MATERIÁL		
		ŠÍŘKA	VÝŠKA									
FO 20	FRANCOUZSKÝ OKNO, OTEVÍRAVÉ	1000	1940	OTOČNÉ A SKLOPNÉ	IZOLAČNÍ TROJSKLO VYPLNĚNO ARGONEM, Ug=0,5 W/m2.K, SKLO SE ZÁBRADELNÍ FUNKCÍ Z JEDNÉ STRANY	ČIRÉ	dřevěné europrofily s celoplošným překrytím exterierové části eloxovaným hliníkovým plechem podlepeným tepelnou izolací	TMAVĚ ŠEDÁ	4 POLOHOVÁ KLIKA	broušený nerez	0,9	3

OKNO OF - PF 24

OZN.	POPIS	OKNO			ZASKLENÍ		RÁM		KOVÁNÍ		U [W/m2K]	TŘÍDA ZVUKOVÉ IZOLACE
		KOORDINAČNÍ ROZMĚRY		ZPŮSOB OTEVÍRÁNÍ	TYP ZASKLENÍ	BARVA SKLA	MATERIÁL	BARVA	KOVÁNÍ	MATERIÁL		
		ŠÍŘKA	VÝŠKA									
OF 04	OTEVÍRAVÉ OKNO, PROSKLENÁ FASÁDA	1000	940	OTOČNÉ A SKLOPNÉ	IZOLAČNÍ TROJSKLO VYPLNĚNO ARGONEM, Ug=0,5 W/m2.K	čiré	hliníkové profily, termické oddělení hliníkových profilů pomocí izolačních plastových tepelných mostů	TMAVĚ ŠEDÁ	4 POLOHOVÁ KLIKA	broušený nerez	0,9	3
OF 05	OTEVÍRAVÉ OKNO, PROSKLENÁ FASÁDA	940	940	OTOČNÉ A SKLOPNÉ	IZOLAČNÍ TROJSKLO VYPLNĚNO ARGONEM, Ug=0,5 W/m2.K	čiré	hliníkové profily, termické oddělení hliníkových profilů pomocí izolačních plastových tepelných mostů	TMAVĚ ŠEDÁ	4 POLOHOVÁ KLIKA	broušený nerez	0,9	3

PF 24 - ŘEZ

1 : 50

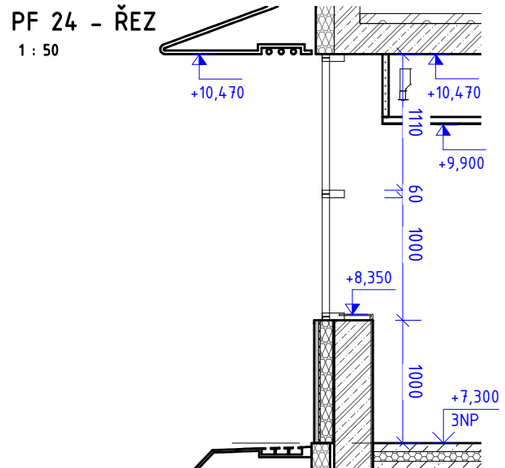

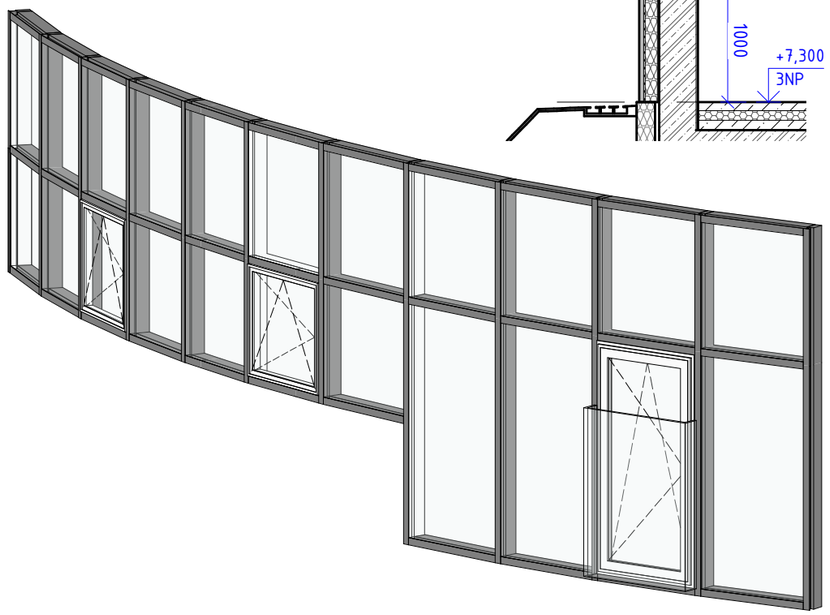

PF 24 - POHLED

1 : 50

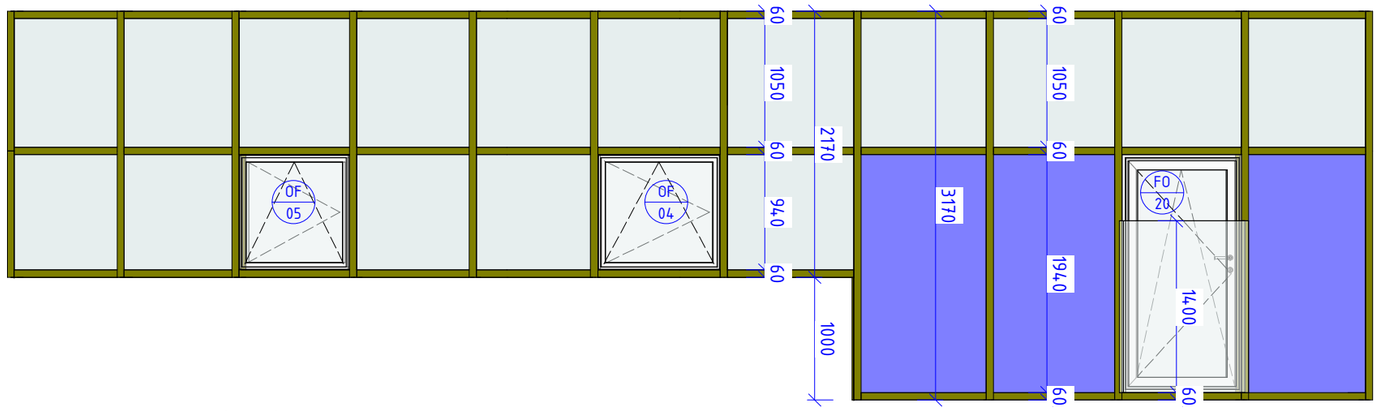

LEGENDA PROSKLENÉ FASÁDY:

- ZASKLENÍ IZOLAČNÍM TROJSKLEM SE ZÁBRADELNÍ FUNKCÍ Z JEDNÉ STRANY, SPECIFIKACE VIZ TECHNICKÁ ZPRÁVA
- ZASKLENÍ IZOLAČNÍM TROJSKLEM, SPECIFIKACE VIZ TECHNICKÁ ZPRÁVA
- SLOUPEK/PŘÍČKA LOP - DŘEVOHLINÍK, SPECIFIKACE VIZ TECHNICKÁ ZPRÁVA

PF 24 - PŮDORYS

1 : 50

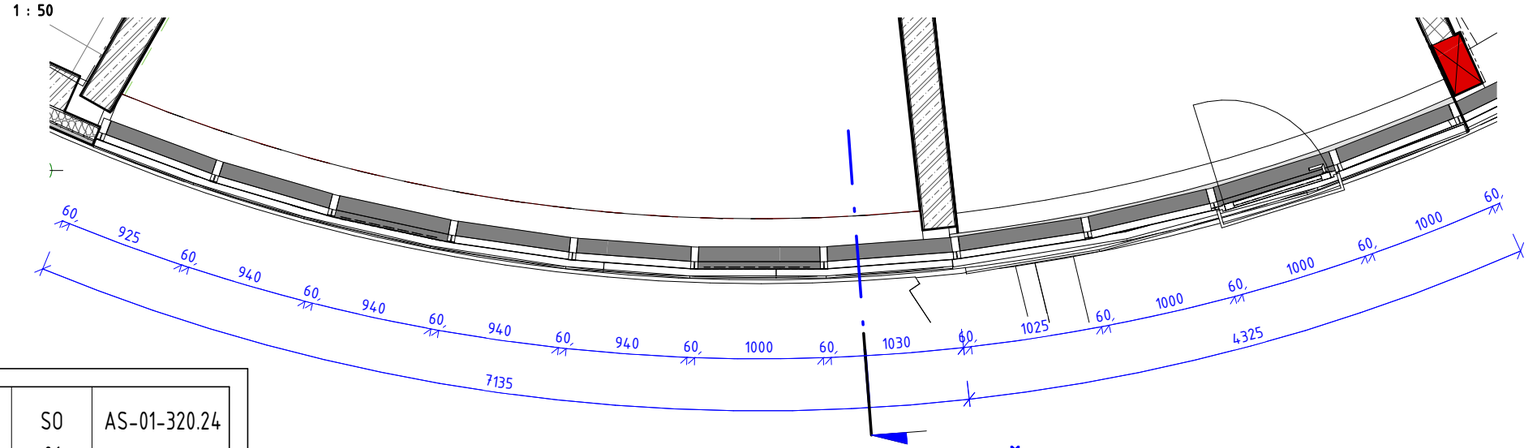

PF 24 - ŘEZ

v.č. AS-01-320.24

PF 24				1 : 50	AS	SO 01	AS-01-320.24
Číslo projektu	1427	Datum	4/2019	Vypracoval	Ing. Matej Muňko	Měřítko	Profese	Etapa	Výkres

PROSKLENÁ FASÁDA PF 25

OZN.	NÁZEV	POPIS	PLOCHA [m2]
PF 25	LEHKÝ OBVODOVÝ PLÁŠŤ - 3NP	VIZ. ÚVODNÍ LIST A TZ	10,59

VÝPIS DVEŘÍ PF 25

OZN.	POPIS	ŠÍŘKA [mm]	VÝŠKA [mm]	ORIENTACE	SPECIFIKACE DVEŘNÍHO KŘÍDLA				KOVÁNÍ				U[W/m2K]	STAVĚČ	DORAZ	MADLO Z TP	POZNÁMKA
					TYP	MATERIÁL	POVRCHOVÁ ÚPRAVA	BARVA	TYP	MATERIÁL	PANIKOVÉ KOVÁNÍ	ZÁMEK					
DF 012	DVOUKŘÍDLÉ DVEŘE, PROSKLENÉ, PROSKLENÁ FASÁDA	1610	2170	L	PROSKLENÉ, DVOUKŘÍDLÉ, OTOČNÉ	Hliníkový rám s přerušeným tepelným mostem, celoplošné prosklení izol.trojsklo - čiré bezpečnostní sklo.	NÁSTŘIK PRÁŠKOVOU BARVOU	TMAVĚ ŠEDÁ	Klika - klika, rozeta, panika	Broušená nerez	PANIKOVÁ HRAZDA	CYLINDRICKÁ VLOŽKA	0.9	No	Yes	Yes	Zaskleno kaleným sklem, ve výšce 800 a zároveň ve výšce 1500 mm kontrastně označeny oproti pozadí; zejména musí mít pruh ze značek o průměru nejméně 50 mm vzdálenými od sebe nejvíce 150 mm, jasně viditelnými oproti pozadí, Dveře budou doloženy funkčním testem minimálně na 200 tisíc cyklů

PF 25 - ŘEZ

1 : 50

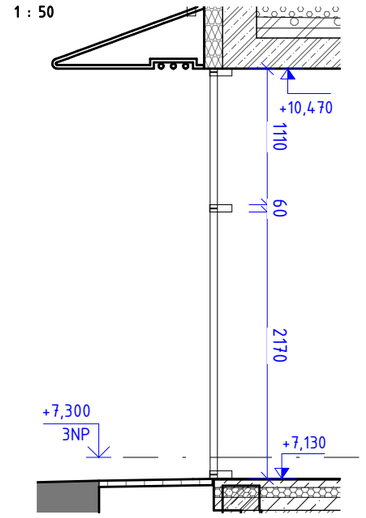

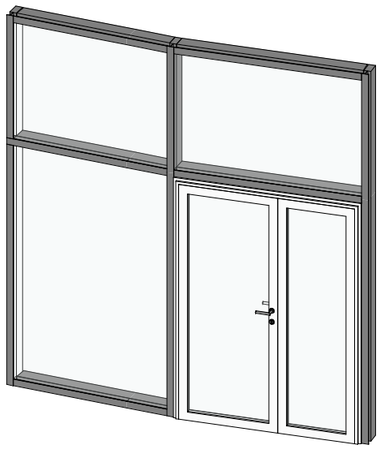

PF 25 - POHLED

1 : 50

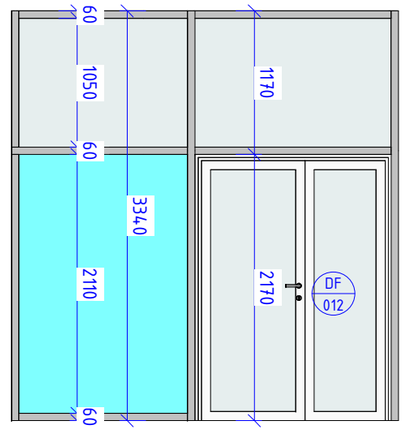

LEGENDA PROSKLENÉ FASÁDY:

- ZASKLENÍ IZOLAČNÍM TROJSKLEM SE ZÁBRADELNÍ FUNKCÍ Z OBOU STRAN, SPECIFIKACE VIZ TECHNICKÁ ZPRÁVA
- ZASKLENÍ IZOLAČNÍM TROJSKLEM, SPECIFIKACE VIZ TECHNICKÁ ZPRÁVA
- SLOUPEK/PŘÍČKA LOP - HLINÍK, SPECIFIKACE VIZ TECHNICKÁ ZPRÁVA

PF 25 - PŮDORYS

1 : 50

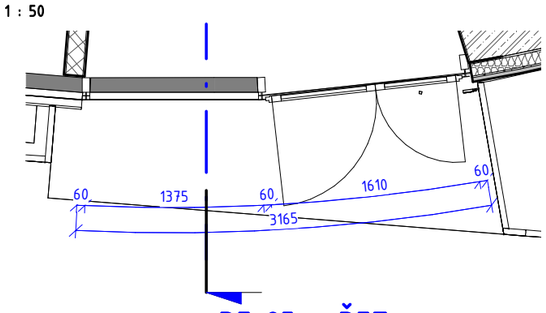

PF 25 - ŘEZ

v.č. AS-01-320.25

PF 25				1 : 50	AS	SO 01	AS-01-320.25
Číslo projektu	1427	Datum	4/2019	Vypracoval	Ing. Matej Muňko	Měřítko	Profese	Etapa	Výkres

PROSKLENÁ FASÁDA PF 26

OZN.	NÁZEV	POPIS	PLOCHA [m2]
PF 26	LEHKÝ OBVODOVÝ PLÁŠŤ - 3NP	VIZ. ÚVODNÍ LIST A TZ	50,31

OKNO OF - PF 26

OZN.	POPIS	OKNO			ZASKLENÍ		RÁM		KOVÁNÍ		U [W/m2K]	TŘÍDA ZVUKOVÉ IZOLACE	Poznámka
		KOORDINAČNÍ ROZMĚRY		ZPŮSOB OTEVÍRÁNÍ	TYP ZASKLENÍ	BARVA SKLA	MATERIÁL	BARVA	KOVÁNÍ	MATERIÁL			
		ŠÍŘKA	VÝŠKA										
OF 07	OTEVÍRAVÉ OKNO, PROSKLENÁ FASÁDA	1010	1050	SKLOPNÉ	IZOLAČNÍ TROJSKLO VYPLNĚNO ARGONEM, Ug=0,5 W/m2.K	čiré	hliníkové profily, termické oddělení hliníkových profilů pomocí izolačních plastových tepelných mostů	TMAVĚ ŠEDÁ	2 POLOHOVÁ KLIKA	broušený nerez	0,9	3	KLIKA UMÍSTĚNA VE VÝŠCE 1000 mm NAD PODLAHOU
OF 08	OTEVÍRAVÉ OKNO, PROSKLENÁ FASÁDA	1010	1050	SKLOPNÉ	IZOLAČNÍ TROJSKLO VYPLNĚNO ARGONEM, Ug=0,5 W/m2.K	čiré	hliníkové profily, termické oddělení hliníkových profilů pomocí izolačních plastových tepelných mostů	TMAVĚ ŠEDÁ	2 POLOHOVÁ KLIKA	broušený nerez	0,9	3	KLIKA UMÍSTĚNA VE VÝŠCE 1000 mm NAD PODLAHOU
OF 09	OTEVÍRAVÉ OKNO, PROSKLENÁ FASÁDA	996	1050	SKLOPNÉ	IZOLAČNÍ TROJSKLO VYPLNĚNO ARGONEM, Ug=0,5 W/m2.K	čiré	hliníkové profily, termické oddělení hliníkových profilů pomocí izolačních plastových tepelných mostů	TMAVĚ ŠEDÁ	2 POLOHOVÁ KLIKA	broušený nerez	0,9	3	KLIKA UMÍSTĚNA VE VÝŠCE 1000 mm NAD PODLAHOU
OF 10	OTEVÍRAVÉ OKNO, PROSKLENÁ FASÁDA	910	1050	SKLOPNÉ	IZOLAČNÍ TROJSKLO VYPLNĚNO ARGONEM, Ug=0,5 W/m2.K	čiré	hliníkové profily, termické oddělení hliníkových profilů pomocí izolačních plastových tepelných mostů	TMAVĚ ŠEDÁ	2 POLOHOVÁ KLIKA	broušený nerez	0,9	3	KLIKA UMÍSTĚNA VE VÝŠCE 1000 mm NAD PODLAHOU

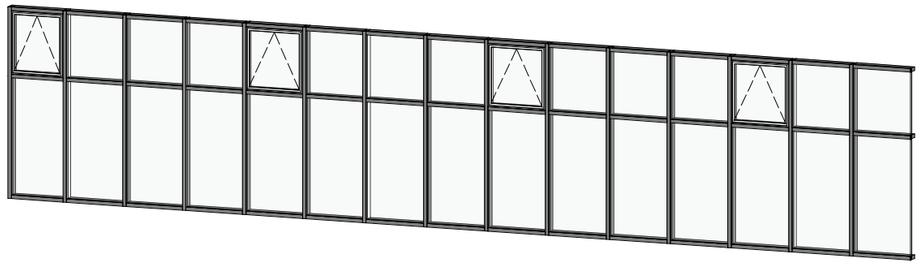

LEGENDA PROSKLENÉ FASÁDY:

- ZASKLENÍ IZOLAČNÍM TROJSKLEM SE ZÁBRADELNÍ FUNKCÍ Z JEDNÉ STRANY, SPECIFIKACE VIZ TECHNICKÁ ZPRÁVA
- ZASKLENÍ IZOLAČNÍM TROJSKLEM, SPECIFIKACE VIZ TECHNICKÁ ZPRÁVA
- SLOUPEK/PŘÍČKA LOP - DŘEVOHLINÍK, SPECIFIKACE VIZ TECHNICKÁ ZPRÁVA

PF 26 - POHLED

1 : 50

PF 26 - ŘEZ

1 : 50

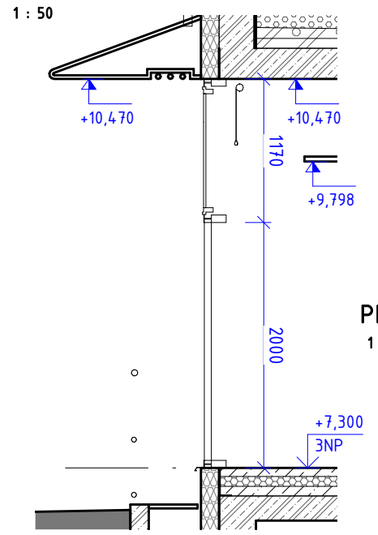

PF 26 - PŮDORYS

1 : 50

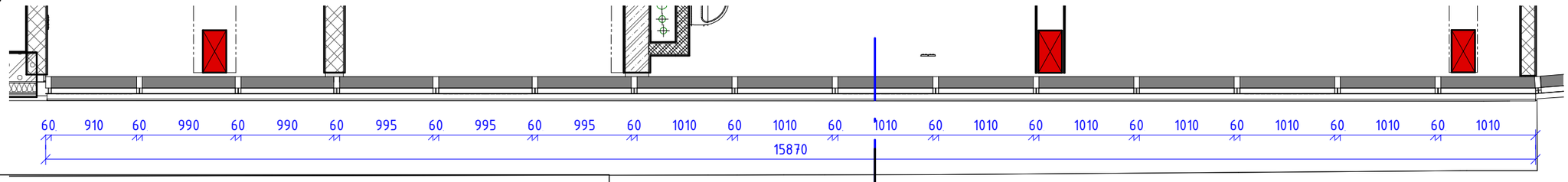

PF 26 - ŘEZ
v.č. AS-01-320.26

PF 26				1 : 50	AS	SO 01	AS-01-320.26
Číslo projektu	1427	Datum	4/2019	Vypracoval	Ing. Matej Muňko	Měřítko	Profese	Etapa	Výkres

PROSKLENÁ FASÁDA PF 27

OZN.	NÁZEV	POPIS	PLOCHA [m2]
PF 27	LEHKÝ OBVODOVÝ PLÁŠŤ - 3NP	VIZ. ÚVODNÍ LIST A TZ	32,42

FRANCOUZSKÝ OKNO FO - PF 27

OZN.	POPIS	OKNO			ZASKLENÍ		RÁM		KOVÁNÍ			
		KOORDINAČNÍ ROZMĚRY		ZPŮSOB OTEVÍRÁNÍ	TYP ZASKLENÍ	BARVA SKLA	MATERIÁL	BARVA	KOVÁNÍ	MATERIÁL	U [W/m2K]	TŘÍDA ZVUKOVÉ IZOLACE
		ŠÍŘKA	VÝŠKA									
FO 21	FRANCOUZSKÝ OKNO, OTEVÍRAVÉ	1140	1940	OTOČNÉ A SKLOPNÉ	IZOLAČNÍ TROJSKLO VYPLNĚNO ARGONEM, Ug=0,5 W/m2.K, SKLO SE ZÁBRADELNÍ FUNKCÍ Z JEDNÉ STRANY	ČIRÉ	dřevěné europrofily s celoplošným překrytím exterierové části eloxovaným hliníkovým plechem podlepeným tepelnou izolací	TMAVĚ ŠEDÁ	4 POLOHOVÁ KLIKA	broušený nerez	0,9	3
FO 22	FRANCOUZSKÝ OKNO, OTEVÍRAVÉ	1035	1940	OTOČNÉ A SKLOPNÉ	IZOLAČNÍ TROJSKLO VYPLNĚNO ARGONEM, Ug=0,5 W/m2.K, SKLO SE ZÁBRADELNÍ FUNKCÍ Z JEDNÉ STRANY	ČIRÉ	dřevěné europrofily s celoplošným překrytím exterierové části eloxovaným hliníkovým plechem podlepeným tepelnou izolací	TMAVĚ ŠEDÁ	4 POLOHOVÁ KLIKA	broušený nerez	0,9	3

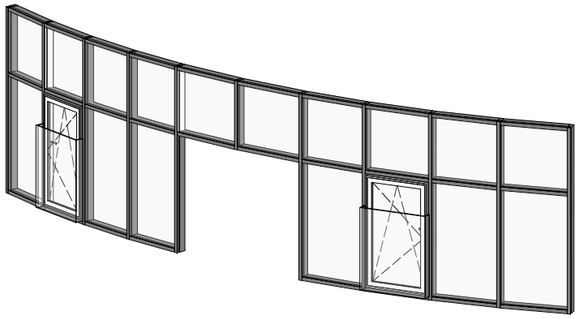

PF 27 - POHLED

1 : 50

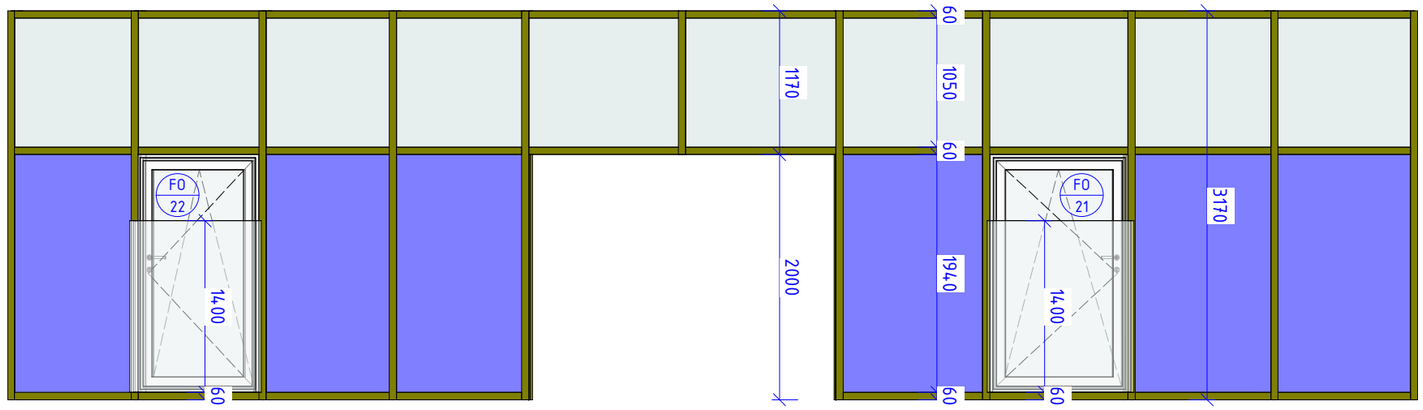

LEGENDA PROSKLENÉ FASÁDY:

- ZASKLENÍ IZOLAČNÍM TROJSKLEM SE ZÁBRADELNÍ FUNKCÍ Z JEDNÉ STRANY, SPECIFIKACE VIZ TECHNICKÁ ZPRÁVA
- ZASKLENÍ IZOLAČNÍM TROJSKLEM, SPECIFIKACE VIZ TECHNICKÁ ZPRÁVA
- SLOUPEK/PŘÍČKA LOP - DŘEVOHLINÍK, SPECIFIKACE VIZ TECHNICKÁ ZPRÁVA

PF 27 - ŘEZ

1 : 50

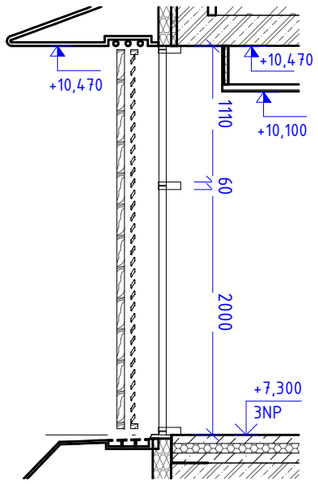

PF 27 - PŮDORYS

1 : 50

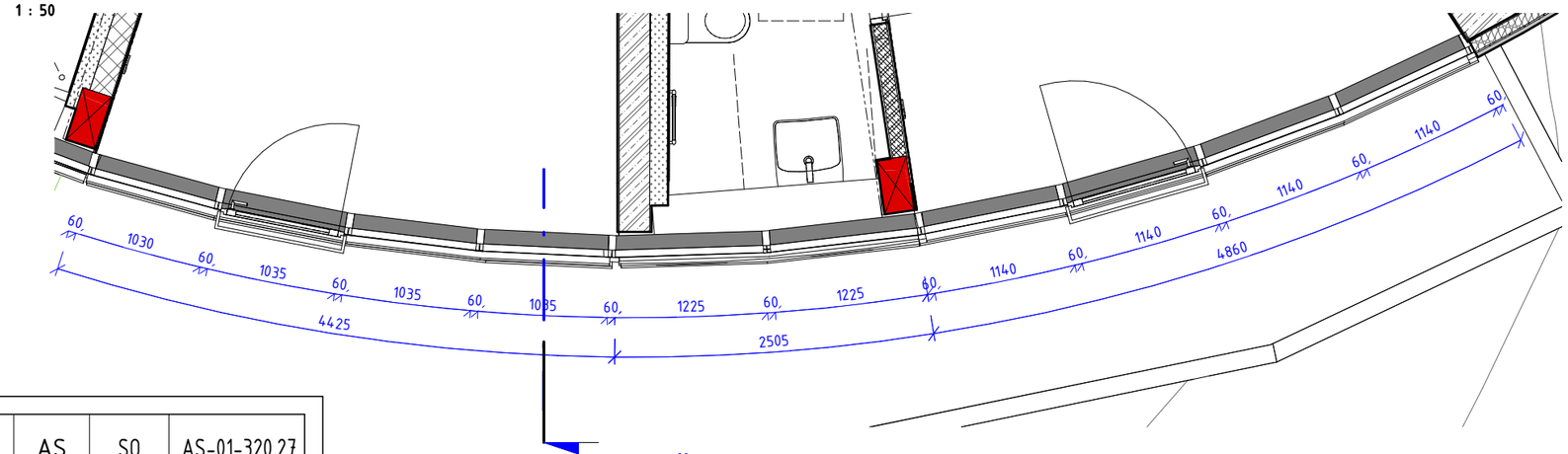

PF 27 - ŘEZ
v.č. AS-01-320.27

PF 27	1 : 50	AS	SO 01	AS-01-320.27	
Číslo projektu 1427	Datum 4/2019	Vypracoval Ing. Matej Muňko	Měřítko	Profese	Etapa	Výkres

PROSKLENÁ FASÁDA PF 28

OZN.	NÁZEV	POPIS	PLOCHA [m2]
PF 28	LEHKÝ OBVODOVÝ PLÁŠŤ - 3NP	VIZ. ÚVODNÍ LIST A TZ	48,22

FRANCOUZSKÝ OKNO FO - PF 28

		OKNO			ZASKLENÍ		RÁM		KOVÁNÍ			
		KOORDINAČNÍ ROZMĚRY		ZPŮSOB		BARVA		BARVA				TŘÍDA ZVUKOVÉ
OZN.	POPIS	ŠÍŘKA	VÝŠKA	OTEVÍRÁNÍ	TYP ZASKLENÍ	SKLA	MATERIÁL		KOVÁNÍ	MATERIÁL	U [W/m2K]	IZOLACE
FO 23	FRANCOUZSKÝ OKNO, OTEVÍRAVÉ	1285	1940	OTOČNÉ A SKLOPNÉ	IZOLAČNÍ TROJSKLO VYPLNĚNO ARGONEM, Ug=0,5 W/m2.K, SKLO SE ZÁBRADELNÍ FUNKCÍ Z JEDNÉ STRANY	ČIRÉ	dřevěné europrofily s celoplošným překrytím exterierové části eloxovaným hliníkovým plechem podlepeným tepelnou izolací	TMAVĚ ŠEDÁ	4 POLOHOVÁ KLIKA	broušený nerez	0,9	3
FO 24	FRANCOUZSKÝ OKNO, OTEVÍRAVÉ	1284	1940	OTOČNÉ A SKLOPNÉ	IZOLAČNÍ TROJSKLO VYPLNĚNO ARGONEM, Ug=0,5 W/m2.K, SKLO SE ZÁBRADELNÍ FUNKCÍ Z JEDNÉ STRANY	ČIRÉ	dřevěné europrofily s celoplošným překrytím exterierové části eloxovaným hliníkovým plechem podlepeným tepelnou izolací	TMAVĚ ŠEDÁ	4 POLOHOVÁ KLIKA	broušený nerez	0,9	3

PF 28 - ŘEZ

1 : 50

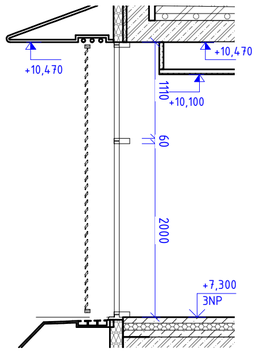

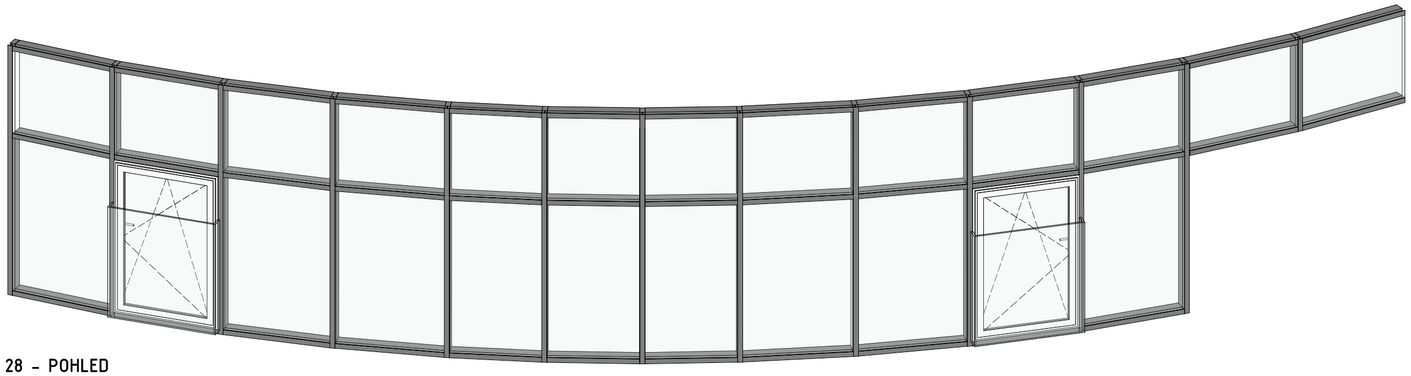

PF 28 - POHLED

1 : 50

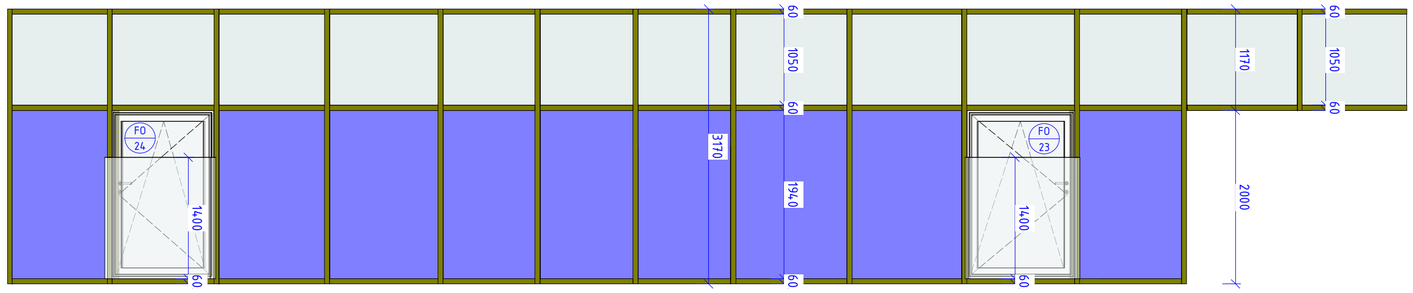

LEGENDA PROSKLENÉ FASÁDY:

- ZASKLENÍ IZOLAČNÍM TROJSKLEM SE ZÁBRADELNÍ FUNKCÍ Z JEDNÉ STRANY, SPECIFIKACE VIZ TECHNICKÁ ZPRÁVA
- ZASKLENÍ IZOLAČNÍM TROJSKLEM, SPECIFIKACE VIZ TECHNICKÁ ZPRÁVA
- SLOUPEK/PŘÍČKA LOP - DŘEVOHLINÍK, SPECIFIKACE VIZ TECHNICKÁ ZPRÁVA

PF 28 - PŮDORYS

1 : 50

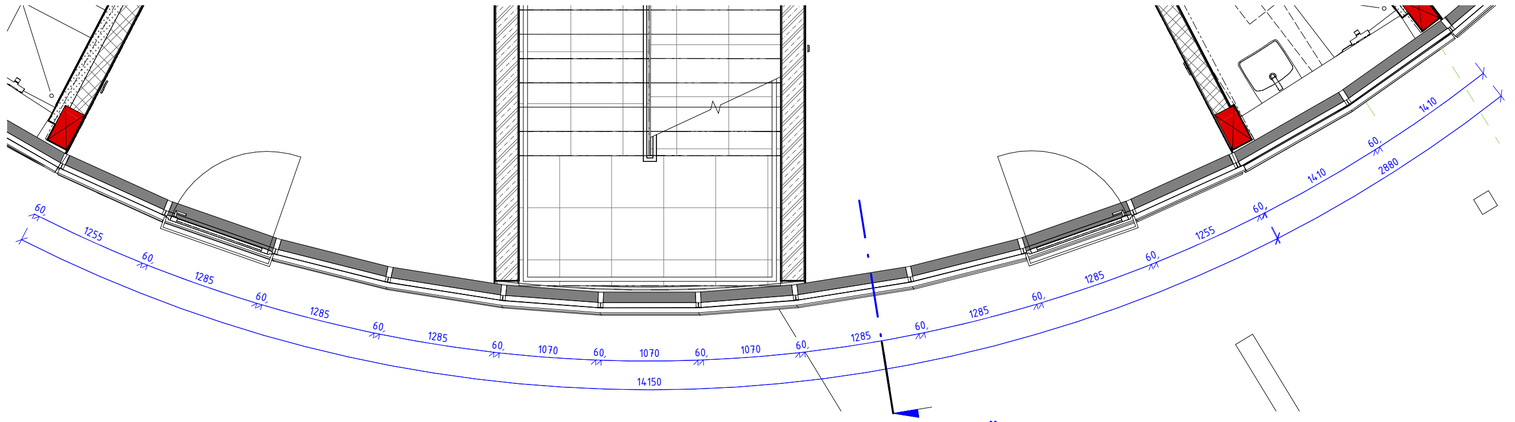

PF 28 - ŘEZ
v.č. AS-01-320.28

PF 28				1 : 50	AS	SO 01	AS-01-320.28
Číslo projektu	1427	Datum	4/2019	Vypracoval	Ing. Matej Muňko	Měřítko	Profese	Etapa	Výkres

PROSKLENÁ FASÁDA PF 29

OZN.	NÁZEV	POPIS	PLOCHA [m2]
PF 29	LEHKÝ OBVODOVÝ PLÁŠŤ - 3NP	VIZ. ÚVODNÍ LIST A TZ	28,31

FRANCOUZSKÝ OKNO FO - PF 29

		OKNO			ZASKLENÍ		RÁM		KOVÁNÍ			
		KOORDINAČNÍ ROZMĚRY		ZPŮSOB		BARVA						TŘÍDA ZVUKOVÉ
OZN.	POPIS	ŠÍŘKA	VÝŠKA	OTEVÍRÁNÍ	TYP ZASKLENÍ	SKLA	MATERIÁL	BARVA	KOVÁNÍ	MATERIÁL	U [W/m2K]	IZOLACE
FO 25	FRANCOUZSKÝ OKNO, OTEVÍRAVÉ	1020	1940	OTOČNÉ A SKLOPNÉ	IZOLAČNÍ TROJSKLO VYPLNĚNO ARGONEM, Ug=0,5 W/m2.K, SKLO SE ZÁBRADELNÍ FUNKCÍ Z JEDNÉ STRANY	ČIRÉ	dřevěné europrofily s celoplošným překrytím exterierové části eloxovaným hliníkovým plechem podlepeným tepelnou izolací	TMAVĚ ŠEDÁ	4 POLOHOVÁ KLIKA	broušený nerez	0,9	3
FO 26	FRANCOUZSKÝ OKNO, OTEVÍRAVÉ	1085	1940	OTOČNÉ A SKLOPNÉ	IZOLAČNÍ TROJSKLO VYPLNĚNO ARGONEM, Ug=0,5 W/m2.K, SKLO SE ZÁBRADELNÍ FUNKCÍ Z JEDNÉ STRANY	ČIRÉ	dřevěné europrofily s celoplošným překrytím exterierové části eloxovaným hliníkovým plechem podlepeným tepelnou izolací	TMAVĚ ŠEDÁ	4 POLOHOVÁ KLIKA	broušený nerez	0,9	3

PF 29 - ŘEZ

1 : 50

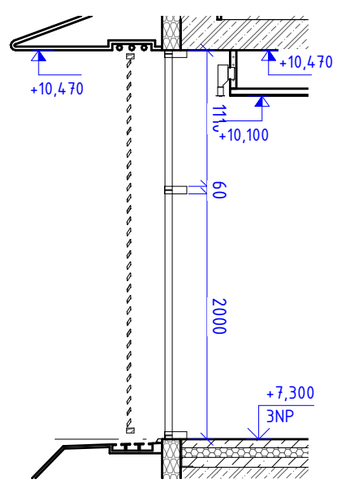

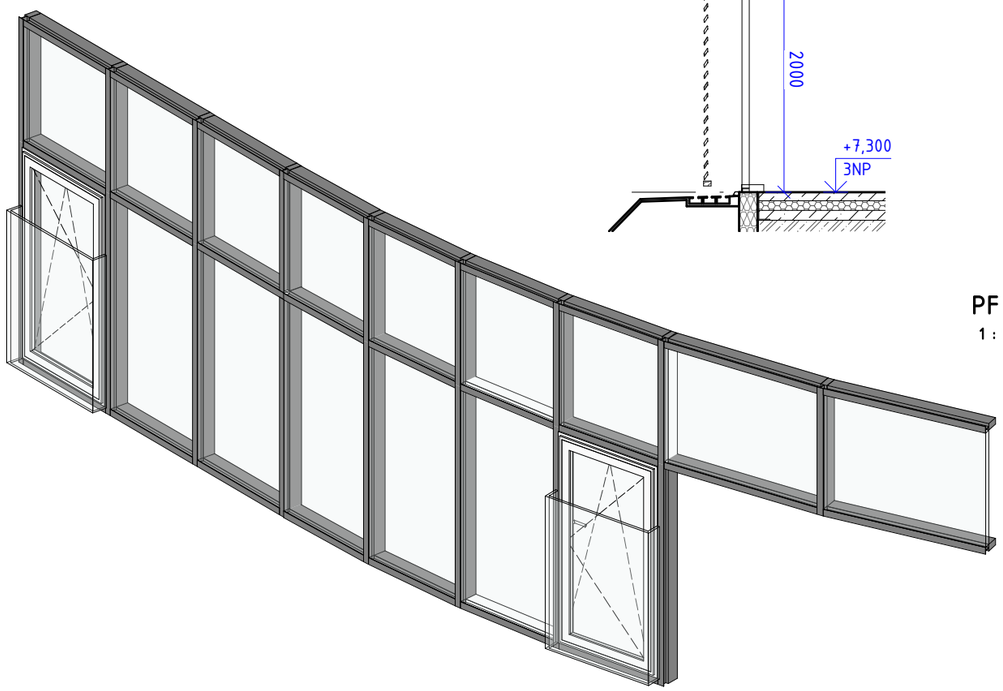

PF 29 - POHLED

1 : 50

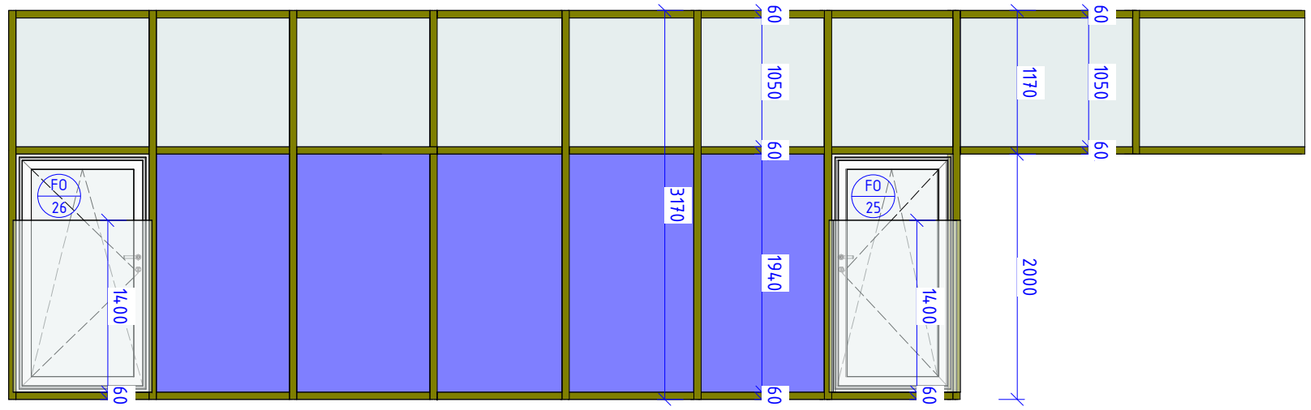

LEGENDA PROSKLENÉ FASÁDY:

- ZASKLENÍ IZOLAČNÍM TROJSKLEM SE ZÁBRADELNÍ FUNKCÍ Z JEDNÉ STRANY, SPECIFIKACE VIZ TECHNICKÁ ZPRÁVA
- ZASKLENÍ IZOLAČNÍM TROJSKLEM, SPECIFIKACE VIZ TECHNICKÁ ZPRÁVA
- SLOUPEK/PŘÍČKA LOP - DŘEVOHLINÍK, SPECIFIKACE VIZ TECHNICKÁ ZPRÁVA

PF 29 - PŮDORYS

1 : 50

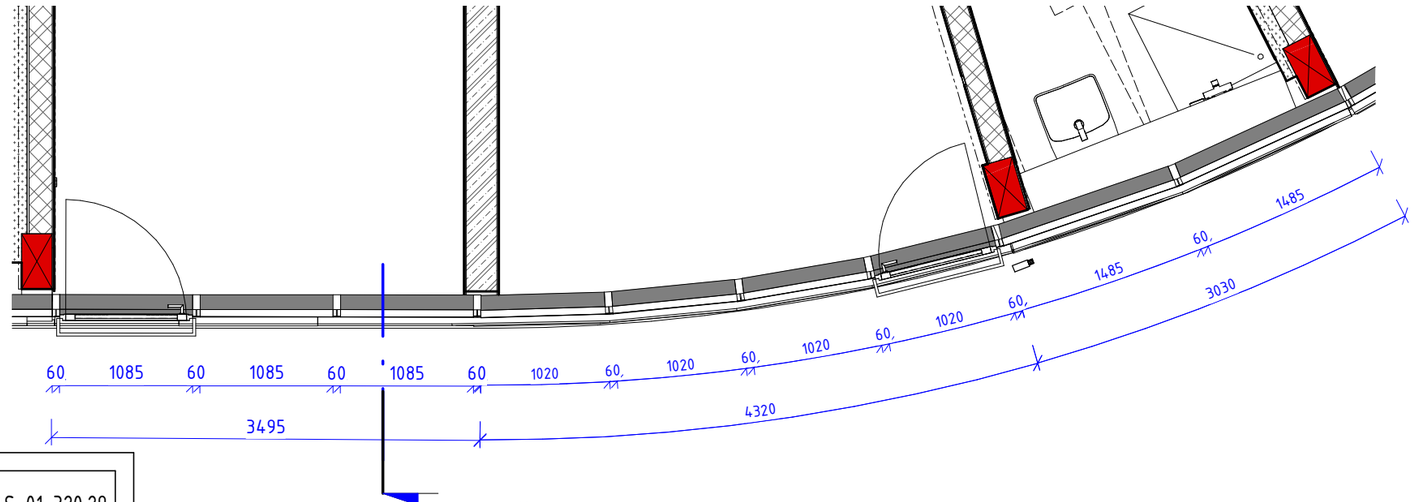

PF 29				1 : 50	AS	SO 01	AS-01-320.29
Číslo projektu	1427	Datum	4/2019	Vypracoval	Ing. Matej Muňko	Měřítko	Profese	Etapa	Výkres

PF 29 - ŘEZ
v.č. AS-01-320.29

PROSKLENÁ FASÁDA PF 30

OZN.	NÁZEV	POPIS	PLOCHA [m2]
PF 30	LEHKÝ OBVODOVÝ PLÁŠŤ - 2NP ATRIUM	VIZ. ÚVODNÍ LIST A TZ	73,89

VÝPIS DVEŘÍ PF 30

OZN.	POPIS	ŠÍŘKA [mm]	VÝŠKA [mm]	ORIENTACE	SPECIFIKACE DVEŘNÍHO KŘÍDLA				KOVÁNÍ			U[W/m2K]	STAVEČ	DORAZ	MADLO ZTP	POZNÁMKA
					TYP	MATERIÁL	POVRCHOVÁ ÚPRAVA	BARVA	TYP	MATERIÁL	ZÁMEK					
DF 006	DVOUKŘÍDLÉ DVEŘE, PROSKLENÉ, PROSKLENÁ FASÁDA	1437	2567	L	PROSKLENÉ, DVOUKŘÍDLÉ, OTOČNÉ	Hliníkový rám s přerušeným tepelným mostem, celoplošné prosklení izol.trojsklo - čiré bezpečnostní sklo.	NÁSTŘIK PRÁŠKOVOU BARVOU	TMAVĚ ŠEDÁ	Klika - klika, rozeta,	Broušená nerez	CYLINDRICKÁ VLOŽKA	0.9	Yes	Yes	Yes	Zaskleno kaleným sklem, ve výšce 800 a zároveň ve výšce 1500 mm kontrastně označeny oproti pozadí; zejména musí mít pruh ze značek o průměru nejméně 50 mm vzdálenými od sebe nejvíce 150 mm, jasně viditelnými oproti pozadí, Dveře budou doloženy funkčním testem minimálně na 200 tisíc cyklů

OKNO OF - PF 30

OZN.	POPIS	OKNO			ZASKLENÍ		RÁM		KOVÁNÍ		U [W/m2K]	TŘÍDA ZVUKOVÉ IZOLACE
		KOORDINAČNÍ ROZMĚRY		ZPŮSOB OTEVÍRÁNÍ	TYP ZASKLENÍ	BARVA SKLA	MATERIÁL	BARVA	KOVÁNÍ	MATERIÁL		
		ŠÍŘKA	VÝŠKA									
OF 11	OTEVÍRAVÉ OKNO, PROSKLENÁ FASÁDA	1437	1597	OTOČNÉ - PIVOT	IZOLAČNÍ TROJSKLO VYPLNĚNO ARGONEM, Ug=0,5 W/m2.K	čiré	hliníkové profily, termické oddělení hliníkových profilů pomocí izolačních plastových tepelných mostů	TMAVĚ ŠEDÁ	2 POLOHOVÁ KLIKA	broušený nerez	0,9	3
OF 12	OTEVÍRAVÉ OKNO, PROSKLENÁ FASÁDA	1437	1597	OTOČNÉ - PIVOT	IZOLAČNÍ TROJSKLO VYPLNĚNO ARGONEM, Ug=0,5 W/m2.K	čiré	hliníkové profily, termické oddělení hliníkových profilů pomocí izolačních plastových tepelných mostů	TMAVĚ ŠEDÁ	2 POLOHOVÁ KLIKA	broušený nerez	0,9	3
OF 13	OTEVÍRAVÉ OKNO, PROSKLENÁ FASÁDA	1437	1597	OTOČNÉ - PIVOT	IZOLAČNÍ TROJSKLO VYPLNĚNO ARGONEM, Ug=0,5 W/m2.K	čiré	hliníkové profily, termické oddělení hliníkových profilů pomocí izolačních plastových tepelných mostů	TMAVĚ ŠEDÁ	2 POLOHOVÁ KLIKA	broušený nerez	0,9	3
OF 14	OTEVÍRAVÉ OKNO, PROSKLENÁ FASÁDA	1437	1597	OTOČNÉ - PIVOT	IZOLAČNÍ TROJSKLO VYPLNĚNO ARGONEM, Ug=0,5 W/m2.K	čiré	hliníkové profily, termické oddělení hliníkových profilů pomocí izolačních plastových tepelných mostů	TMAVĚ ŠEDÁ	2 POLOHOVÁ KLIKA	broušený nerez	0,9	3
OF 15	OTEVÍRAVÉ OKNO, PROSKLENÁ FASÁDA	1437	1597	OTOČNÉ - PIVOT	IZOLAČNÍ TROJSKLO VYPLNĚNO ARGONEM, Ug=0,5 W/m2.K	čiré	hliníkové profily, termické oddělení hliníkových profilů pomocí izolačních plastových tepelných mostů	TMAVĚ ŠEDÁ	2 POLOHOVÁ KLIKA	broušený nerez	0,9	3

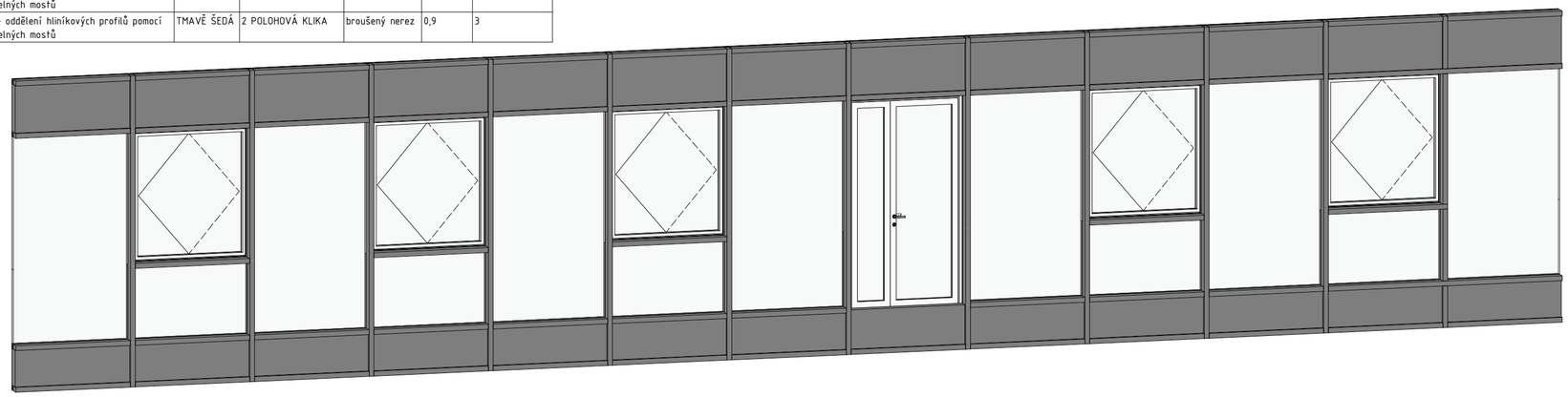

PF 30 - POHLED

1 : 50

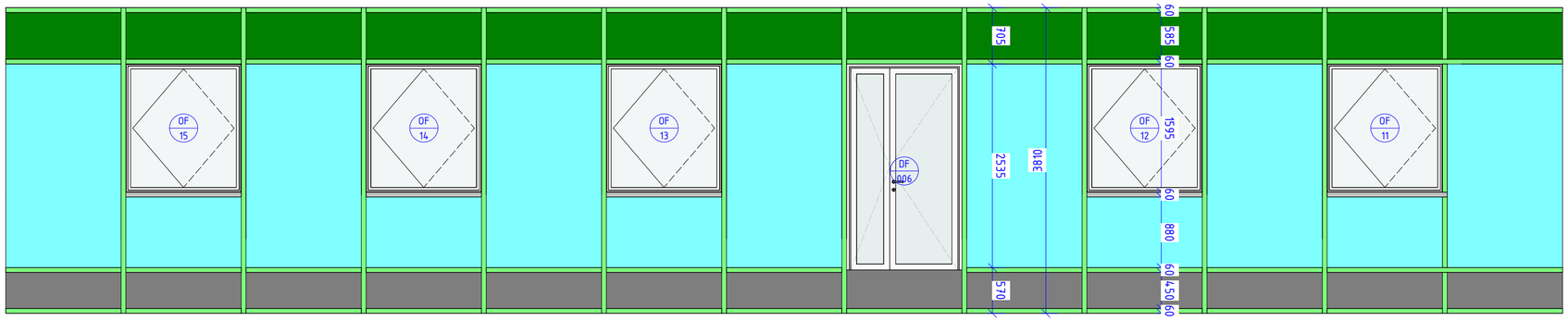

PF 30 - ŘEZ

1 : 50

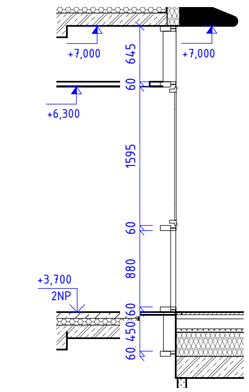

LEGENDA PROSKLENÉ FASÁDY:

- ZASKLENÍ IZOLAČNÍM TROJSKLEM SE ZÁBRADELNÍ FUNKCÍ Z OBOU STRAN, SPECIFIKACE VIZ TECHNICKÁ ZPRÁVA
- ZASKLENÍ IZOLAČNÍM TROJSKLEM SE ZÁBRADELNÍ FUNKCÍ Z OBOU STRAN A S POŽÁRNÍ ODOLNOSTÍ, SPECIFIKACE VIZ TECHNICKÁ ZPRÁVA
- SLOUPEK/PŘÍČKA LOP - HLINÍK, SPECIFIKACE VIZ TECHNICKÁ ZPRÁVA
- SENDVIČOVÝ PANEL S POŽÁRNÍ ODOLNOSTÍ - SPECIFIKACE VIZ TECHNICKÁ ZPRÁVA
- SLOUPEK/PŘÍČKA LOP - HLINÍK S POŽÁRNÍ ODOLONOSTÍ, SPECIFIKACE VIZ TECHNICKÁ ZPRÁVA
- SENDVIČOVÝ PANEL S POŽÁRNÍ ODOLNOSTÍ S TABULÍ SKLA - SPECIFIKACE VIZ TECHNICKÁ ZPRÁVA

PF 30 - PŮDORYS

1 : 50

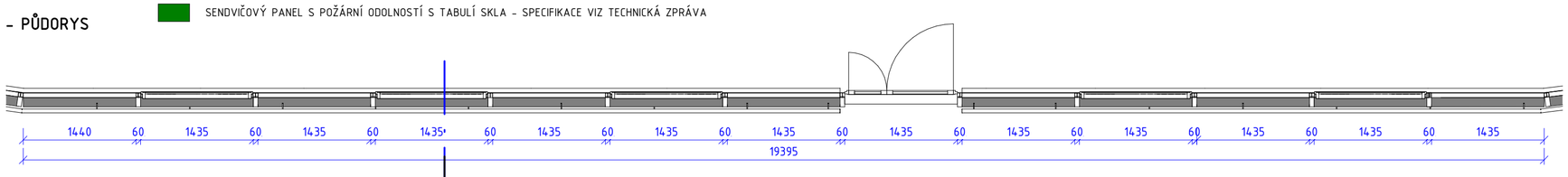

PF 30 - ŘEZ

v.č. AS-01-320.30

PF 30				1 : 50	AS	S0 01	AS-01-320.30
Číslo projektu	1427	Datum	4/2019	Vypracoval	Ing. Matej Muňko	Měřítko	Profese	Etapa	Výkres

VÝPIS DVEŘÍ PF 31

OZN.	POPIS	ŠÍŘKA [mm]	VÝŠKA [mm]	ORIENTACE	SPECIFIKACE DVEŘNÍHO KŘÍDLA				KOVÁNÍ			U[W/m2K]	STAVĚČ	DORAZ	MADLO ZTP	POZNÁMKA
					TYP	MATERIÁL	POVRCHOVÁ ÚPRAVA	BARVA	TYP	MATERIÁL	ZÁMEK					
DF 007	DVOUKŘÍDLÉ DVEŘE, PROSKLENÉ, PROSKLENÁ FASÁDA	1316	2567	L	PROSKLENÉ, DVOUKŘÍDLÉ, OTOČNÉ	Hliníkový rám s přerušeným tepelným mostem, celoplošné prosklení izol.trojsklo - čiré bezpečnostní sklo.	NÁSTŘIK PRÁŠKOVOU BARVOU	TMAVĚ ŠEDÁ	Klika - klika, rozeta,	Broušená nerez	CYLINDRICKÁ VLOŽKA	0.9	Yes	Yes	Yes	Zaskleno kaleným sklem, ve výšce 800 a zároveň ve výšce 1500 mm kontrastně označeny oproti pozadí; zejména musí mít pruh ze značek o průměru nejméně 50 mm vzdálenými od sebe nejvíce 150 mm, jasně viditelnými oproti pozadí, Dveře budou doloženy funkčním testem minimálně na 200 tisíc cyklů
DF 008	DVOUKŘÍDLÉ DVEŘE, PROSKLENÉ, PROSKLENÁ FASÁDA	1316	2567	L	PROSKLENÉ, DVOUKŘÍDLÉ, OTOČNÉ	Hliníkový rám s přerušeným tepelným mostem, celoplošné prosklení izol.trojsklo - čiré bezpečnostní sklo.	NÁSTŘIK PRÁŠKOVOU BARVOU	TMAVĚ ŠEDÁ	Klika - klika, rozeta,	Broušená nerez	CYLINDRICKÁ VLOŽKA	0.9	Yes	Yes	Yes	Zaskleno kaleným sklem, ve výšce 800 a zároveň ve výšce 1500 mm kontrastně označeny oproti pozadí; zejména musí mít pruh ze značek o průměru nejméně 50 mm vzdálenými od sebe nejvíce 150 mm, jasně viditelnými oproti pozadí, Dveře budou doloženy funkčním testem minimálně na 200 tisíc cyklů

PROSKLENÁ FASÁDA PF 31

OZN.	NÁZEV	POPIS	PLOCHA [m2]
PF 31	LEHKÝ OBVODOVÝ PLÁŠŤ - 2NP ATRIUM	VIZ. ÚVODNÍ LIST A TZ	58,10

PF 31 - PŮDORYS

1 : 50

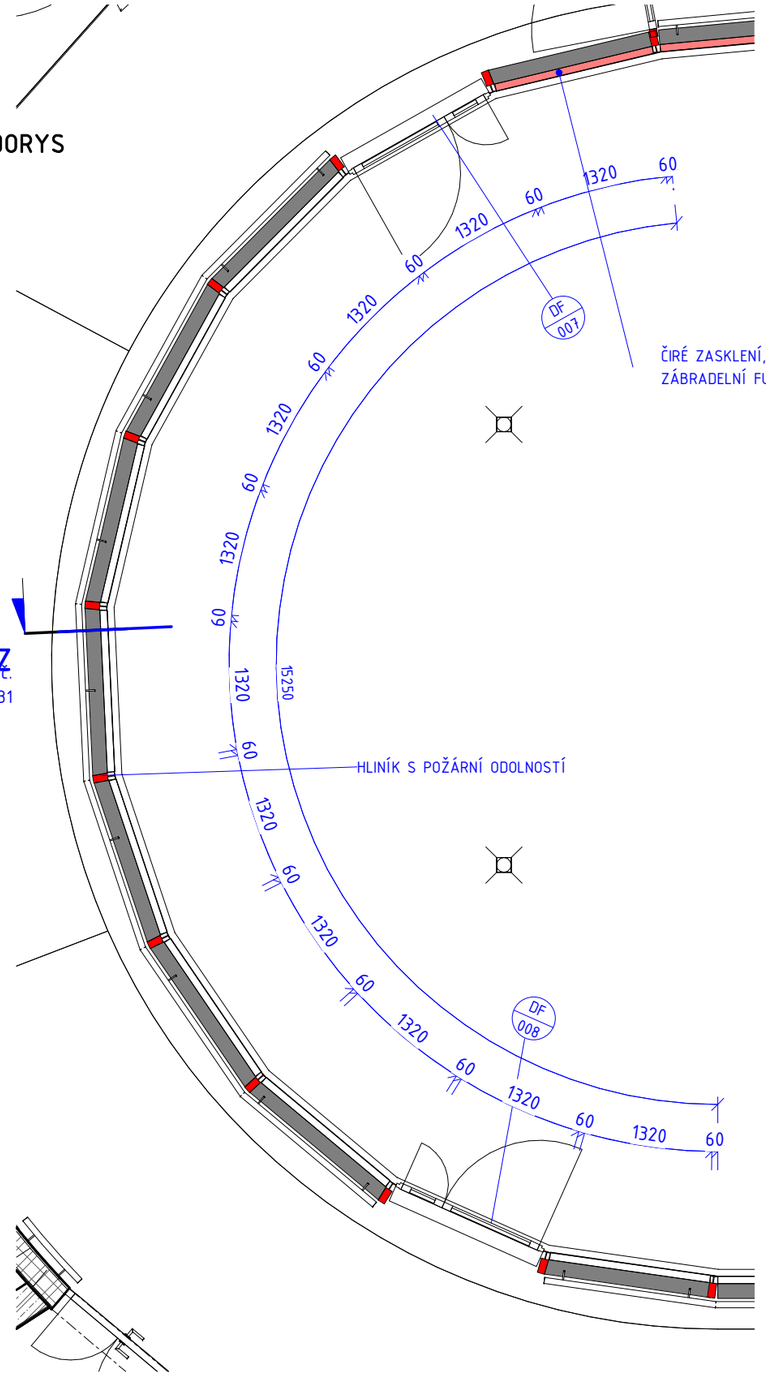

PF 31 - ŘEZ

1 : 50

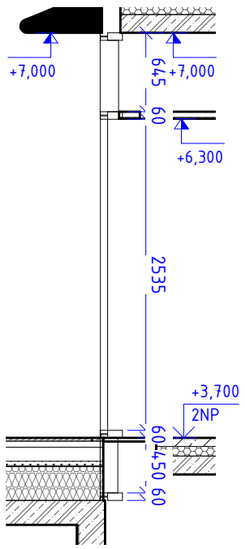

PF 31 - ŘEZ

1 : 50

AS-01-320.31

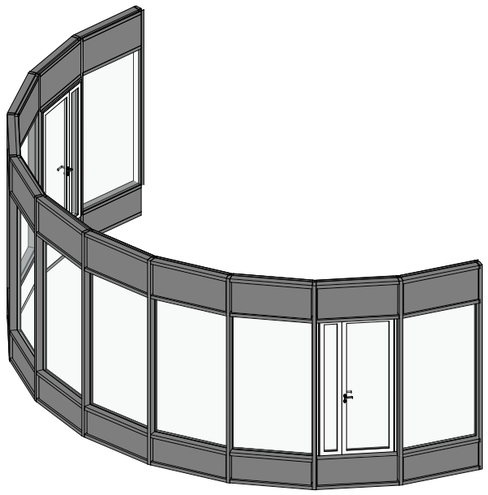

POZNÁMKA:

- ZASKLENÍ IZOLAČNÍM TROJSKLEM SE ZÁBRADELNÍ FUNKCÍ Z OBOU STRAN, SPECIFIKACE VIZ TECHNICKÁ ZPRÁVA
- ZASKLENÍ IZOLAČNÍM TROJSKLEM SE ZÁBRADELNÍ FUNKCÍ Z OBOU STRAN A POŽÁRNÍ ODOLNOSTÍ KDE UVEDENO V PŮDORYSE, SPECIFIKACE VIZ TECHNICKÁ ZPRÁVA
- SLOUPEK/PŘÍČKA LOP - HLINÍK S POŽÁRNÍ ODOLNOSTÍ, SPECIFIKACE VIZ TECHNICKÁ ZPRÁVA
- VE VRCHNÍ ČÁSTI PLÁŠTĚ POUŽIT SENDVIČOVÝ PANEL S POŽÁRNÍ ODOLNOSTÍ S TABULÍ SKLA, SPECIFIKACE VIZ TECHNICKÁ ZPRÁVA
- VE SPODNÍ ČÁSTI POUŽIT SENDVIČOVÝ PANEL S POŽÁRNÍ ODOLOSTÍ, SPECIFIKACE VIZ TECHNICKÁ ZPRÁVA

PF 31				1 : 50	AS	SO 01	AS-01-320.31
Číslo projektu	1427	Datum	4/2019	Vypracoval	Ing. Matej Muňko	Měřítko	Profese	Etapa	Výkres

PROSKLENÁ FASÁDA PF 32

OZN.	NÁZEV	POPIS	PLOCHA [m2]
PF 32	LEHKÝ OBVODOVÝ PLÁŠŤ - 2NP ATRIUM	VIZ. ÚVODNÍ LIST A TZ	73,90

VÝPIS DVEŘÍ PF 32

OZN.	POPIS	ŠÍŘKA [mm]	VÝŠKA [mm]	ORIENTACE	SPECIFIKACE DVEŘNÍHO KŘÍDLA				KOVÁNÍ			U[W/m2K]	STAVĚČ	DORAZ	MADLO ZTP	POZNÁMKA
					TYP	MATERIÁL	POVRCHOVÁ ÚPRAVA	BARVA	TYP	MATERIÁL	ZÁMEK					
DF 009	DVOUKŘÍDLÉ DVEŘE, PROSKLENÉ, PROSKLENÁ FASÁDA	1435	2567	L	PROSKLENÉ, DVOUKŘÍDLÉ, OTOČNÉ	Hliníkový rám s přerušeným tepelným mostem, celoplošné prosklení izol.trojsklo - čiré bezpečnostní sklo.	NÁSTŘIK PRÁŠKOVOU BARVOU	TMAVĚ ŠEDÁ	Klika - klika, rozeta,	Broušená nerez	CYLINDRICKÁ VLOŽKA	0.9	Yes	Yes	Yes	Zaskleno kaleným sklem, ve výšce 800 a zároveň ve výšce 1500 mm kontrastně označeny oproti pozadí; zejména musí mít pruh ze značek o průměru nejméně 50 mm vzdálenými od sebe nejvíce 150 mm, jasně viditelnými oproti pozadí, Dveře budou doloženy funkčním testem minimálně na 200 tisíc cyklů

OKNO OF - PF 32

OZN.	POPIS	OKNO			ZASKLENÍ		RÁM		KOVÁNÍ		U [W/m2K]	TŘÍDA ZVUKOVÉ IZOLACE
		KOORDINAČNÍ ROZMĚRY		ZPŮSOB OTEVÍRÁNÍ	TYP ZASKLENÍ	BARVA SKLA	MATERIÁL	BARVA	KOVÁNÍ	MATERIÁL		
		ŠÍŘKA	VÝŠKA									
OF 16	OTEVÍRAVÉ OKNO, PROSKLENÁ FASÁDA	1435	1597	OTOČNÉ - PIVOT	IZOLAČNÍ TROJSKLO VYPLNĚNO ARGONEM, Ug=0,5 W/m2.K	čiré	hliníkové profily, termické oddělení hliníkových profilů pomocí izolačních plastových tepelných mostů	TMAVĚ ŠEDÁ	2 POLOHOVÁ KLIKA	broušený nerez	0,9	3
OF 17	OTEVÍRAVÉ OKNO, PROSKLENÁ FASÁDA	1437	1597	OTOČNÉ - PIVOT	IZOLAČNÍ TROJSKLO VYPLNĚNO ARGONEM, Ug=0,5 W/m2.K	čiré	hliníkové profily, termické oddělení hliníkových profilů pomocí izolačních plastových tepelných mostů	TMAVĚ ŠEDÁ	2 POLOHOVÁ KLIKA	broušený nerez	0,9	3
OF 18	OTEVÍRAVÉ OKNO, PROSKLENÁ FASÁDA	1437	1597	OTOČNÉ - PIVOT	IZOLAČNÍ TROJSKLO VYPLNĚNO ARGONEM, Ug=0,5 W/m2.K	čiré	hliníkové profily, termické oddělení hliníkových profilů pomocí izolačních plastových tepelných mostů	TMAVĚ ŠEDÁ	2 POLOHOVÁ KLIKA	broušený nerez	0,9	3
OF 19	OTEVÍRAVÉ OKNO, PROSKLENÁ FASÁDA	1437	1597	OTOČNÉ - PIVOT	IZOLAČNÍ TROJSKLO VYPLNĚNO ARGONEM, Ug=0,5 W/m2.K	čiré	hliníkové profily, termické oddělení hliníkových profilů pomocí izolačních plastových tepelných mostů	TMAVĚ ŠEDÁ	2 POLOHOVÁ KLIKA	broušený nerez	0,9	3

PF 32 - POHLED
1 : 50

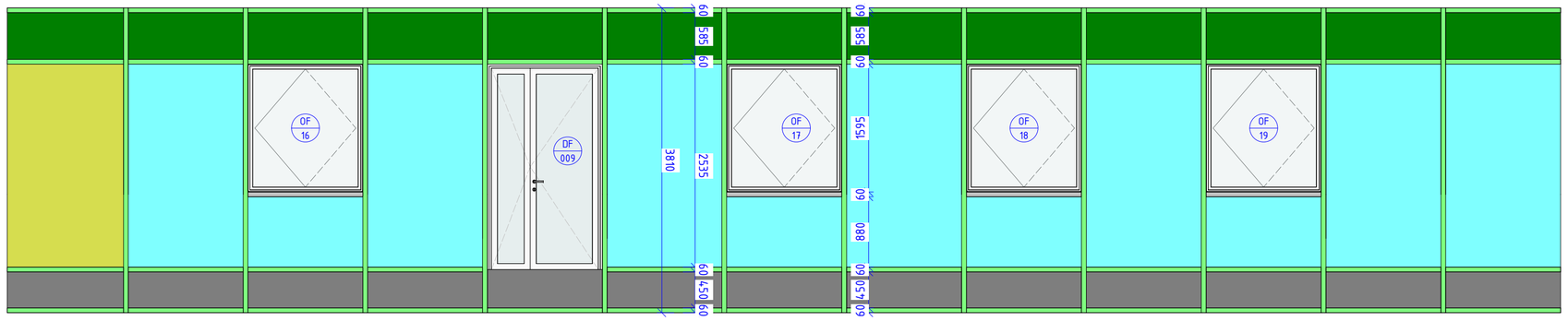

PF 32 - ŘEZ
1 : 50

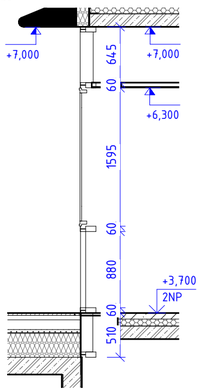

LEGENDA PROSKLENÉ FASÁDY:

- ZASKLENÍ IZOLAČNÍM TROJSKLEM SE ZÁBRADELNÍ FUNKCÍ Z OBOU STRAN, SPECIFIKACE VIZ TECHNICKÁ ZPRÁVA
- ZASKLENÍ IZOLAČNÍM TROJSKLEM SE ZÁBRADELNÍ FUNKCÍ Z OBOU STRAN A S POŽÁRNÍ ODOLNOSTÍ, SPECIFIKACE VIZ TECHNICKÁ ZPRÁVA
- SLOUPEK/PŘÍČKA LOP - HLINÍK, SPECIFIKACE VIZ TECHNICKÁ ZPRÁVA
- SENDVIČOVÝ PANEL S POŽÁRNÍ ODOLNOSTÍ - SPECIFIKACE VIZ TECHNICKÁ ZPRÁVA
- SLOUPEK/PŘÍČKA LOP - HLINÍK S POŽÁRNÍ ODOLONOSTÍ, SPECIFIKACE VIZ TECHNICKÁ ZPRÁVA
- SENDVIČOVÝ PANEL S POŽÁRNÍ ODOLNOSTÍ S TABULÍ SKLA - SPECIFIKACE VIZ TECHNICKÁ ZPRÁVA

PF 32 - PŮDORYS
1 : 50

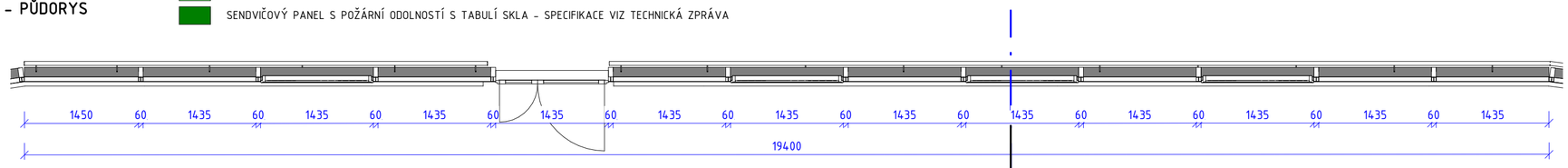

PF 32 - ŘEZ
v.č. AS-01-320.32

PF 32					1 : 50	AS	SO 01	AS-01-320.32
Číslo projektu	1427	Datum	4/2019	Vypracoval	Ing. Matej Muňko	Měřítko	Profese	Etapa	Výkres

PROSKLENÁ FASÁDA PF 33

OZN.	NÁZEV	POPIS	PLOCHA [m2]
PF 33	LEHKÝ OBVODOVÝ PLÁŠŤ - 2NP ATRIUM	VIZ. ÚVODNÍ LIST A TZ	72,74

VÝPIS DVEŘÍ PF 33

OZN.	POPIS	ŠÍŘKA [mm]	VÝŠKA [mm]	ORIENTACE	SPECIFIKACE DVEŘNÍHO KŘÍDLA				KOVÁNÍ			U[W/m2K]	STAVĚČ	DORAZ	MADLO ZTP	POZNÁMKA
					TYP	MATERIÁL	POVRCHOVÁ ÚPRAVA	BARVA	TYP	MATERIÁL	ZÁMEK					
DF 010	DVOUKŘÍDLÉ DVEŘE, PROSKLENÉ, PROSKLENÁ FASÁDA	1400	2567	L	PROSKLENÉ, DVOUKŘÍDLÉ, OTOČNÉ	Hliníkový rám s přerušeným tepelným mostem, celoplošné prosklení izol.trojsklo - čiré bezpečnostní sklo.	NÁSTŘIK PRÁŠKOVOU BARVOU	TMAVĚ ŠEDÁ	Klika - klika, rozeta,	Broušená nerez	CYLINDRICKÁ VLOŽKA	0.9	Yes	Yes	Yes	Zaskleno kaleným sklem, ve výšce 800 a zároveň ve výšce 1500 mm kontrastně označeny oproti pozadí; zejména musí mít pruh ze značek o průměru nejméně 50 mm vzdálenými od sebe nejvíce 150 mm, jasně viditelnými oproti pozadí, Dveře budou doloženy funkčním testem minimálně na 200 tisíc cyklů
DF 011	DVOUKŘÍDLÉ DVEŘE, PROSKLENÉ, PROSKLENÁ FASÁDA	1400	2567	L	PROSKLENÉ, DVOUKŘÍDLÉ, OTOČNÉ	Hliníkový rám s přerušeným tepelným mostem, celoplošné prosklení izol.trojsklo - čiré bezpečnostní sklo.	NÁSTŘIK PRÁŠKOVOU BARVOU	TMAVĚ ŠEDÁ	Klika - klika, rozeta,	Broušená nerez	CYLINDRICKÁ VLOŽKA	0.9	Yes	Yes	Yes	Zaskleno kaleným sklem, ve výšce 800 a zároveň ve výšce 1500 mm kontrastně označeny oproti pozadí; zejména musí mít pruh ze značek o průměru nejméně 50 mm vzdálenými od sebe nejvíce 150 mm, jasně viditelnými oproti pozadí, Dveře budou doloženy funkčním testem minimálně na 200 tisíc cyklů

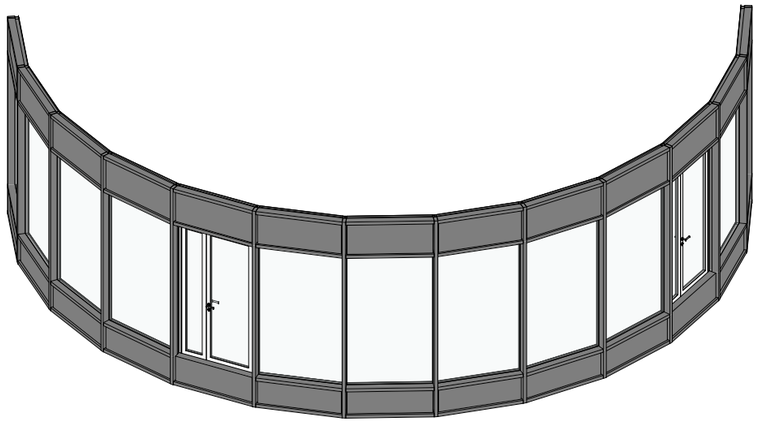

PF 33 - ŘEZ
1 : 50

PF 33 - PŮDORYS
1 : 50

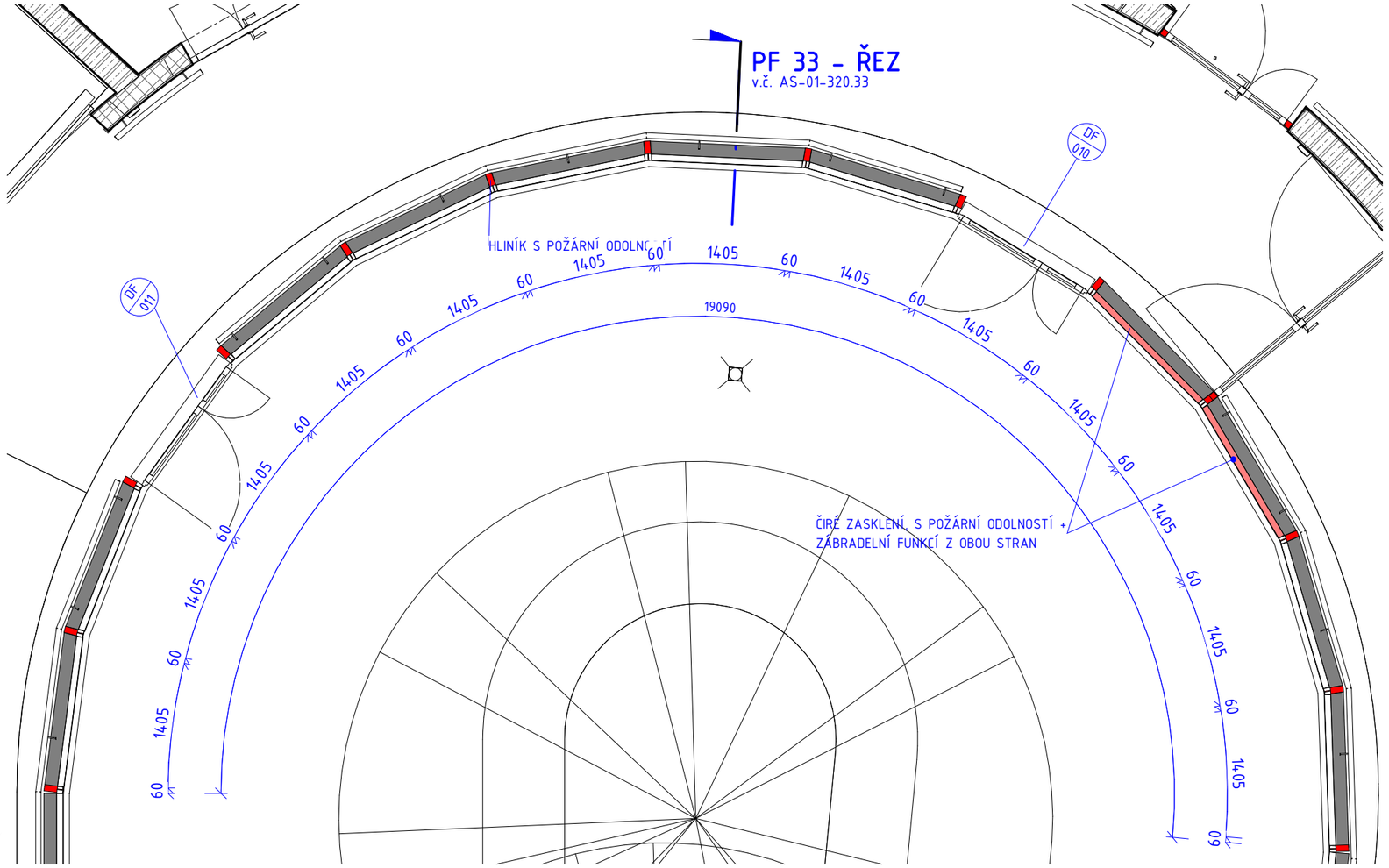

POZNÁMKA:

- ZASKLENÍ IZOLAČNÍM TROJSKLEM SE ZÁBRADELNÍ FUNKCÍ Z OBOU STRAN, SPECIFIKACE VIZ TECHNICKÁ ZPRÁVA
- ZASKLENÍ IZOLAČNÍM TROJSKLEM SE ZÁBRADELNÍ FUNKCÍ Z OBOU STRAN A POŽÁRNÍ ODOLNOSTÍ KDE UVEDENO V PŮDORYSE, SPECIFIKACE VIZ TECHNICKÁ ZPRÁVA
- SLOUPEK/PŘÍČKA LOP - HLINÍK S POŽÁRNÍ ODOLNOSTÍ, SPECIFIKACE VIZ TECHNICKÁ ZPRÁVA
- VE VRCHNÍ ČÁSTI PLÁŠTĚ POUŽIT SENDVIČOVÝ PANEL S POŽÁRNÍ ODOLNOSTÍ S TABULÍ SKLA, SPECIFIKACE VIZ TECHNICKÁ ZPRÁVA
- VE SPODNÍ ČÁSTI POUŽIT SENDVIČOVÝ PANEL S POŽÁRNÍ ODOLOSTÍ, SPECIFIKACE VIZ TECHNICKÁ ZPRÁVA

PF 33				1 : 50	AS	SO 01	AS-01-320.33
Číslo projektu 1427	Datum 4/2019	Vypracoval Ing. Matej Muňko		Měřítko	Profese	Etapa	Výkres

PROSKLENÁ FASÁDA PF 34

OZN.	NÁZEV	POPIS	PLOCHA [m2]
PF 34	LEHKÝ OBVODOVÝ PLÁŠŤ - 3NP ATRIUM	VIZ. ÚVODNÍ LIST A TZ	64,01

OKNO OF - PF 34

OZN.	POPIS	OKNO			ZASKLENÍ		RÁM		KOVÁNÍ		U [W/m2K]	TŘÍDA ZVUKOVÉ IZOLACE
		KOORDINAČNÍ ROZMĚRY		ZPŮSOB OTEVÍRÁNÍ	TYP ZASKLENÍ	BARVA SKLA	MATERIÁL	BARVA	KOVÁNÍ	MATERIÁL		
		ŠÍŘKA	VÝŠKA									
OF 20	OTEVÍRAVÉ OKNO, PROSKLENÁ FASÁDA	1437	1600	OTOČNÉ - PIVOT	IZOLAČNÍ TROJSKLO VYPLNĚNO ARGONEM, Ug=0,5 W/m2.K	čiré	hliníkové profily, termické oddělení hliníkových profilů pomocí izolačních plastových tepelných mostů	TMAVĚ ŠEDÁ	2 POLOHOVÁ KLIKA	broušený nerez	0,9	3
OF 21	OTEVÍRAVÉ OKNO, PROSKLENÁ FASÁDA	1437	1600	OTOČNÉ - PIVOT	IZOLAČNÍ TROJSKLO VYPLNĚNO ARGONEM, Ug=0,5 W/m2.K	čiré	hliníkové profily, termické oddělení hliníkových profilů pomocí izolačních plastových tepelných mostů	TMAVĚ ŠEDÁ	2 POLOHOVÁ KLIKA	broušený nerez	0,9	3
OF 22	OTEVÍRAVÉ OKNO, PROSKLENÁ FASÁDA	1437	1600	OTOČNÉ - PIVOT	IZOLAČNÍ TROJSKLO VYPLNĚNO ARGONEM, Ug=0,5 W/m2.K	čiré	hliníkové profily, termické oddělení hliníkových profilů pomocí izolačních plastových tepelných mostů	TMAVĚ ŠEDÁ	2 POLOHOVÁ KLIKA	broušený nerez	0,9	3
OF 23	OTEVÍRAVÉ OKNO, PROSKLENÁ FASÁDA	1437	1600	OTOČNÉ - PIVOT	IZOLAČNÍ TROJSKLO VYPLNĚNO ARGONEM, Ug=0,5 W/m2.K	čiré	hliníkové profily, termické oddělení hliníkových profilů pomocí izolačních plastových tepelných mostů	TMAVĚ ŠEDÁ	2 POLOHOVÁ KLIKA	broušený nerez	0,9	3
OF 24	OTEVÍRAVÉ OKNO, PROSKLENÁ FASÁDA	1437	1600	OTOČNÉ - PIVOT	IZOLAČNÍ TROJSKLO VYPLNĚNO ARGONEM, Ug=0,5 W/m2.K	čiré	hliníkové profily, termické oddělení hliníkových profilů pomocí izolačních plastových tepelných mostů	TMAVĚ ŠEDÁ	2 POLOHOVÁ KLIKA	broušený nerez	0,9	3
OF 25	OTEVÍRAVÉ OKNO, PROSKLENÁ FASÁDA	1437	1600	OTOČNÉ - PIVOT	IZOLAČNÍ TROJSKLO VYPLNĚNO ARGONEM, Ug=0,5 W/m2.K	čiré	hliníkové profily, termické oddělení hliníkových profilů pomocí izolačních plastových tepelných mostů	TMAVĚ ŠEDÁ	2 POLOHOVÁ KLIKA	broušený nerez	0,9	3

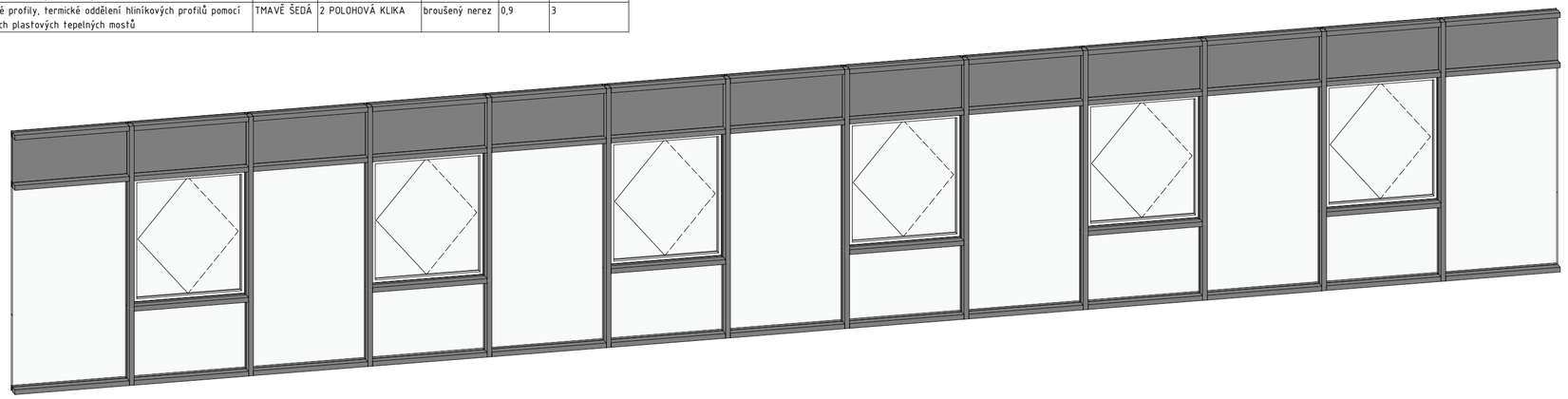

PF 34 - ŘEZ

1 : 50

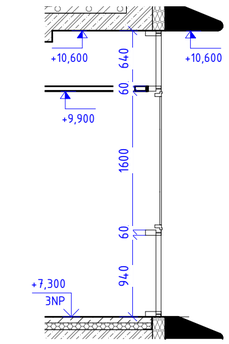

PF 34 - POHLED

1 : 50

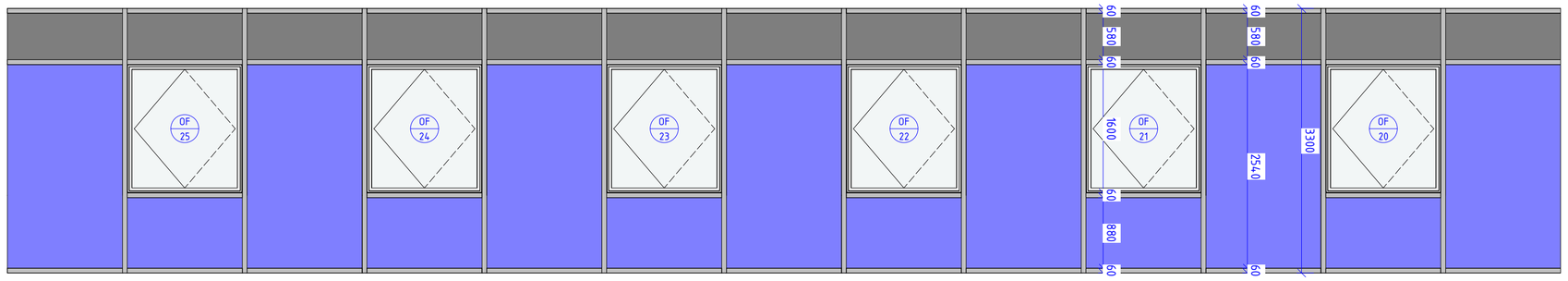

LEGENDA PROSKLENÉ FASÁDY:

- ZASKLENÍ IZOLAČNÍM TROJSKLEM SE ZÁBRADELNÍ FUNKCÍ Z JEDNÉ STRANY, SPECIFIKACE VIZ TECHNICKÁ ZPRÁVA
- ZASKLENÍ IZOLAČNÍM TROJSKLEM SE ZÁBRADELNÍ FUNKCÍ Z JEDNÉ STRANY A POŽÁRNÍ ODOLNOSTÍ, SPECIFIKACE VIZ TECHNICKÁ ZPRÁVA
- SLOUPEK/PŘÍČKA LOP - HLINÍK, SPECIFIKACE VIZ TECHNICKÁ ZPRÁVA
- PLNÝ SADROKARTONOVÝ PANEL - SPECIFIKACE VIZ TECHNICKÁ ZPRÁVA
- SLOUPEK/PŘÍČKA LOP - HLINÍK S POŽÁRNÍ ODOLNOSTÍ, SPECIFIKACE VIZ TECHNICKÁ ZPRÁVA

PF 34 - PŮDORYS

1 : 50

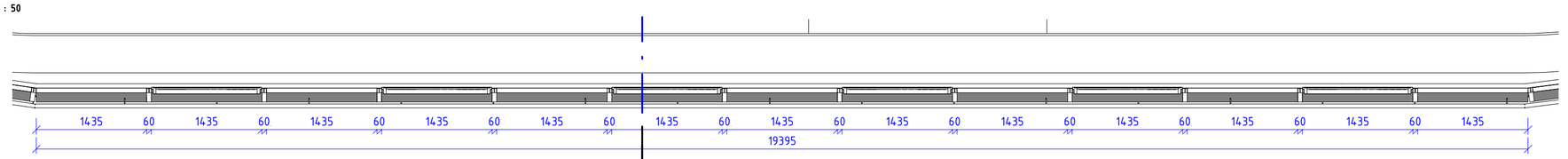

PF 34 - ŘEZ
v.č. AS-01-320.34

PF 34					1 : 50	AS	SO 01	AS-01-320.34	
Číslo projektu	1427	Datum	4/2019	Vypracoval	Ing. Matej Muňko	Měřítko	Profese	Etapa	Výkres

PROSKLENÁ FASÁDA PF 35

OZN.	NÁZEV	POPIS	PLOCHA [m2]
PF 35	LEHKÝ OBVODOVÝ PLÁŠŤ - 3NP ATRIUM	VIZ. ÚVODNÍ LIST A TZ	50,32

PF 35 - PŮDORYS

1 : 50

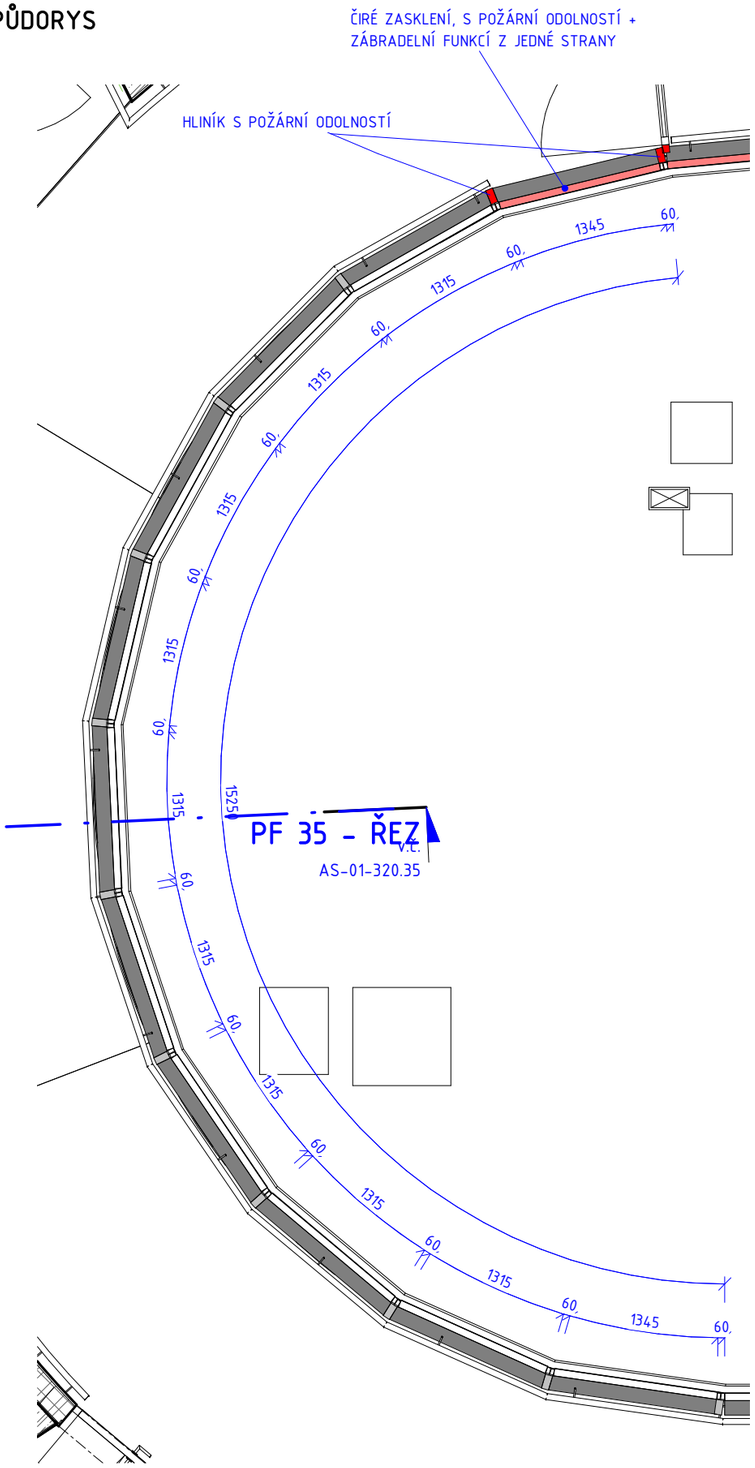

PF 35 - ŘEZ

1 : 50

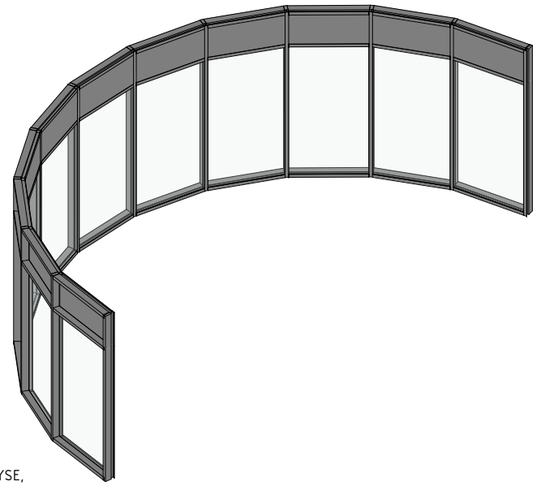

POZNÁMKA:

- ZASKLENÍ IZOLAČNÍM TROJSKLEM SE ZÁBRADELNÍ FUNKCÍ Z JEDNÉ STRANY, SPECIFIKACE VIZ TECHNICKÁ ZPRÁVA
- ZASKLENÍ IZOLAČNÍM TROJSKLEM SE ZÁBRADELNÍ FUNKCÍ Z JEDNÉ STRANY A POŽÁRNÍ ODOLNOSTÍ KDE UVEDENO V PŮDORYSE, SPECIFIKACE VIZ TECHNICKÁ ZPRÁVA
- SLOUPEK/PŘÍČKA LOP - HLINÍK, SPECIFIKACE VIZ TECHNICKÁ ZPRÁVA
- VE VRCHNÍ ČÁSTI PLÁŠTĚ POUŽIT SADROKARTONOVÝ PROFIL S POŽÁRNÍ ODOLNOSTÍ, SPECIFIKACE VIZ TECHNICKÁ ZPRÁVA
- SLOUPEK/PŘÍČKA LOP - HLINÍK S POŽÁRNÍ ODOLNOSTÍ KDE UVEDENO V PŮDORYSE, SPECIFIKACE VIZ TECHNICKÁ ZPRÁVA

PF 35				1 : 50	AS	SO 01	AS-01-320.35
Číslo projektu	1427	Datum	4/2019	Vypracoval	Ing. Matej Muňko	Měřítko	Profese	Etapa	Výkres

PROSKLENÁ FASÁDA PF 36

OZN.	NÁZEV	POPIS	PLOCHA [m2]
PF 36	LEHKÝ OBVODOVÝ PLÁŠŤ - 3NP ATRIUM	VIZ. ÚVODNÍ LIST A TZ	64,01

OKNO OF - PF 36

		OKNO			ZASKLENÍ		RÁM		KOVÁNÍ			
		KOORDINAČNÍ ROZMĚRY		ZPŮSOB		BARVA						
OZN.	POPIS	ŠÍŘKA	VÝŠKA	OTEVÍRÁNÍ	TYP ZASKLENÍ	SKLA	MATERIÁL	BARVA	KOVÁNÍ	MATERIÁL	U [W/m2K]	TŘÍDA ZVUKOVÉ IZOLACE
OF 26	OTEVÍRAVÉ OKNO, PROSKLENÁ FASÁDA	1437	1600	OTOČNÉ - PIVOT	IZOLAČNÍ TROJSKLO VYPLNĚNO ARGONEM, Ug=0,5 W/m2.K	čiré	hliníkové profily, termické oddělení hliníkových profilů pomocí izolačních plastových tepelných mostů	TMAVĚ ŠEDÁ	2 POLOHOVÁ KLIKA	broušený nerez	0,9	3
OF 27	OTEVÍRAVÉ OKNO, PROSKLENÁ FASÁDA	1437	1600	OTOČNÉ - PIVOT	IZOLAČNÍ TROJSKLO VYPLNĚNO ARGONEM, Ug=0,5 W/m2.K	čiré	hliníkové profily, termické oddělení hliníkových profilů pomocí izolačních plastových tepelných mostů	TMAVĚ ŠEDÁ	2 POLOHOVÁ KLIKA	broušený nerez	0,9	3
OF 28	OTEVÍRAVÉ OKNO, PROSKLENÁ FASÁDA	1437	1600	OTOČNÉ - PIVOT	IZOLAČNÍ TROJSKLO VYPLNĚNO ARGONEM, Ug=0,5 W/m2.K	čiré	hliníkové profily, termické oddělení hliníkových profilů pomocí izolačních plastových tepelných mostů	TMAVĚ ŠEDÁ	2 POLOHOVÁ KLIKA	broušený nerez	0,9	3
OF 29	OTEVÍRAVÉ OKNO, PROSKLENÁ FASÁDA	1437	1600	OTOČNÉ - PIVOT	IZOLAČNÍ TROJSKLO VYPLNĚNO ARGONEM, Ug=0,5 W/m2.K	čiré	hliníkové profily, termické oddělení hliníkových profilů pomocí izolačních plastových tepelných mostů	TMAVĚ ŠEDÁ	2 POLOHOVÁ KLIKA	broušený nerez	0,9	3
OF 30	OTEVÍRAVÉ OKNO, PROSKLENÁ FASÁDA	1437	1600	OTOČNÉ - PIVOT	IZOLAČNÍ TROJSKLO VYPLNĚNO ARGONEM, Ug=0,5 W/m2.K	čiré	hliníkové profily, termické oddělení hliníkových profilů pomocí izolačních plastových tepelných mostů	TMAVĚ ŠEDÁ	2 POLOHOVÁ KLIKA	broušený nerez	0,9	3

PF 36 - POHLED

1 : 50

PF 36 - ŘEZ

1 : 50

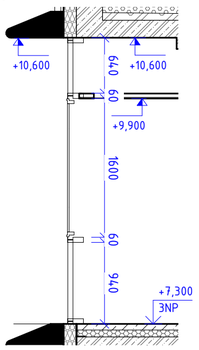

LEGENDA PROSKLENÉ FASÁDY:

- ZASKLENÍ IZOLAČNÍM TROJSKLEM SE ZÁBRADELNÍ FUNKCÍ Z JEDNÉ STRANY, SPECIFIKACE VIZ TECHNICKÁ ZPRÁVA
- ZASKLENÍ IZOLAČNÍM TROJSKLEM SE ZÁBRADELNÍ FUNKCÍ Z JEDNÉ STRANY A POŽÁRNÍ ODOLNOSTÍ, SPECIFIKACE VIZ TECHNICKÁ ZPRÁVA
- SLOUPEK/PŘÍČKA LOP - HLINÍK, SPECIFIKACE VIZ TECHNICKÁ ZPRÁVA
- PLNÝ SADROKARTONOVÝ PANEL - SPECIFIKACE VIZ TECHNICKÁ ZPRÁVA
- SLOUPEK/PŘÍČKA LOP - HLINÍK S POŽÁRNÍ ODOLNOSTÍ, SPECIFIKACE VIZ TECHNICKÁ ZPRÁVA

PF 36 - PŮDORYS

1 : 50

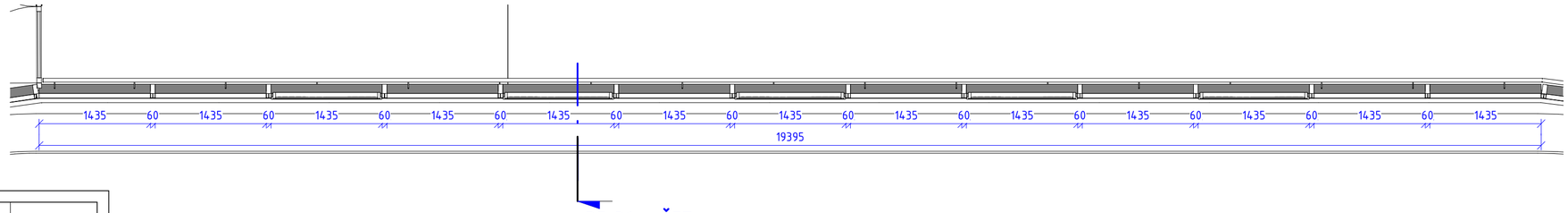

PF 36 - ŘEZ
v.č. AS-01-320.36

PF 36					1 : 50	AS	SO 01	AS-01-320.36
Číslo projektu	1427	Datum	4/2019	Vypracoval	Ing. Matej Muňko	Měřítko	Profese	Etapa	Výkres

PROSKLENÁ FASÁDA PF 37			
OZN.	NÁZEV	POPIS	PLOCHA [m2]
PF 37	LEHKÝ OBVODOVÝ PLÁŠŤ - 3NP ATRIUM	VIZ. ÚVODNÍ LIST A TZ	63,00

PF 37 - ŘEZ

1 : 50

PF 37 - PŮDORYS

1 : 50

POZNÁMKA:

- ZASKLENÍ IZOLAČNÍM TROJSKLEM SE ZÁBRADELNÍ FUNKCÍ Z JEDNÉ STRANY, SPECIFIKACE VIZ TECHNICKÁ ZPRÁVA
- ZASKLENÍ IZOLAČNÍM TROJSKLEM SE ZÁBRADELNÍ FUNKCÍ Z JEDNÉ STRANY A POŽÁRNÍ ODOLNOSTÍ KDE UVEDENO V PŮDORYSE, SPECIFIKACE VIZ TECHNICKÁ ZPRÁVA
- SLOUPEK/PŘÍČKA LOP - HLINÍK, SPECIFIKACE VIZ TECHNICKÁ ZPRÁVA
- VE VRCHNÍ ČÁSTI PLÁŠTĚ POUŽIT SADROKARTONOVÝ PROFIL S POŽÁRNÍ ODOLNOSTÍ, SPECIFIKACE VIZ TECHNICKÁ ZPRÁVA
- SLOUPEK/PŘÍČKA LOP - HLINÍK S POŽÁRNÍ ODOLNOSTÍ KDE UVEDENO V PŮDORYSE, SPECIFIKACE VIZ TECHNICKÁ ZPRÁVA

PF 37				1 : 50	AS	SO 01	AS-01-320.37
Číslo projektu 1427	Datum 4/2019	Vypracoval	Ing. Matej Muňko	Měřítko	Profese	Etapa	Výkres

PROSKLENÁ FASÁDA PF 38

OZN.	NÁZEV	POPIS	PLOCHA [m2]
PF 38	LEHKÝ OBVODOVÝ PLÁŠŤ - 3NP	VIZ. ÚVODNÍ LIST A TZ	15,80

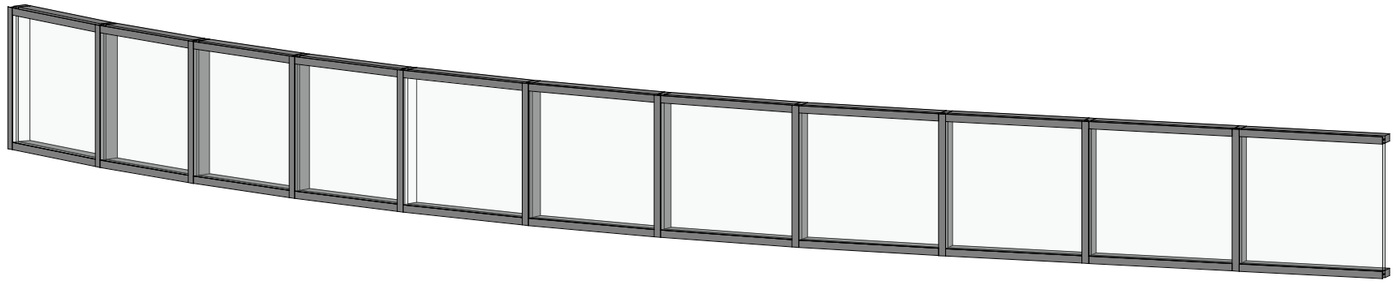

PF 38 - POHLED

1 : 50

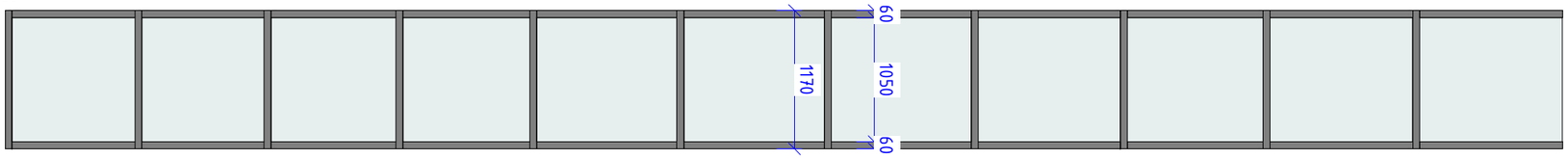

LEGENDA PROSKLENÉ FASÁDY:

- ZASKLENÍ IZOLAČNÍM TROJSKLEM, SPECIFIKACE VIZ TECHNICKÁ ZPRÁVA
- SLOUPEK/PŘÍČKA LOP - HLINÍK, SPECIFIKACE VIZ TECHNICKÁ ZPRÁVA

PF 38 - ŘEZ

1 : 50

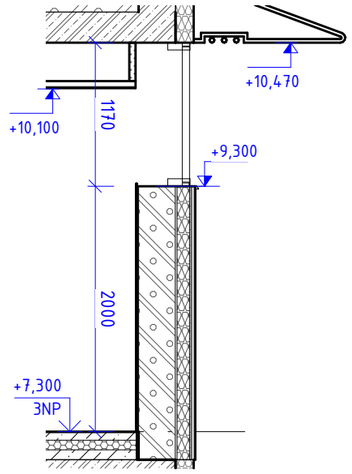

PF 38 - PŮDORYS

1 : 50

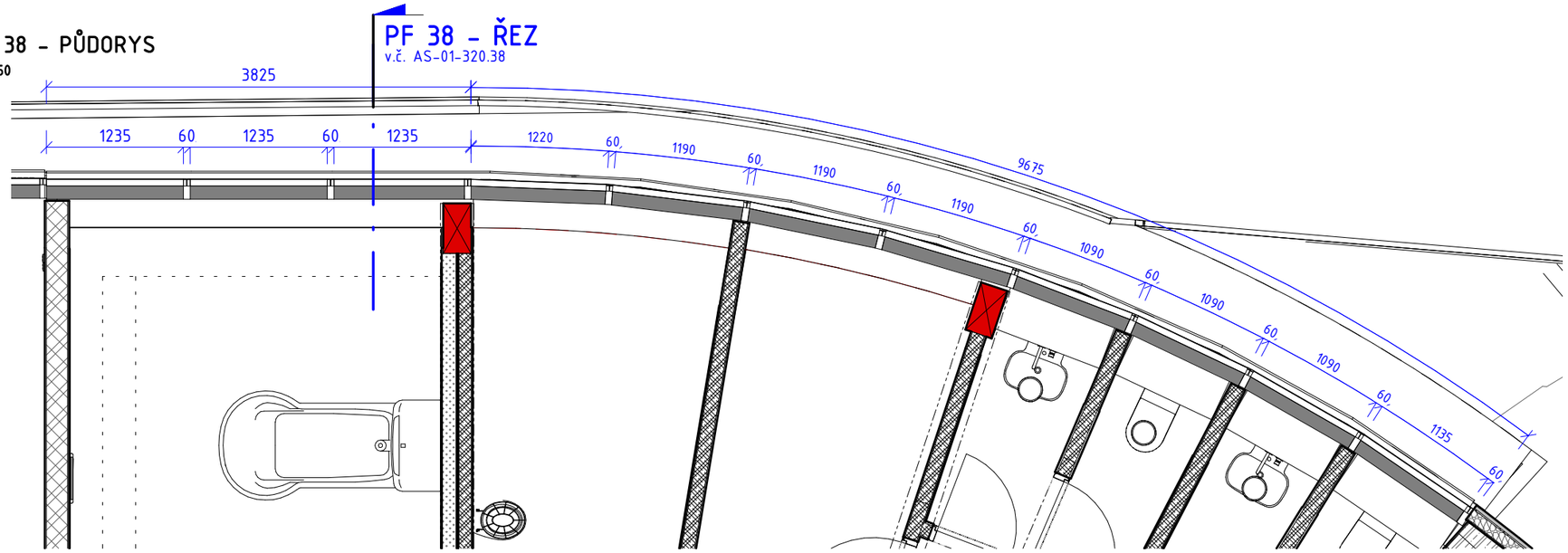

PF 38				1 : 50	AS	SO 01	AS-01-320.38
Číslo projektu	1427	Datum	4/2019	Vypracoval	Ing. Matej Muňko	Měřítko	Profese	Etapa	Výkres

PROSKLENÁ FASÁDA PF 39

OZN.	NÁZEV	POPIS	PLOCHA [m2]
PF 39	LEHKÝ OBVODOVÝ PLÁŠŤ - STŘECHA	VIZ. ÚVODNÍ LIST A TZ	3,27

VÝPIS DVEŘÍ PF 39

OZN.	POPIS	ŠÍŘKA [mm]	VÝŠKA [mm]	ORIENTACE	SPECIFIKACE DVEŘNÍHO KŘÍDLA				KOVÁNÍ				U[W/m2K]	STAVĚČ	DORAZ	MADLO ZTP	POZNÁMKA
					TYP	MATERIÁL	POVRCHOVÁ ÚPRAVA	BARVA	TYP	MATERIÁL	PANIKOVÉ KOVÁNÍ	ZÁMEK					
DF 013	DVOUKŘÍDLÉ DVEŘE, PROSKLENÉ, PROSKLENÁ FASÁDA	1400	2090	L	PROSKLENÉ, DVOUKŘÍDLÉ, OTOČNÉ	Hliníkový rám s přerušeným tepelným mostem, celoplošné prosklení izol.trojsklo - čiré bezpečnostní sklo.	NÁSTŘIK PRÁŠKOVOU BARVOU	TMAVĚ ŠEDÁ	Klika - klika, rozeta, panika	Broušená nerez	PANIKOVÁ KLIKA	CYLINDRICKÁ VLOŽKA	0.9	No	Yes	Yes	Zaskleno kaleným sklem, ve výšce 800 a zároveň ve výšce 1500 mm kontrastně označeny oproti pozadí; zejména musí mít pruh ze značek o průměru nejméně 50 mm vzdálenými od sebe nejvíce 150 mm, jasně viditelnými oproti pozadí, Dveře budou doloženy funkčním testem na minimálně 200 tisíc cyklů

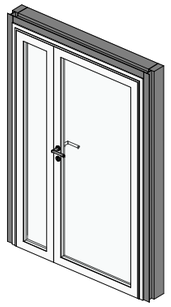

PF 39 - POHLED

1 : 50

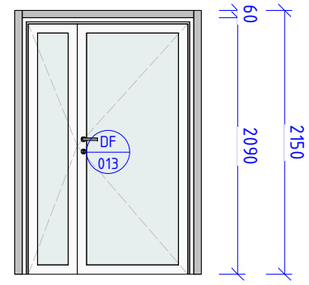

PF 39 - ŘEZ

1 : 50

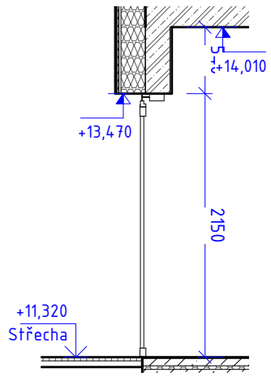

PF 39 - PŮDORYS

1 : 50

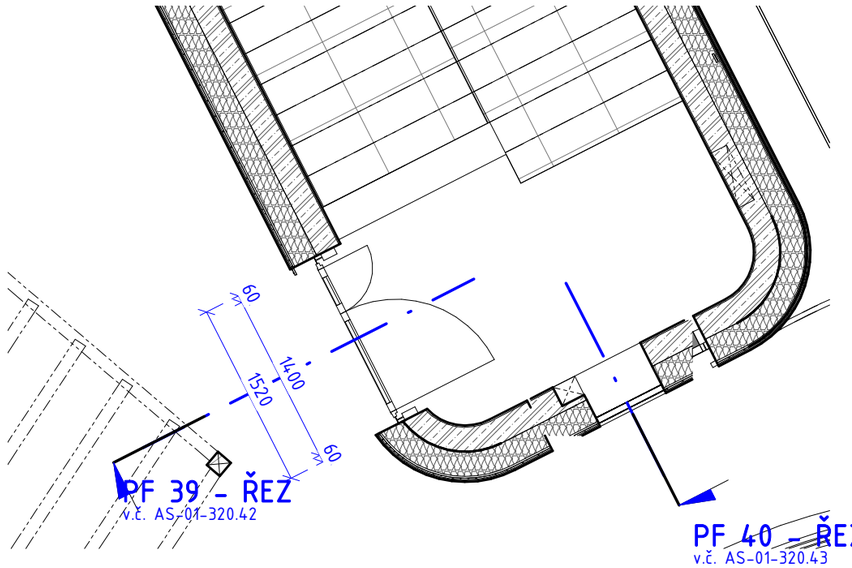

PF 39					1 : 50	AS	SO 01	AS-01-320.42
Číslo projektu	1427	Datum	4/2019	Vypracoval Ing. Matej Muňko	Měřítko	Profese	Etapa	Výkres

PROSKLENÁ FASÁDA PF 40

OZN.	NÁZEV	POPIS	PLOCHA [m2]
PF 40	LEHKÝ OBVODOVÝ PLÁŠŤ - STŘECHA	VIZ. ÚVODNÍ LIST A TZ	3,27

PF 40 - POHLED

1 : 50

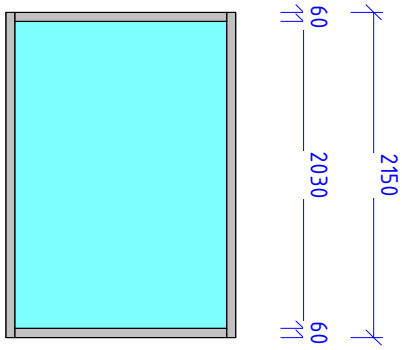

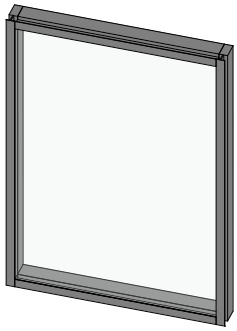

LEGENDA PROSKLENÉ FASÁDY:

ZASKLENÍ IZOLAČNÍM TROJSKLEM SE ZÁBRADELNÍ FUNKCÍ Z OBOU STRAN, SPECIFIKACE VIZ TECHNICKÁ ZPRÁVA

SLOUPEK/PŘÍČKA LOP - HLINÍK, SPECIFIKACE VIZ TECHNICKÁ ZPRÁVA

PF 40 - PŮDORYS

1 : 50

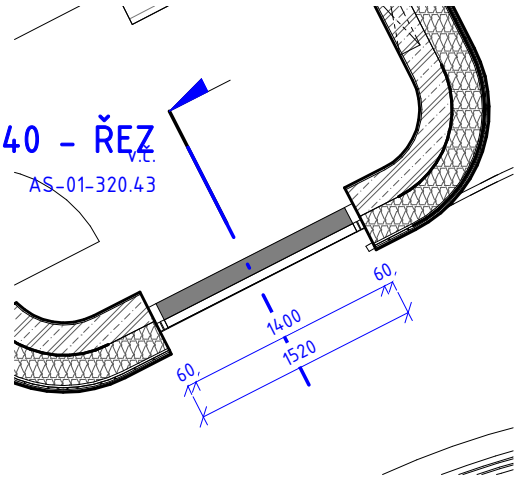

PF 40 - ŘEZ

1 : 50

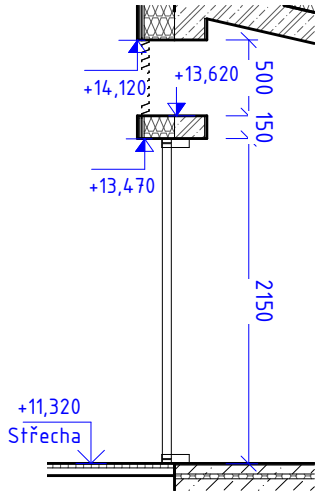

PF 40				1 : 50	AS	SO 01	AS-01-320.43
Číslo projektu	1427	Datum	4/2019	Vypracoval	Ing. Matej Muňko	Měřítko	Profese	Etapa	Výkres

PROSKLENÁ FASÁDA PF 41

OZN.	NÁZEV	POPIS	PLOCHA [m2]
PF 41	LEHKÝ OBVODOVÝ PLÁŠŤ - STŘEŠNÍ NÁSTAVBA	SVÍSLÉ OCELOVÉ SYSTÉMOVÉ LOP PROFILY 60x180 MM	41,96

ZASKLENÍ - VIZ TITULNÍ LIST - PROTIPOŽÁRNÍ PROVEDENÍ

STŘECHA 25,3m²

PŘEDPOKLÁDANÉ PROFILY - BUDE PROVEDENA DÍLENSKÁ DOKUMENTACE SE STATICKÝM VÝPOČTEM JEDNOTLIVÝCH PRVKŮ DODAVATELEM

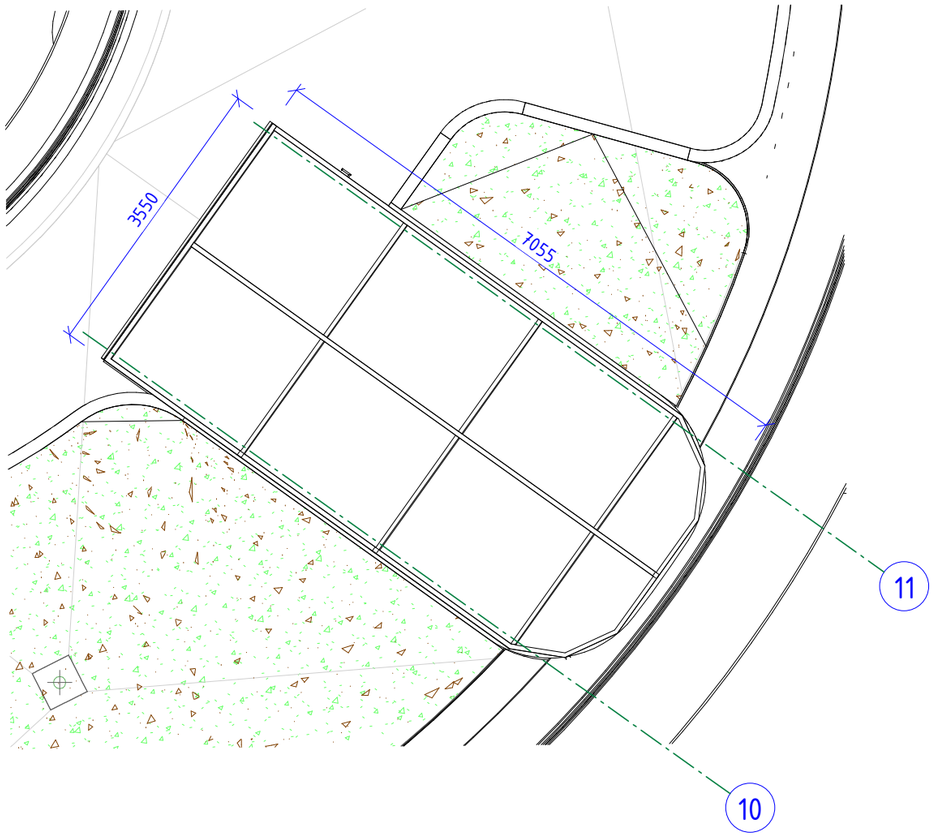

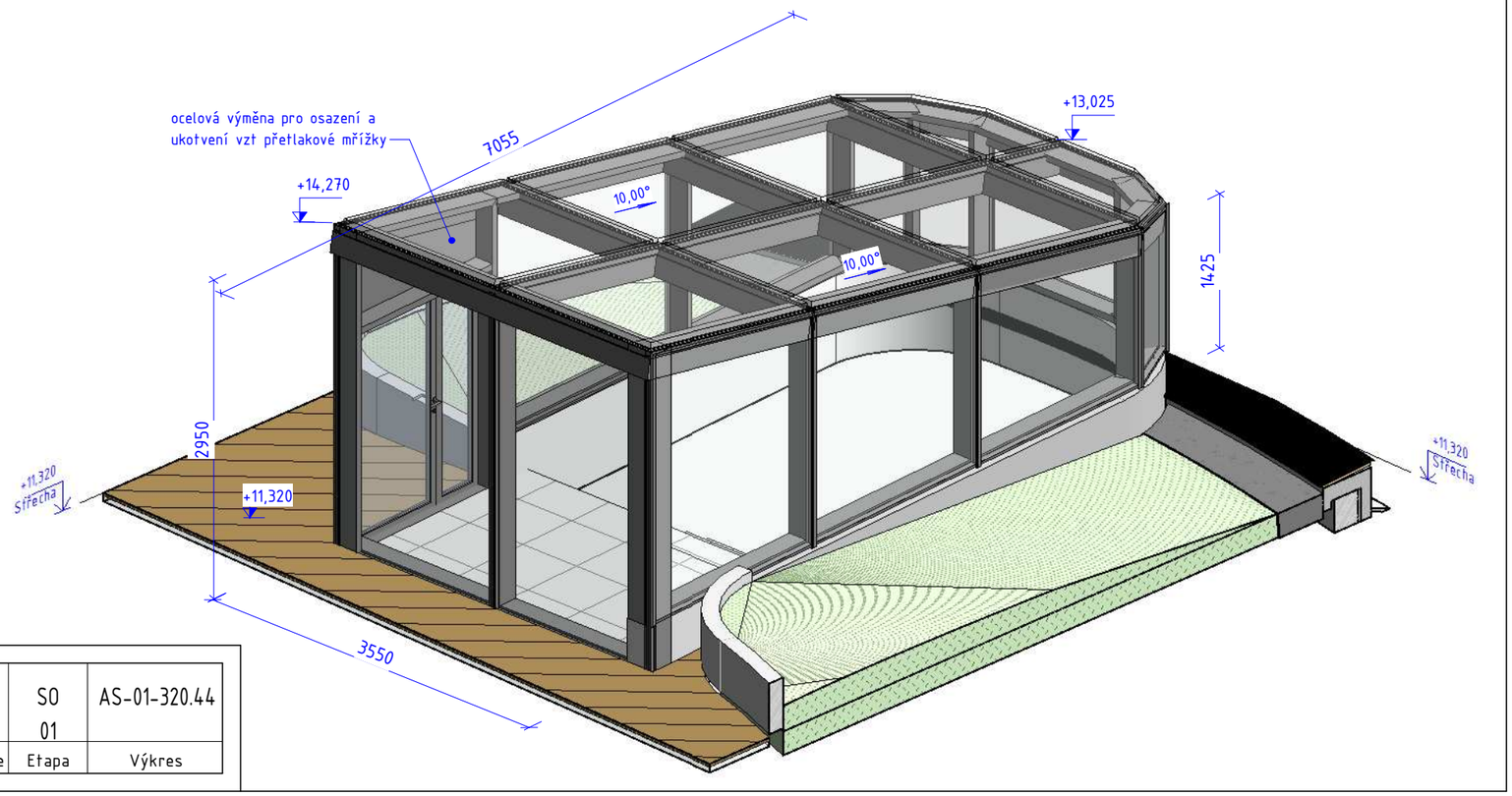

PF 41				1 : 75	AS	SO 01	AS-01-320.44
Číslo projektu 1427	Datum 4/2019	Vyplng. Jan Kubík, Ing. Martin Javůrek		Měřítko	Profese	Etapa	Výkres