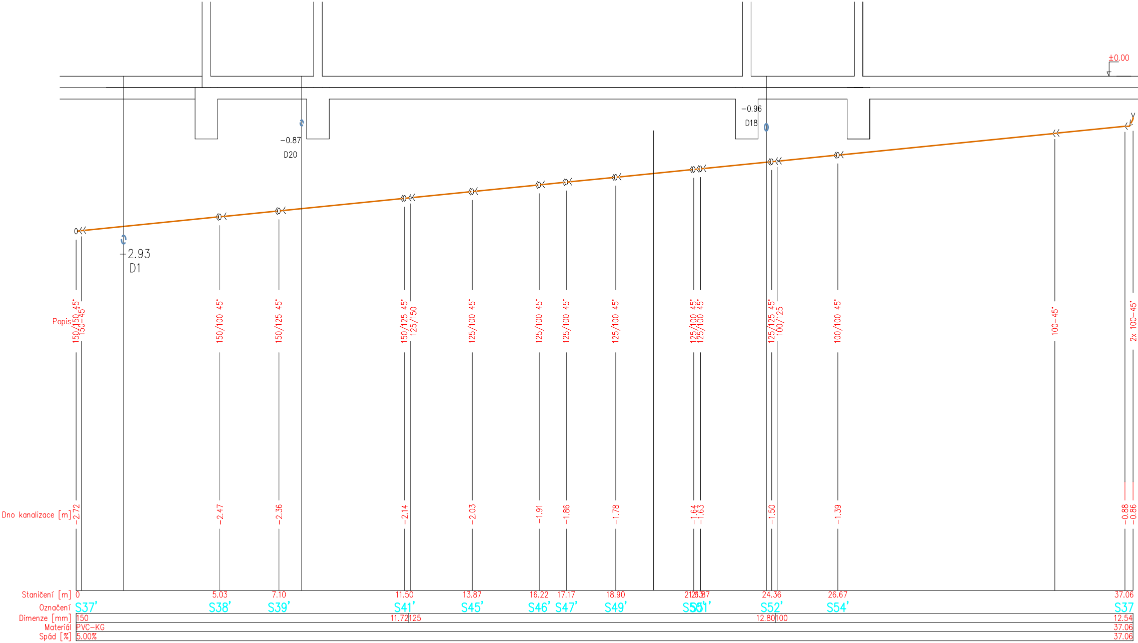
±0.00
−0.87
D20
−0.96
D18
−2.93
D1
Popis
150/150 45°
150−45°
150/100 45°
150/125 45°
150/125 45°
125/150
125/100 45°
125/100 45°
125/100 45°
125/100 45°
125/100 45°
125/100 45°
125/125 45°
100/125
100/100 45°
100−45°
2x 100−45°
Dno kanalizace [m]
−2.72
−2.47
−2.36
−2.14
−2.03
−1.91
−1.86
−1.78
−1.64
−1.63
−1.50
−1.39
−0.88
−0.86
Staničení [m]
0
5.03
7.10
11.50
13.87
16.22
17.17
18.90
21.63
21.87
24.36
26.67
37.06
Označení
S37'
S38'
S39'
S41'
S45'
S46'
S47'
S49'
S50'
S51'
S52'
S54'
S37
Dimenze [mm]
150
11.72
125
12.80
100
12.54
Materiál
PVC-KG
37.06
Spád [%]
5.00%
37.06

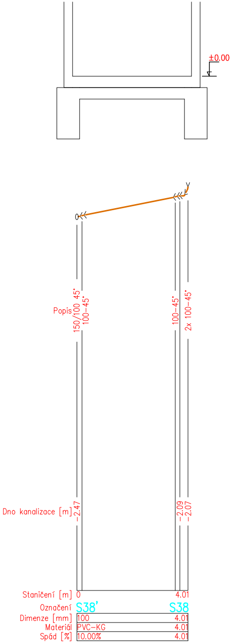
±0.00
Popis
150/100 45°
100-45°
100-45°
2x 100-45°
Dno kanalizace [m]
-2.47
-2.09
-2.07
Staničení [m]
0
4.01
Označení
S38'
S38
Dimenze [mm]
100
4.01
Materiál
PVC-KG
4.01
Spád [%]
10.00%
4.01

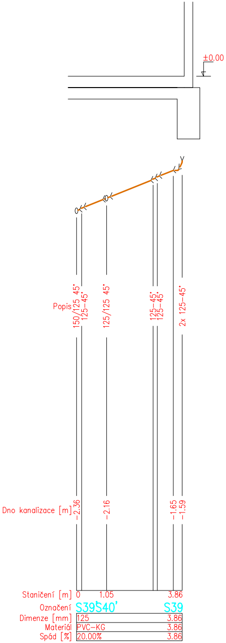
±0.00
Popis
150/125 45°
125-45°
125/125 45°
125-45°
125-45
2x 125-45°
Dno kanalizace [m]
-2.36
-2.16
-1.65
-1.59
Staničení [m]
0
1.05
3.86
Označení
S39'
S40'
S39
Dimenze [mm]
125
3.86
Materiál
PVC-KG
3.86
Spád [%]
20.00%
3.86

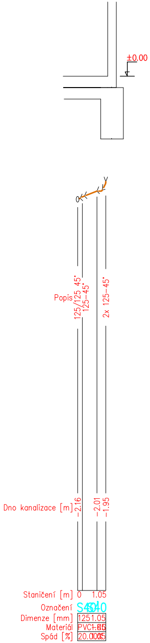
±0.00
Popis
125/125 45°
125-45°
2x 125-45°
Dno kanalizace [m]
-2.16
-2.01
-1.95
Staničení [m]
0
1.05
Označení
S40'S40
Dimenze [mm]
125
1.05
Materiál
PVC-KG
1.05
Spád [%]
20.00%
1.05

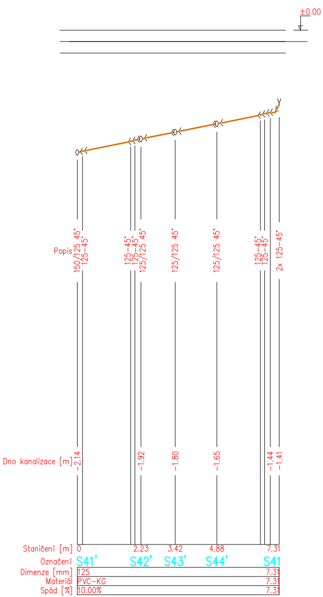
±0.00
Popis
150/125 45°
125-45°
125-45°
125-45°
125/125 45°
125/125 45°
125/125 45°
125-45°
125-45
2x 125-45°
Dno kanalizace [m]
-2.14
-1.92
-1.80
-1.65
-1.44
-1.41
Staničení [m]
0
2.23
3.42
4.88
7.31
Označení
S41'
S42'
S43'
S44'
S41
Dimenze [mm]
125
7.31
Materiál
PVC-KG
7.31
Spád [%]
10.00%
7.31

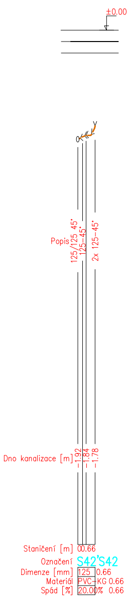
±0.00
Popis
125/125 45°
125-45°
2x 125-45°
Dno kanalizace [m]
-1.92
-1.84
-1.78
Staničení [m]
0
0.66
Označení
S42'
S42
Dimenze [mm]
125
0.66
Materiál
PVC-KG
0.66
Spád [%]
20.00%
0.66

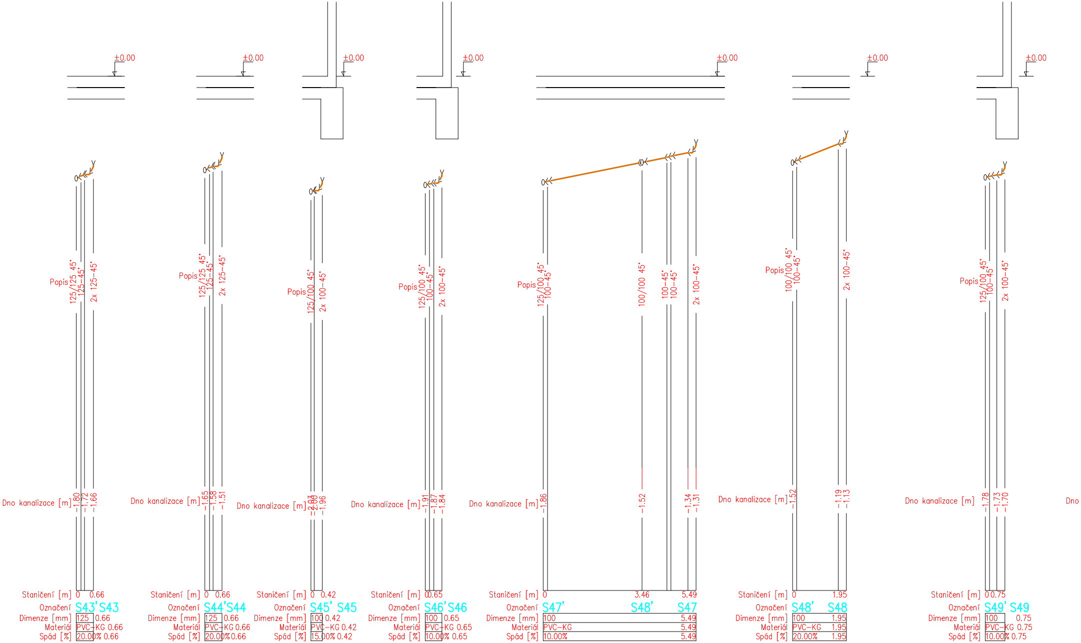
±0.00
Popis
125/125 45°
125–45°
2x 125–45°
125/100 45°
100–45°
2x 100–45°
100/100 45°
Dno kanalizace [m]
-1.80 -1.72 -1.66
-1.65 -1.58 -1.51
-2.03 -2.00 -1.96
-1.91 -1.87 -1.84
-1.86 -1.52 -1.34 -1.31
-1.52 -1.19 -1.13
-1.78 -1.73 -1.70
Dno
Staničení [m]
0 0.66
0 0.66
0 0.42
0 0.65
0 3.46 5.49
0 1.95
0 0.75
Označení
S43' S43
S44' S44
S45' S45
S46' S46
S47' S48' S47
S48' S48
S49' S49
Dimenze [mm]
Materiál
Spád [%]
125 0.66
PVC-KG 0.66
20.00% 0.66
125 0.66
PVC-KG 0.66
20.00% 0.66
100 0.42
PVC-KG 0.42
15.00% 0.42
100 0.65
PVC-KG 0.65
10.00% 0.65
100 5.49
PVC-KG 5.49
10.00% 5.49
100 1.95
PVC-KG 1.95
20.00% 1.95
100 0.75
PVC-KG 0.75
10.00% 0.75

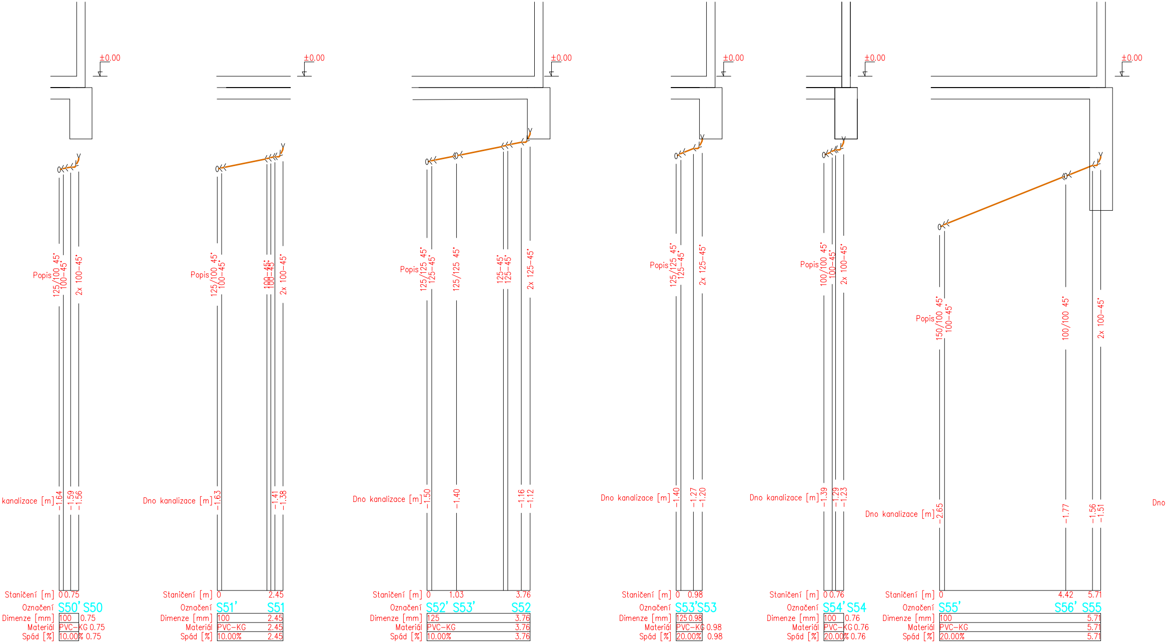
±0.00
Popis
125/100 45°
100-45°
2x 100-45°
kanalizace [m]
-1.64
-1.59
-1.56
Staničení [m]
0
0.75
Označení
S50'
S50
Dimenze [mm]
100
0.75
Materiál
PVC-KG
0.75
Spád [%]
10.00%
0.75
±0.00
Popis
125/100 45°
100-45°
100-45°
100-45°
2x 100-45°
Dno kanalizace [m]
-1.63
-1.41
-1.38
Staničení [m]
0
2.45
Označení
S51'
S51
Dimenze [mm]
100
2.45
Materiál
PVC-KG
2.45
Spád [%]
10.00%
2.45
±0.00
Popis
125/125 45°
125-45°
125/125 45°
125-45°
125-45°
2x 125-45°
Dno kanalizace [m]
-1.50
-1.40
-1.16
-1.12
Staničení [m]
0
1.03
3.76
Označení
S52'
S53'
S52
Dimenze [mm]
125
3.76
Materiál
PVC-KG
3.76
Spád [%]
10.00%
3.76
±0.00
Popis
125/125 45°
125-45°
2x 125-45°
Dno kanalizace [m]
-1.40
-1.27
-1.20
Staničení [m]
0
0.98
Označení
S53'
S53
Dimenze [mm]
125
0.98
Materiál
PVC-KG
0.98
Spád [%]
20.00%
0.98
±0.00
Popis
100/100 45°
100-45°
2x 100-45°
Dno kanalizace [m]
-1.39
-1.29
-1.23
Staničení [m]
0
0.76
Označení
S54'
S54
Dimenze [mm]
100
0.76
Materiál
PVC-KG
0.76
Spád [%]
20.00%
0.76
±0.00
Popis
150/100 45°
100-45°
100/100 45°
2x 100-45°
Dno kanalizace [m]
-2.65
-1.77
-1.56
-1.51
Staničení [m]
0
4.42
5.71
Označení
S55'
S56'
S55
Dimenze [mm]
100
5.71
Materiál
PVC-KG
5.71
Spád [%]
20.00%
5.71
Dno

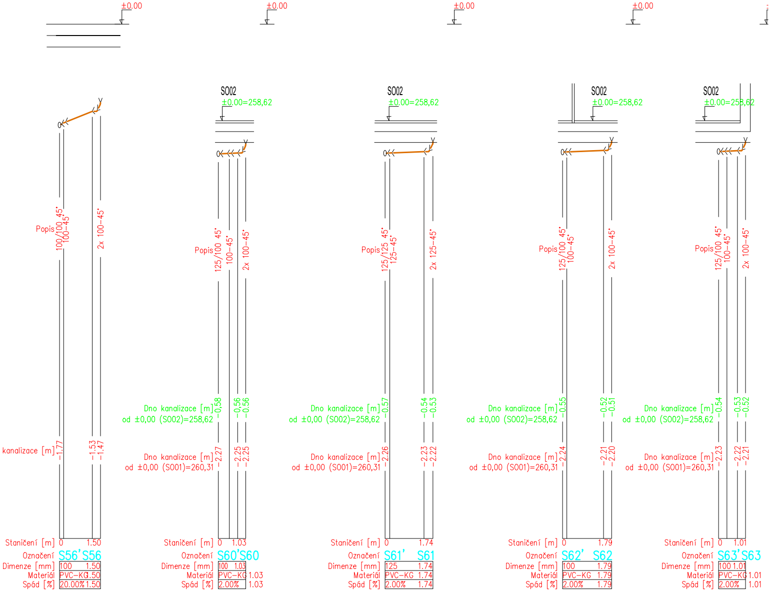
±0.00
±0.00
±0.00
±0.00
Popis
100/100 45˚
100-45˚
2x 100-45˚
kanalizace [m]
-1.77
-1.53
-1.47
Staničení [m]
0
1.50
Označení
S56'S56
Dimenze [mm]
100
1.50
Materiál
PVC-KG
1.50
Spád [%]
20.00%
1.50
SO02
±0.00=258,62
Popis
125/100 45˚
100-45˚
2x 100-45˚
Dno kanalizace [m]
od ±0,00 (SO02)=258,62
-0,58
-0,56
-0.56
Dno kanalizace [m]
od ±0,00 (SO01)=260,31
-2.27
-2.25
-2.25
Staničení [m]
0
1.03
Označení
S60'S60
Dimenze [mm]
100
1.03
Materiál
PVC-KG
1.03
Spád [%]
2.00%
1.03
SO02
±0.00=258,62
Popis
125/125 45˚
125-45˚
2x 125-45˚
Dno kanalizace [m]
od ±0,00 (SO02)=258,62
-0.57
-0.54
-0.53
Dno kanalizace [m]
od ±0,00 (SO01)=260,31
-2.26
-2.23
-2.22
Staničení [m]
0
1.74
Označení
S61'
S61
Dimenze [mm]
125
1.74
Materiál
PVC-KG
1.74
Spád [%]
2.00%
1.74
SO02
±0.00=258,62
Popis
125/100 45˚
100-45˚
2x 100-45˚
Dno kanalizace [m]
od ±0,00 (SO02)=258,62
-0.55
-0.52
-0.51
Dno kanalizace [m]
od ±0,00 (SO01)=260,31
-2.24
-2.21
-2.20
Staničení [m]
0
1.79
Označení
S62'
S62
Dimenze [mm]
100
1.79
Materiál
PVC-KG
1.79
Spád [%]
2.00%
1.79
SO02
±0.00=258,62
Popis
125/100 45˚
100-45˚
2x 100-45˚
Dno kanalizace [m]
od ±0,00 (SO02)=258,62
-0.54
-0.53
-0.52
Dno kanalizace [m]
od ±0,00 (SO01)=260,31
-2.23
-2.22
-2.21
Staničení [m]
0
1.01
Označení
S63'S63
Dimenze [mm]
100
1.01
Materiál
PVC-KG
1.01
Spád [%]
2.00%
1.01

LEGENDA ČAR

→	NOVÁ SPLAŠKOVÁ KANALIZACE - PVC KG / PP HT
- - -	NOVÁ SPLAŠKOVÁ KANALIZACE - VÝTLAK - HDPE
→	NOVÁ TUKOVÁ KANALIZACE - PVC KG / PP HT
- - → - -	NOVÁ DEŠŤOVÁ KANALIZACE - PVC KG / PP HT
RŠst	STÁVAJÍCÍ REVIZNÍ ŠACHTA KANALIZAČNÍ PŘÍPOJKY- BUDE ZREKONSTRUOVÁNA
ŠT1,2	NOVÁ REVIZNÍ ŠACHTA PRO ČISTÍCÍ KUS SPLAŠKOVÉ, TUKOVÉ KANALIZACE - VNITŘNÍ ROZMĚR š.800 x dl.1000 /HL. DLE KANALIZACE, S POKLOPEM 600x900 mm - DODÁVKA STAVBY, ČISTÍCÍ KUS - DODÁVKA ZTI
RŠD1	NOVÁ REVIZNÍ ŠACHTA AREÁLOVÉ DEŠŤOVÉ KANALIZACE, PLASTOVÁ DN 400, S PŘÍTOKEM, ODTOK DN200, LITINOVÝ POKLOP DN 400, ŘEŠENO SAMOSTATNĚ - OBJEKT IO 401 AREÁLOVÉ ROZVODY KANALIZACE DEŠŤOVÉ
RŠD2	NOVÁ REVIZNÍ ŠACHTA AREÁLOVÉ DEŠŤOVÉ KANALIZACE, PLASTOVÁ DN 400, PŘÍMÁ, ODTOK DN150, LITINOVÝ POKLOP DN 400 ŘEŠENO SAMOSTATNĚ - OBJEKT IO 401 AREÁLOVÉ ROZVODY KANALIZACE DEŠŤOVÉ
RŠD 3,4	NOVÁ REVIZNÍ ŠACHTA AREÁLOVÉ DEŠŤOVÉ KANALIZACE PLASTOVÁ DN 400, S PŘÍTOKEM, ODTOK DN150, LITINOVÝ POKLOP DN 400, ŘEŠENO SAMOSTATNĚ - OBJEKT IO 401 AREÁLOVÉ ROZVODY KANALIZACE DEŠŤOVÉ
RŠS 1-3	NOVÁ REVIZNÍ ŠACHTA AREÁLOVÉ SPLAŠKOVÉ KANALIZACE, PLASTOVÁ DN 400, DNO PŘÍMÉ, ODTOK DN 150, LITINOVÝ POKLOP DN400, - ŘEŠENO SAMOSTATNĚ - OBJEKT IO 411 AREÁLOVÉ ROZVODY KANALIZACE SPLAŠKOVÉ
LT	NOVÝ DVOUPLÁŠŤOVÝ LAPÁK TUKU, VEL. 2NG, TŘÍDA ZATÍŽE C 250kN
RN	NOVÁ RETENČNÍ NÁDRŽ ŽB MONOLITICKÁ dl.6,5 x š.3,7 x v.1.5 + 0,5m, UŽITNÝ OBJEM 35,6m3, TŘÍDA ZATÍŽENÍ 2 250 kN, ŘEŠENO SAMOSTATNĚ - OBJEKT IO 401 AREÁLOVÉ ROZVODY KANALIZACE DEŠŤOVÉ
UV	ULIČNÍ VPUST - DODÁVKA OBJEKTU IO 200, IO 201 KOMUNIKACE A ZPEVNĚNÉ PLOCHY
LŽ	LINIOVÝ ŽLAB - DODÁVKA OBJEKTU IO 200, IO 201 KOMUNIKACE A ZPEVNĚNÉ PLOCHY

0,000 = 260,310 m n.m. B.P.V.

generální projektant

Atelier 99 s.r.o.
Purkyňova 71/99
612 00 Brno

projektant části

CM projekt, s.r.o.
Bratislavská 866/5, 693 01 Hustopeče
Sladkého 13, 617 00 Brno
www.cmprojekt.cz

architekt	Ing. arch. Dana Lošťáková	vypracoval	Renata Fronková
HIP	Ing. Martin Jeřábek	kreslil	Renata Fronková
kontroloval	Aleš Palát	zodp. projektant	Marek Cabal

stavebník	Jihomoravský kraj, Žerotínovo náměstí 3, 601 82 Brno	dokument	17-33
místo stavby	Ulice Marie Hübnerové 1, Brno-Řečkovice	datum	03/2019
		formát	10xA4
název stavby	**REKONSTRUKCE AREÁLU ZŠ HAPALOVA - MARIE HÜBNEROVÉ**	stupeň	DPS
		revize	00
objekt	**SO 01 OBJEKT ŠKOLY**		
část	**D.1.4a - TECHNIKA PROSTŘEDÍ STAVEB - ZTI**	měřítko	**1:50**
název dokumentu	**PODÉLNÉ PROFILY KANALIZACE SPLAŠKOVÉ S37-S63**	číslo přílohy	**116**