ag.č. 024081/14/ORR/1

„Dodatek č. 1“
ke Smlouvě o dílo - Dodávka expozice vč. instalace Moravian Science Centre Brno“

(ag. č.024081/14/ORR)

uzavřené dne 29.4.2014 mezi uvedenými smluvními stranami podle ustanovení § 536 a násl. zákona č. 513/1991 Sb., obchodní zákoník, ve znění pozdějších předpisů,

Jihomoravský kraj

IČO:	70888337
Se sídlem:	Brno, Žerotínovo nám. 3/5, PSČ 601 82
Jednající:	Mgr. Václavem Božkem, CSc., náměstkem hejtmana jihomoravského kraje, na základě svěření Zastupitelstvem Jihomoravského kraje ze dne 21.6.2012, usnesením č. 1962/12/Z30
Bankovní spojení:	Komerční banka, a.s., pobočka Brno-město
Číslo účtu:	27-7503190207/0100

(dále jen **„Objednatel“** nebo **„Zadavatel“**)

a

Sun Drive, s.r.o.

IČO:	26273896
Se sídlem:	Chudčice 28, 664 71

Zapsaná v obchodní rejstříku vedeném Krajským soudem v Brně, oddíl C, vložka 41326

Jednající:	Ing. Petrem Petkovským, jednatelem
Bankovní spojení:	Československá obchodní banka
Číslo účtu:	175075960/0300

(dále jen **„Zhotovitel“** nebo **„Uchazeč“**)

I. Účel dodatku

Účelem Dodatku č. 1 je sjednání rozsahu nových prací nezbytných k realizaci expozice projektu Moravian Science Centre Brno, jejichž potřeba vyvstala v souvislosti s napojením expozice projektu Moravian Science Centre Brno na stavbu Moravian Science Centre Brno, přičemž tyto nemohou být technicky odděleny od dodávky expozice projektu Moravian Science Centre.
Rozsah nových prací je dán obsahem změnových listů, které jsou nedílnou součástí Dodatku č. 1.

II. Předmět dodatku

Smluvní strany se dohodly na těchto změnách Smlouvy o dílo uzavřené dne 29. 4. 2014:

II.1 Článek I. **Předmět smlouvy** se doplňuje o nový odst. 1.5, který zní:
„1.5 Předmětem této smlouvy jsou dále tyto dodávky:
- dodání silnoproudé rozvody,
- dodání rozvaděče k exponátům,

- dodání zdvih pro imobilní občany,
- doplnění přípojných míst pro rack,
- dodání napájení pro exponáty,
- doplnění a změny v části NN a SLB v souvislosti se změnami instalací určených pro expozice."

II.2 Článek III. **Cena díla** odst. 3.1, který zní:
„3.1 Cena Díla dle této Smlouvy je smluvními stranami stanovena dohodou jako maximální a nepřekročitelná ve výši

107 075 000,- Kč

(slovy: sto sedm milionů sedmdesát pět tisíc korun českých)

bez daně z přidané hodnoty s tím, že zákonná daň z přidané hodnoty bude účtována k ceně za dílo podle právních předpisů platných k okamžiku poskytnutí zdanitelného plnění."

se nahrazuje textem
„3.1 Cena Díla dle této Smlouvy je smluvními stranami stanovena dohodou jako maximální a nepřekročitelná ve výši

109 073 490,- Kč

(slovy: sto devět milionů sedmdesáttři tisíc čtyřistadevadesát korun českých)

bez daně z přidané hodnoty s tím, že zákonná daň z přidané hodnoty bude účtována k ceně za dílo podle právních předpisů platných k okamžiku poskytnutí zdanitelného plnění."

III. Závěrečná ujednání

III.1 Ostatní ustanovení smlouva o dílo Dodatkem č. 1 nedotčená zůstávají v platnosti v původním znění.

III.2 Dodatek č. 1 je vyhotoven ve čtyřech stejnopisech, z nichž každý má platnost originálu. Každá ze smluvních stran obdrží po dvou vyhotoveních.

III.3 Nedílnou součástí Dodatku č. 1 jsou tyto přílohy:
Příloha č. 1 – Změnový list č. 1
Příloha č. 2 – Změnový list č. 2
Příloha č. 3 – Změnový list č. 3
Příloha č. 4 – Změnový list č. 4
Příloha č. 5 – Změnový list č. 5
Příloha č. 6 – Změnový list č. 6
Příloha č. 7 – Změnový list č. 7
Příloha č. 8 – Změnový list č. 8
Příloha č. 9 – Změnový list č. 9
Příloha č. 10 – Změnový list č. 10
Příloha č. 11 – Změnový list č. 11

III.4 Dodatek č. 1 nabývá platnosti i účinnosti dnem podpisu oběma smluvními stranami.

III.5 Smluvní strany se s obsahem Dodatku č. 1 seznámily a souhlasí s ním.

Doložka dle ustanovení § 23 zákona č. 129/2000 Sb., o krajích (krajské zřízení), ve znění pozdějších předpisů:

Dodatek č. 1 byl schválen Radou Jihomoravského kraje dne 11.11.2014 na 78. schůzi usnesením č. 5257/14/R 78.

V Brně dne 12.11.2014

Jihomoravský kraj
Mgr. Václav Božek, CSc.
náměstek hejtmana

Jihomoravský kraj
Žerotínovo nám. 3/5
601 82 Brno
-23-

V Brně dne 11.11.2014

Sun Drive s.r.o.
Ing. Petr Petkovský
jednatel

Sun Drive
Sun Drive s.r.o.
Chudčice 28, CZ - 664 71
IČO 26273896
DIČ CZ26273896
ev.č. 4

MSCB ZMĚNOVÉ LISTY

Změnová koordinační dokumentace slaboproudých a silnoproudých rozvodů - projekt Moravian Science Centre Brno

	Název změny	číslo změny	Předáno dne	Náklady v Kč bez DPH
1	Změna tras v mezipodlaze expozice, navýšení počtu zásuvek 230V IP65 a kabelů 400V	Kell 01		264 476 Kč
2	Změna tras v mezipodlaze expozice, navýšené délky tras SK	Kell 02		208 675 Kč
3	Rozváděč RE00.04 - změna jištění pro zásuvky 400V a doplnění proudových chráničů	Kell 03		21 495 Kč
4	Doplnění přípojných míst pro rack	Kell 04		12 680 Kč
5	Rozváděč RE04.01 - změna jističů pro zásuvky instalované na konzole stropního nosníku a doplnění kabelu 400V	Kell 05		12 077 Kč
6	Doplnění a změny v části NN v souvislosti se změnami instalací určených pro expozice	Kell 06		712 787 Kč
7	DT u zdvihu pro imobilní z prostoru expozice a z Divadla vědy	Kell 07		27 153 Kč
8	Napájecí vedení pro MRAK	Kell 08		22 149 Kč
9	Doplnění zásuvky do podhledu recepce	Kell 09		3 506 Kč
10	Doplneni zásuvky pro exponát dětská sušička	Kell 10		6 626 Kč
11	Doplnění a změny v části SLB v souvislosti se změnami instalací určených pro expozice a doplnění RMS v hlavní serverovně	Kell 11		706 866 Kč
	SOUČET CELKOVÝCH NÁKLADŮ BEZ DPH			**1 998 490 Kč**

MORAVIAN SCIENCE CENTRE BRNO

Projekt registrační číslo: CZ.1.05/3.2.00/09.0163

Technický list změny č. Kell 01

MINISTERSTVO ŠKOLSTVÍ, MLÁDEŽE A TĚLOVÝCHOVY

EVROPSKÁ UNIE
EVROPSKÝ FOND PRO REGIONÁLNÍ ROZVOJ
INVESTICE DO VAŠÍ BUDOUCNOSTI

2007-13
OP Výzkum a vývoj pro inovace

Technický list změny (TLZ) č.:

Kell 01

Datum předložení TLZ: 30.7.2014

SoD č.:

Ze dne: 24.7.2014

Projekt registrační číslo: CZ.1.05/3.2.00/09.0163

Stavba: MORAVIAN SCIENCE CENTRE BRNO

Objekt: Technický projekt pro provedení expozice - elektroinstalace

Název změny: Změna tras v mezipodlaze expozice, navýšení počtu zásuvek 230V IP65 a kabelů

Důvod změny (vyjádření projektanta realizační dokumentace):

V rámci koordinace profesí při kladení zdvojené podlahy byly položeny žlaby pro vedení kabeláží novým způsobem na základě technického návrhu rozmístění exponátů na ploše. Z technického řešení vyplynula nutnost doplnění 76 ks zásuvek 230V IP 65 a dále kabeláž pro obvody 400V a schází kabely pro obvody 230V.

Popis změny:

Žlaby na podlaze pavilonu byly položeny způsobem zakresleným v příloze. Navíc bude v prostoru pavilonu instalováno 76 ks zásuvek 230V IP 65, dále 340m kabelu CXKH J 5x6 mm2 (pro zásuvkové obvody 400V 32A) a 18 m kabelu CXKH J 5x10 mm2 (pro zásuvkový obvod 400V 63A). Dále ve výkazu výměr schází 1430 m kabelu CHXH J 3x2,5

Vyjádření projektanta předchozí části projektové dokumentace ke změně:

Změna má vliv do následujících profesí:

Elektro

Přílohy:

VERZE 1.0

MINISTERSTVO ŠKOLSTVÍ, MLÁDEŽE A TĚLOVÝCHOVY

EVROPSKÁ UNIE
EVROPSKÝ FOND PRO REGIONÁLNÍ ROZVOJ
INVESTICE DO VAŠÍ BUDOUCNOSTI

2007-13
OP Výzkum a vývoj pro Inovace

Položkový rozpočet ,dodatek k projektové dokumentace.

Změna má vliv na dokumentaci pro provádění staby : **ANO**

Změna řešena : ANO/~~NE~~	Dodatek č.	01
	Stavební objekt	EXPOZICE m.č. 1.21
	Část PD :	1NP
	Název :	Půdorys 1NP
	Výkres (číslo) :	E.1.02 k1

Časový dopad oproti původnímu řešení:		**bez dopadu**

Cenový dopad:	Odpočet:	
	Připočet:	264 476 Kč
	Celkem: Bez DPH	264 476,00 Kč
	Celkem: vč. DPH 21%	320 015,96 Kč

Detailní výkaz výměr je součástí položkového rozpočtu

	Jméno	Datum	Podpis	Razítko
Za objednavatele (IR):	Ing, Miloš Pydych			
Za zhotovitele:	SunDrive - Petr Petkovský			

VERZE 1.0

MINISTERSTVO ŠKOLSTVÍ, MLÁDEŽE A TĚLOVÝCHOVY

EVROPSKÁ UNIE
EVROPSKÝ FOND PRO REGIONÁLNÍ ROZVOJ
INVESTICE DO VAŠÍ BUDOUCNOSTI

2007-13
OP Výzkum a vývoj pro inovace

www.kell.cz v2

KELL s.r.o.
Mlýnská 326/13, 602 00 Brno
info@kell.cz

AKCE:
MSC B rno

Změna tras v mezipodlaze expozice, navýšení počtu zásuvek 230V IP65 a kabelů

ZÁKAZNÍK:
Jihomoravský kraj

Dodávky		množství	cena za položku	cena celkem
Zásuvka 230V, IP 65,	m	76	492 Kč	37 378 Kč
Kabel CXKH J 3x2,5 mm²	m	1430	42 Kč	60 460 Kč
Kabel CXKH J 5x6 mm²	m	340	107 Kč	36 244 Kč
Kabel CXKH J 5x10 mm²	m	18	171 Kč	3 070 Kč
Cena celkem				137 152 Kč

Montážní práce		množství	cena za položku	cena celkem
Zásuvka 230V, IP 65,	m	76	104 Kč	7 892 Kč
Kabel CXKH J 3x2,5 mm²	m	1430	12 Kč	16 874 Kč
Kabel CXKH J 5x6 mm²	m	340	24 Kč	8 177 Kč
Kabel CXKH J 5x10 mm²	m	18	26 Kč	468 Kč
Cena celkem				33 411 Kč

Ostatní náklady		množství	cena za položku	cena celkem
Pomocný mat.		5%	137 152 Kč	6 858 Kč
Vnitrostaveništní doprava		3%	33 411 Kč	1 002 Kč
PPV		6%	170 563 Kč	10 234 Kč
Úprava stávajících tras	kpl	1	60 000 Kč	60 000 Kč
Ukončení vodičů	kpl	1	820 Kč	820 Kč
Revizní práce	kpl	1	15 000 Kč	15 000 Kč
Ostatní náklady				93 914 Kč

Cena celkem bez DPH	**264 476 Kč**

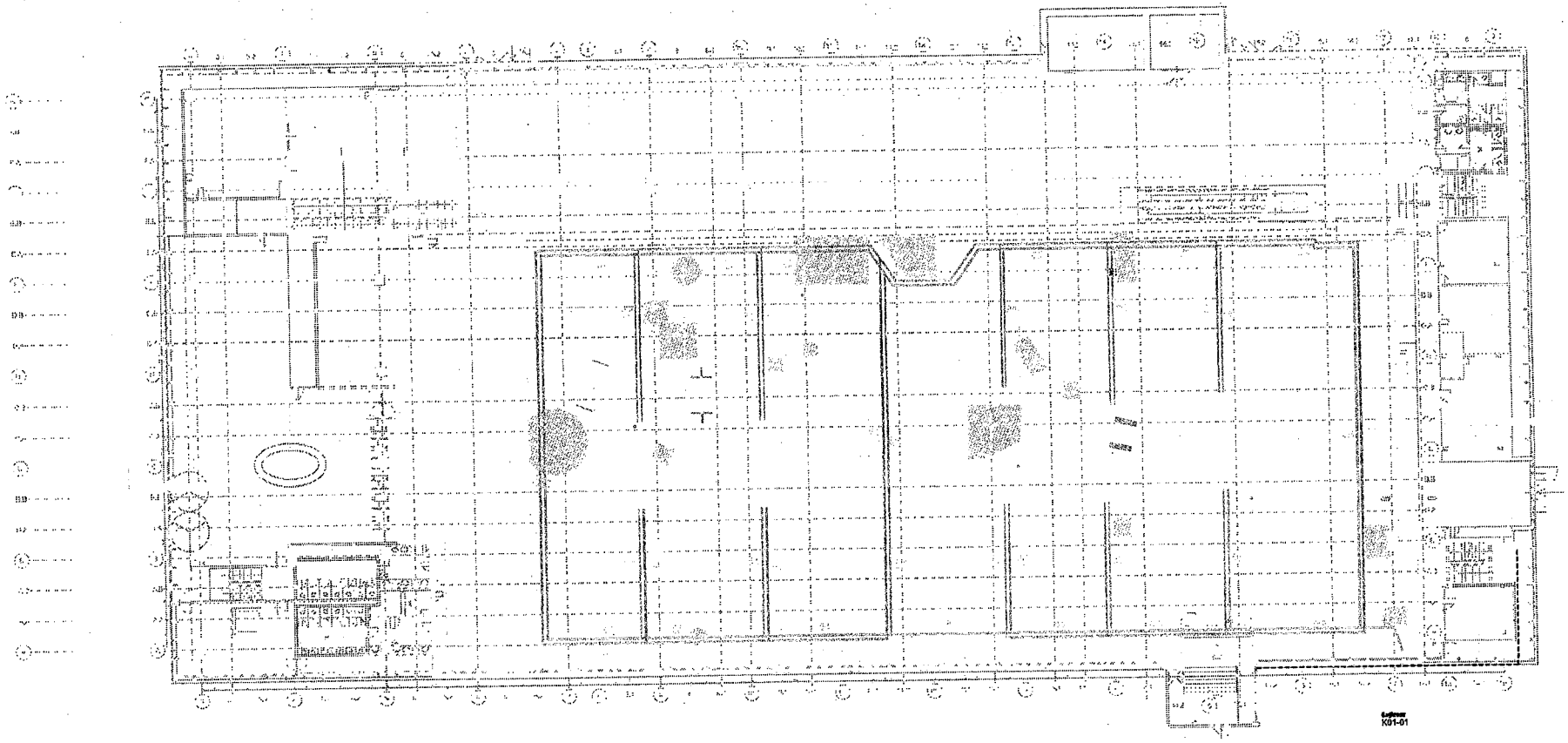

MORAVIAN SCIENCE CENTRE BRNO

Projekt registrační číslo: CZ.1.05/3.2.00/09.0163

Technický list změny č. Kell 02

MINISTERSTVO ŠKOLSTVÍ, MLÁDEŽE A TĚLOVÝCHOVY

EVROPSKÁ UNIE
EVROPSKÝ FOND PRO REGIONÁLNÍ ROZVOJ
INVESTICE DO VAŠÍ BUDOUCNOSTI

2007-13
OP Výzkum a vývoj pro Inovace

Technický list změny (TLZ) č.:

Kell 02

Datum předložení TLZ: 30.7.2014

SoD č.:

Ze dne: 25.7.2014

Projekt registrační číslo: CZ.1.05/3.2.00/09.0163

Stavba: MORAVIAN SCIENCE CENTRE BRNO

Objekt: Technický projekt pro provedení expozice - elektroinstalace

Název změny: Navýšení délky strukturované kabeláže z důvodu změny kabelových tras

Důvod změny (vyjádření projektanta realizační dokumentace):

V rámci koordinace profesí při kladení zdvojené podlahy byly položeny žlaby pro vedení kabeláží dle změnového listu číslo KELL 1. Z tohoto důvodu došlo k nutnosti navýšení metrů vedení datové kabeláže.

Popis změny:

Navýšení datového kabelu UTP Cat.6 LSZH o 6 525m.

Vyjádření projektanta předchozí části projektové dokumentace ke změně:

V realizační projektové dokumentaci se nedaly předpokládat změny, ke kterým došlo z důvodu koordinace s ostatními profesemi během stavby.

Změna má vliv do následujících profesí:

Slaboproud

Přílohy:

Položkový rozpočet.

Změna má vliv na dokumentaci pro provádění staby : **ANO**

Změna řešena : ANO/~~NE~~

Dodatek č.	02
Stavební objekt :	EXPOZICE, m.č. 1.21
Část PD :	1NP
Název :	Půdorys 1NP
Výkres (číslo) :	K02-01

MINISTERSTVO ŠKOLSTVÍ, MLÁDEŽE A TĚLOVÝCHOVY

EVROPSKÁ UNIE
EVROPSKÝ FOND PRO REGIONÁLNÍ ROZVOJ
INVESTICE DO VAŠÍ BUDOUCNOSTI

2007-13
OP Výzkum a vývoj pro inovace

Časový dopad oproti původnímu řešení:		**bez dopadu**

Cenový dopad:	Odpočet:	
	Přípočet:	208 675 Kč
	Celkem: Bez DPH	208 675,00 Kč
	Celkem: vč. DPH 21%	252 496,75 Kč

Detailní výkaz výměr je součástí položkového rozpočtu

	Jméno	Datum	Podpis	Razítko
Za objednavatele (IR):	Ing, Miloš Pydych			
Za zhotovitele:	SunDrive - Petr Petkovský			

MINISTERSTVO ŠKOLSTVÍ, MLÁDEŽE A TĚLOVÝCHOVY

EVROPSKÁ UNIE
EVROPSKÝ FOND PRO REGIONÁLNÍ ROZVOJ
INVESTICE DO VAŠÍ BUDOUCNOSTI

2007-13
OP Výzkum a vývoj pro inovace

KELL s.r.o.
Mlýnská 326/13, 602 00 Brno
info@kell.cz

AKCE:
MSC Brno
Navýšení délky strukturované kabeláže z důvodu změny kabelových tras

ZMĚNOVÝ LIST Č.02

ZÁKAZNÍK:
Jihomoravský kraj

Dodávky		množství	cena za položku	cena celkem
Kabel UTP Cat.6 LSZH	m	6525	10 Kč	65 250 Kč
Drobný a pomocný materiál	kpl	1	1 500 Kč	1 500 Kč
Cena celkem				66 750 Kč

Montážní práce		množství	cena za položku	cena celkem
Kabel UTP Cat.6 LSZH	m	6525	9 Kč	58 725 Kč
Přeložka kabelové trasy	kpl	1	12 000 Kč	12 000 Kč
Přeložky sdělovacích kabeláží	kpl	1	63 000 Kč	63 000 Kč
Nezměřitelné a pomocné pracovní úkony	hod	2	350 Kč	700 Kč
Cena celkem				134 425 Kč

Ostatní náklady		množství	cena za položku	cena celkem
Úprava tras	kpl	1	5 000 Kč	5 000 Kč
Dopravní a přepravní náklady	kpl	1	2 500 Kč	2 500 Kč
Ostatní náklady				7 500 Kč

Cena celkem bez DPH	**208 675 Kč**

č.výkresu

K02-01

MORAVIAN SCIENCE CENTRE BRNO

Projekt registrační číslo: CZ.1.05/3.2.00/09.0163

Technický list změny č. Kell 03

MINISTERSTVO ŠKOLSTVÍ, MLÁDEŽE A TĚLOVÝCHOVY

EVROPSKÁ UNIE
EVROPSKÝ FOND PRO REGIONÁLNÍ ROZVOJ
INVESTICE DO VAŠÍ BUDOUCNOSTI

2007-13
OP Výzkum a vývoj pro Inovace

Technický list změny (TLZ) č.:

Kell 03

Datum předložení TLZ: 30.7.2014

SoD č.:

Ze dne: 24.7.2014

Projekt registrační číslo: CZ.1.05/3.2.00/09.0163

Stavba: MORAVIAN SCIENCE CENTRE BRNO

Objekt: ELEKTROINSTALACE A HROMOSVOD

Název změny: Rozváděč RE00.04 - změna jištění pro zásuvky 400V a doplnění proudových chráničů.

Důvod změny (vyjádření projektanta realizační dokumentace):

V realizační dokumentaci ELEKTROINSTALACE HROMOSVOD, jsou na výkrese rozváděče RE00.04 pro vývody WLE47 až WLE50 jističe 40B/3. Rozváděč byl dle této dokumentace již zhotoven v rámci stavby. Protože tyto vývody v rozvaděči jsou zakončeny zásuvkami 32A, je nutné jističe v rozvaděči dolnit jističi o maximální hodnotě 32A. Dále budou na tyto vývody doplněny proudové chrániče OFI-40-4-100AC, dle doporučení ČSN 33 2130, ed.2, čl. 5.3.11.

Popis změny:

Jističe F13 až F16, 40B/3 budou demontovány a doplněny jističi 32B/3 . Dále budou na tyto vývody doplněny proudové chrániče OFI-40-4-100AC z důvodů standardu bezpečnosti.

Vyjádření projektanta předchozí části projektové dokumentace ke změně:

Změna má vliv do následujících profesí:

Elektro

Přílohy:

VERZE 1.0

MINISTERSTVO ŠKOLSTVÍ, MLÁDEŽE A TĚLOVÝCHOVY

EVROPSKÁ UNIE
EVROPSKÝ FOND PRO REGIONÁLNÍ ROZVOJ
INVESTICE DO VAŠÍ BUDOUCNOSTI

2007-13
OP Výzkum a vývoj pro inovace

Položkový rozpočet ,dodatek k projektové dokumentace.

Změna má vliv na dokumentaci pro provádění staby :	**ANO**

Změna řešena : ANO/~~NE~~	Dodatek č.	03
	Stavební objekt	Rozváděč RE00.04
	Část PD :	4NP
	Název :	Rozváděč RE00.04
	Výkres (číslo) :	0837_05_10_125D_04

Časový dopad oproti původnímu řešení:		**bez dopadu**

Cenový dopad:	Odpočet:	
	Připočet:	21 495 Kč
	Celkem: Bez DPH	21 495,00 Kč
	Celkem: vč. DPH 21%	26 008,95 Kč

Detailní výkaz výměr je součástí položkového rozpočtu

	Jméno	Datum	Podpis	Razítko
Za objednavatele (IR):	Ing, Miloš Pydych			
Za zhotovitele:	SunDrive-Petkovsky			

MINISTERSTVO ŠKOLSTVÍ, MLÁDEŽE A TĚLOVÝCHOVY

EVROPSKÁ UNIE
EVROPSKÝ FOND PRO REGIONÁLNÍ ROZVOJ
INVESTICE DO VAŠÍ BUDOUCNOSTI

2007-13
OP Výzkum a vývoj pro inovace

www.kell.cz v1

KELL s.r.o.
Mlýnská 326/13, 602 00 Brno
info@kell.cz

AKCE:
MSC B rno
Rozváděč RE00.04 - změna jištění pro zásuvky 400V a doplnění proudových chráničů

ZÁKAZNÍK:
Jihomoravský kraj

Dodávky		množství	cena za položku	cena celkem
Jistič 32B/3	m	4	1 125 Kč	4 498 Kč
FI-40-4 100AC	m	4	2 279 Kč	9 116 Kč
propojovací materiál	kpl	1	390 Kč	390 Kč
Cena celkem				14 004 Kč

Montážní práce		množství	cena za položku	cena celkem
Úprava rozváděče	kpl	1	4 680 Kč	4 680 Kč
Cena celkem				4 680 Kč

Ostatní náklady		množství	cena za položku	cena celkem
Pomocný mat.		5%	14 004 Kč	700 Kč
Vnitrostaveništní doprava		3%	4 680 Kč	140 Kč
PPV		6%	18 684 Kč	1 121 Kč
Úprava tras	kpl	0	0 Kč	0 Kč
Ukončení vodičů	kpl	0	0 Kč	0 Kč
Revizní práce	kpl	1	850 Kč	850 Kč
Ostatní náklady				2 812 Kč

Cena celkem bez DPH	**21 495 Kč**

DODÁVKA STAVEBNÍ ELEKTOINSTALACE
– UPRAVENO DLA POŽADAVKŮ EXPOZICE

DODÁVKA EXPOZICE
REZERVA 6 modulů

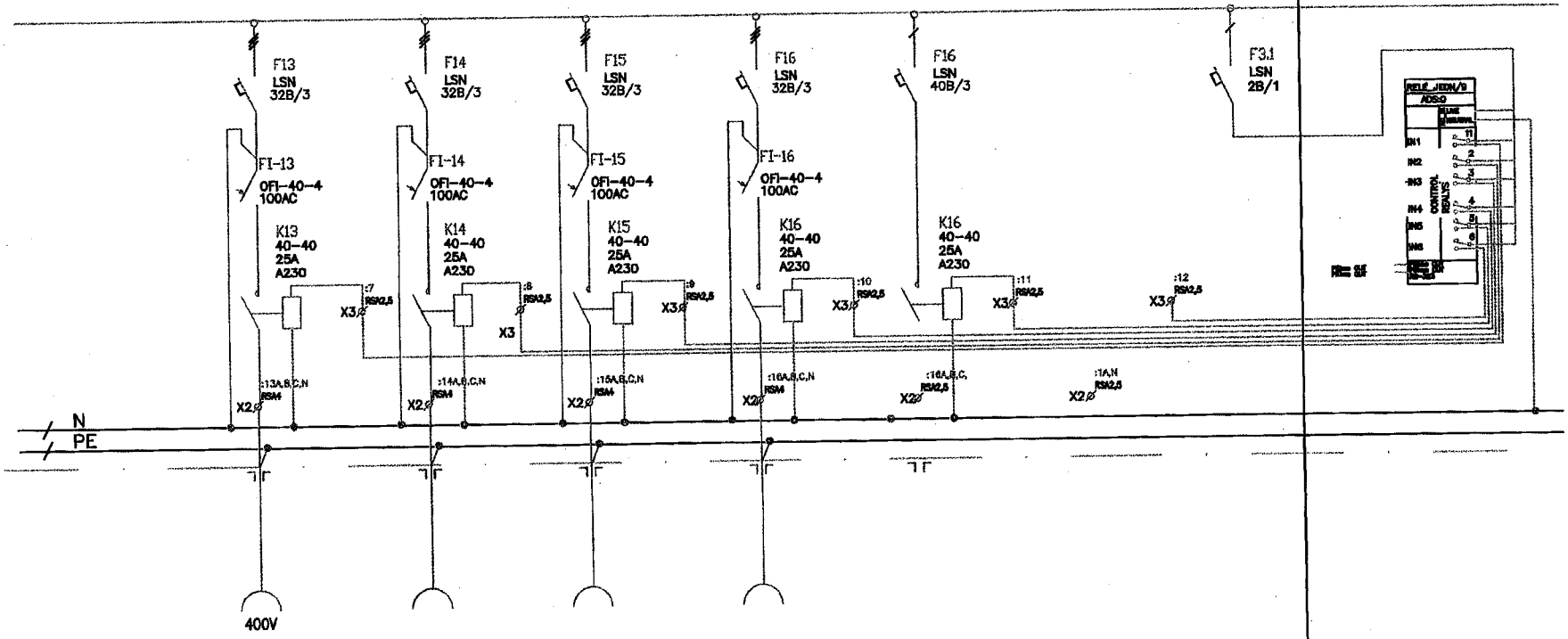

zásuvka PODLAHOVÁ
1np
PB1–2D
CXKH 5x6
WLE47

zásuvka podlahová
1np
PB2–24B
CXKH 5x6
WLE48

zásuvka podlahová
1np
PB2–3D
CXKH 5x6
WLE49

zásuvka podlahová
1np
PB2–4D
CXKH 5x6
WLE50

REZERVA

OVLÁDACÍ RELÉ
DODÁVKA
EXPOZICE

REV.	DATUM	POPIS	KRESLIL	KONTR.	SCHVÁLIL	
	01/2011	DPS	PECHA	KADRNOŽKA	HUČÍK	

AKCE:	MORAVIAN SCIENCE CENTRE BRNO
VYPRACOVAL:	

LIST	6	POČET LISTŮ	6
NÁZEV	JEDNOPÓLOVÉ SCHÉMA ROZVADĚČE RE00.04		
ČÍS. VÝKR.	K03-01		

MORAVIAN SCIENCE CENTRE BRNO

Projekt registrační číslo: CZ.1.05/3.2.00/09.0163

Technický list změny č. Kell 04

MINISTERSTVO ŠKOLSTVÍ, MLÁDEŽE A TĚLOVÝCHOVY

EVROPSKÁ UNIE
EVROPSKÝ FOND PRO REGIONÁLNÍ ROZVOJ
INVESTICE DO VAŠÍ BUDOUCNOSTI

2007-13
OP Výzkum a vývoj pro inovace

Technický list změny (TLZ) č.: Kell 04

Datum předložení TLZ: 30.7.2014

SoD č.:

Ze dne: 24.7.2014

Projekt registrační číslo: CZ.1.05/3.2.00/09.0163

Stavba: MORAVIAN SCIENCE CENTRE BRNO

Objekt: Elektroinstalace a hromosvod

Název změny: Doplnění přípojných míst NN pro rack

Důvod změny (vyjádření projektanta realizační dokumentace):

Na základě technického řešení expozice vznikl požřadavek na doplnění vyhrazených NN okruhů pro rozvaděč AV v místnosti 2.12

Popis změny:

Do rozváděče R02.SLP budou doplněny 3 ks jednopólového jističe 16/B/1. Z nich budou napojeny tři obvody, z nichž dva budou zakončené dvěma dvojzásuvkami (první z nich bude opatřena svodičem "D") a jeden jednou dvojzásuvkou, se svodičem "D".

Vyjádření projektanta předchozí části projektové dokumentace ke změně:

Změna má vliv do následujících profesí:

Elektro

Přílohy:

VERZE 1.0

MINISTERSTVO ŠKOLSTVÍ, MLÁDEŽE A TĚLOVÝCHOVY

EVROPSKÁ UNIE
EVROPSKÝ FOND PRO REGIONÁLNÍ ROZVOJ
INVESTICE DO VAŠÍ BUDOUCNOSTI

2007-13
OP Výzkum a vývoj pro Inovace

Položkový rozpočet ,dodatek k projektové dokumentace.

Změna má vliv na dokumentaci pro provádění staby : **ANO/~~NE~~**

Změna řešena : ANO/~~NE~~

Dodatek č.	04
Stavební objekt	2NP
Část PD :	0837_05_10_108_07
Název :	Tech. místnost SLP 2.12
Výkres (číslo) :	0837_05_10_108_07

Časový dopad oproti původnímu řešení: **bez dopadu**

Cenový dopad:

Odpočet:		12 680 Kč
Přípočet:		12 680,00 Kč
Celkem:	Bez DPH	15 342,80 Kč
Celkem:	vč. DPH 21%	

Detailní výkaz výměr je součástí položkového rozpočtu

	Jméno	Datum	Podpis	Razítko
Za objednavatele (IR):	Ing, Miloš Pydych			
Za zhotovitele:	SunDrive - Petr Petkovský			

VERZE 1.0

www.kell.cz v1

KELL s.r.o.
Mlýnská 326/13, 602 00 Brno
info@kell.cz

AKCE:
MSC B rno
Doplnění přípojných míst pro rack

ZÁKAZNÍK:
Jihomoravský kraj

Dodávky		množství	cena za položku	cena celkem
Kabel CYKY J 3x2,5 mm²	m	57	26 Kč	1 467 Kč
Jistič 16/B/1	ks	3	131 Kč	394 Kč
Zlab PVC 40 x 40	m	18	50 Kč	901 Kč
Dvojzásuvka 230V, 16A, se svodičem "D"	ks	3	1 212 Kč	3 635 Kč
Dvojzásuvka 230V, 16A	ks	2	184 Kč	368 Kč
Krabice pod zás.	ks	5	34 Kč	168 Kč
Cena celkem				6 933 Kč

Montážní práce		množství	cena za položku	cena celkem
Kabel CYKY J 3x2,5 mm²	m	57	12 Kč	673 Kč
Zlab PVC 40 x 40	m	18	29 Kč	515 Kč
Dvojzásuvka 230V, 16A, se svodičem "D"	ks	3	107 Kč	320 Kč
Dvojzásuvka 230V, 16A	ks	2	104 Kč	208 Kč
Krabice pod zás.	ks	5	37 Kč	184 Kč
Uprava rozváděče	kpl	1	1 716 Kč	1 716 Kč
Cena celkem				3 615 Kč

Ostatní náklady		množství	cena za položku	cena celkem
Pomocný mat.		5%	6 933 Kč	347 Kč
Vnitrostaveništní doprava		3%	3 615 Kč	108 Kč
PPV		6%	10 548 Kč	633 Kč
Úprava tras	kpl	0	0 Kč	0 Kč
Ukončení vodičů	kpl	1	164 Kč	164 Kč
Revizní práce	kpl	1	880 Kč	880 Kč
Ostatní náklady				2 132 Kč

Cena celkem bez DPH	**12 680 Kč**

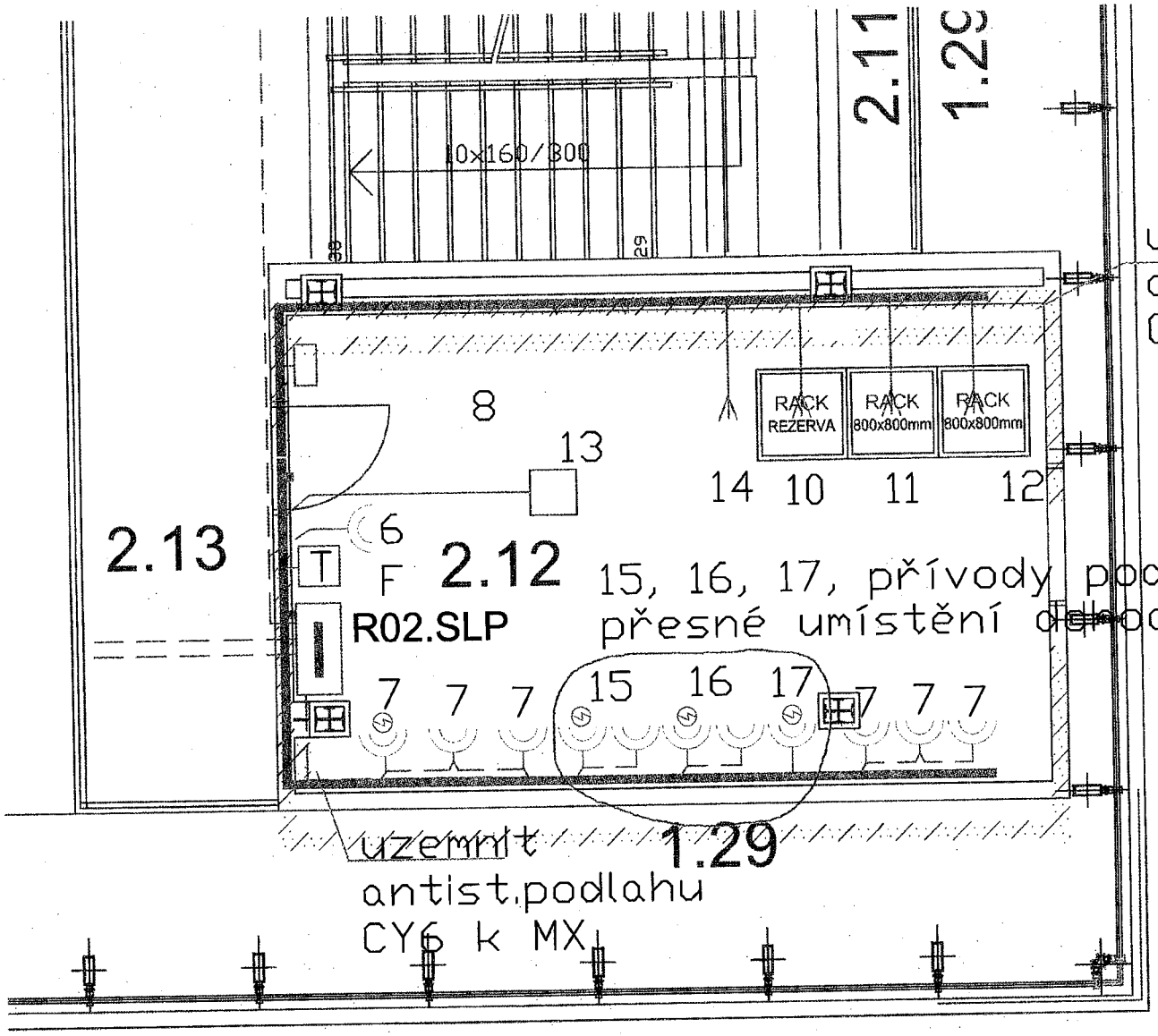

č.výkresu
K04-01

MORAVIAN SCIENCE CENTRE BRNO

Projekt registrační číslo: CZ.1.05/3.2.00/09.0163

Technický list změny č. Kell 05

MINISTERSTVO ŠKOLSTVÍ, MLÁDEŽE A TĚLOVÝCHOVY

EVROPSKÁ UNIE
EVROPSKÝ FOND PRO REGIONÁLNÍ ROZVOJ
INVESTICE DO VAŠÍ BUDOUCNOSTI

2007-13
OP Výzkum a vývoj pro inovace

Technický list změny (TLZ) č.:

Kell 05

Datum předložení TLZ: 30.7.2014

SoD č.:

Ze dne: 25.7.2014

Projekt registrační číslo: CZ.1.05/3.2.00/09.0163

Stavba: MORAVIAN SCIENCE CENTRE BRNO

Objekt: ELEKTROINSTALACE A HROMOSVOD

Název změny: Rozváděč RE04.01 - změna jištění pro zásuvky instalované na konzole stropního nosníku a doplnění kabelu 400V

Důvod změny (vyjádření projektanta realizační dokumentace):

V realizační dokumentaci ELEKTROINSTALACE HROMOSVOD, jsou na výkrese rozváděče RE04.01 pro vývody WLE410 až WLE413 a WLE416 až WLE419 jističe 16B/3. Rozváděč byl s dle této dokumentace již zhotoven - s úpravami, které údajně byly realizační firmou dohodnuty s projektantem elektro. Tyto úpravy spočívají v tom, že v části kterou řeší tato změna - listy stavby 6 až 9 byly proudové chrániče s nadproudovou ochranou nahrazeny jističi a vždy před skupinu jističů zobrazených na jednom listě byl instalován proudový chránič FI 40/4/0,03 (FI30, FI34, FI40, FI46). Z toho důvodu, že se jistič pro osvětlení expozice F30, touto úpravou dostal do skupiny jističů F30 až F33, je nutné doplnit proudový chránič pro jističe F31 až F33 tak, aby napájení obvodu WLE400 (FI30, F30) neztratil napájení při poruše na ostatních obvodech. Protože vývody WLE410 až WLE413 a WLE416 až WLE419 jsou pro zásuvky 230V, je nutné doplnit třífázové jističe a osadit místo nich jističe jednofázové 16B/1. Dále ve výkazu výměr této akce schází kabel pro napájení osvětlení expozice.

Popis změny:

Před skupinu jističů F31,F32,F33 bude osazen chránič FI 25/4/0,03. Jističe F40 až F43 a dále F46 až f49,16B/3 budou demontovány a nahrazeny jističi 16B/1 . Na víc bude v prostoru pavilonu instalováno 30m kabelu CHXH J 5x2,5 mm2 pro napájení osvětlení expozice. Jedná se o obvod OS1-1, napájený z rozváděče RE04.01. Ve výkresové dokumentaci rozváděče je uvedeno, že má být instalován kabelem CHXH J 5x1,5 mm2, dle PD osvětlení stropu (Projektil) je třeba instalovat kabel o průřezu 2,5 mm2. Tento kabel nebyl ve výkazu výměr.

Vyjádření projektanta předchozí části projektové dokumentace ke změně:

MINISTERSTVO ŠKOLSTVÍ, MLÁDEŽE A TĚLOVÝCHOVY

EVROPSKÁ UNIE
EVROPSKÝ FOND PRO REGIONÁLNÍ ROZVOJ
INVESTICE DO VAŠÍ BUDOUCNOSTI

2007-13
OP Výzkum a vývoj pro inovace

Změna má vliv do následujících profesí:

Elektro

Přílohy:

Položkový rozpočet ,dodatek k projektové dokumentace.

Změna má vliv na dokumentaci pro provádění staby :		**ANO**
Změna řešena : ANO/~~NE~~	Dodatek č.	05
	Stavební objekt	Rozváděč RE04.01
	Část PD :	0837_05_10_145D_05
	Název :	Rozváděč RE04.01
	Výkres (číslo) :	0837_05_10_145D_05

Časový dopad oproti původnímu řešení:		**bez dopadu**

Cenový dopad:	Odpočet:	
	Přípočet:	12 077 Kč
	Celkem: Bez DPH	12 077,00 Kč
	Celkem: vč. DPH 21%	14 613,17 Kč

Detailní výkaz výměr je součástí položkového rozpočtu

	Jméno	Datum	Podpis	Razítko
Za objednavatele (IR):	Ing, Miloš Pydych			
Za zhotovitele:	SunDrive - Petr Petkovsky			

VERZE 1.0

MINISTERSTVO ŠKOLSTVÍ, MLÁDEŽE A TĚLOVÝCHOVY

EVROPSKÁ UNIE
EVROPSKÝ FOND PRO REGIONÁLNÍ ROZVOJ
INVESTICE DO VAŠÍ BUDOUCNOSTI

2007-13
OP Výzkum a vývoj pro inovace

www.kell.cz v1

KELL s.r.o.
Mlýnská 326/13, 602 00 Brno
info@kell.cz

AKCE:
MSC B rno
Rozváděč RE00.04 - změna jištění pro zásuvky 400V a doplnění proudových chráničů

ZÁKAZNÍK:
Jihomoravský kraj

Dodávky		množství	cena za položku	cena celkem
Jistič 16B/1	m	8	131 Kč	1 050 Kč
FI-25-4 0,03AC	m	1	1 690 Kč	1 690 Kč
propojovací materiál	kpl	1	325 Kč	325 Kč
CXKH J 5x2,5	M	30	70 Kč	2 106 Kč
Cena celkem				5 171 Kč

Montážní práce		množství	cena za položku	cena celkem
Úprava rozváděče	kpl	1	4 680 Kč	4 680 Kč
Instalace kabelu	m	30	12 Kč	354 Kč
Cena celkem				5 034 Kč

Ostatní náklady		množství	cena za položku	cena celkem
Pomocný mat.		5%	5 171 Kč	259 Kč
Vnitrostaveništní doprava		3%	5 034 Kč	151 Kč
PPV		6%	10 205 Kč	612 Kč
Úprava tras	kpl	0	0 Kč	0 Kč
Ukončení vodičů	kpl	0	0 Kč	0 Kč
Revizní práce	kpl	1	850 Kč	850 Kč
Ostatní náklady				1 872 Kč

Cena celkem bez DPH	12 077 Kč

DODÁVKA STAVEBNÍ ELEKTOINSTALACE – NAPÁJENÍ EXPOZICE

DODÁVKA STAVEBNÍ ELEKTOINSTALACE – UPRAVENO DLA POŽADAVKŮ EXPOZICE

DODÁVKA EXPOZICE REZERVA 9 modulů

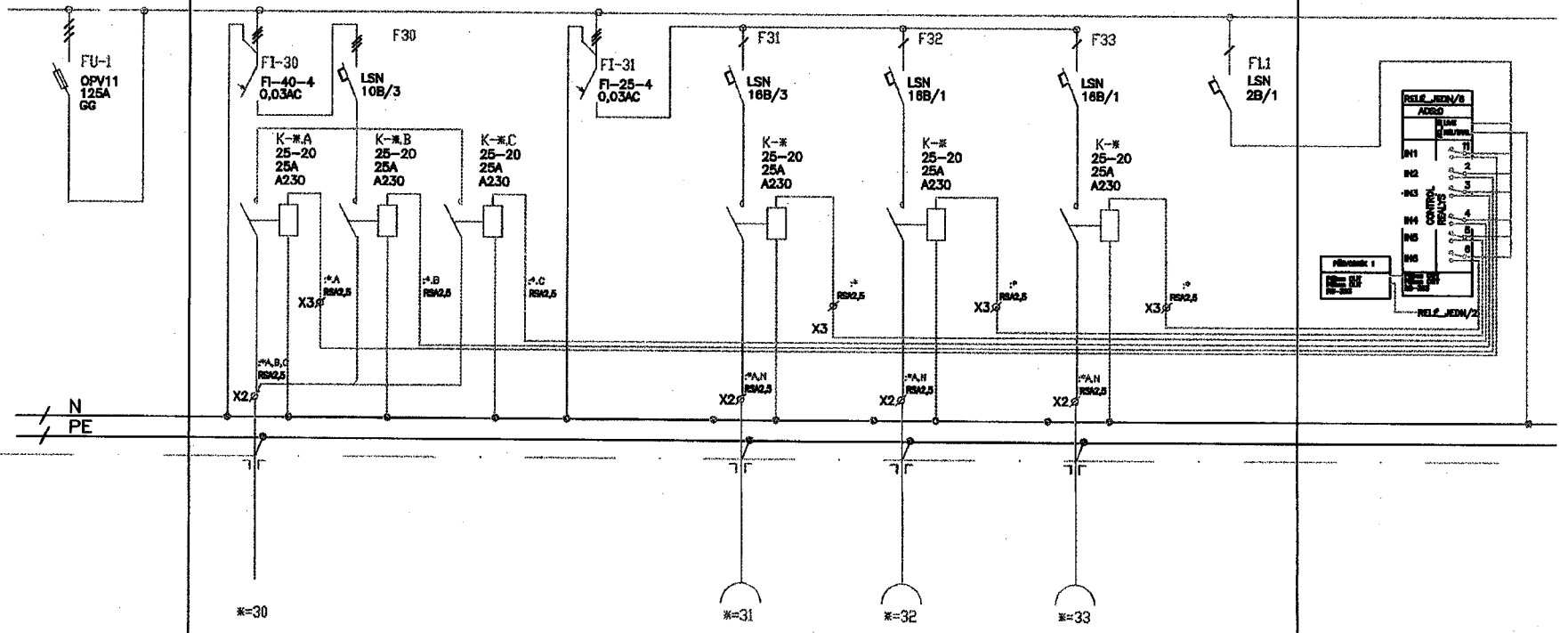

SVĚTLA volný konec
pod střechou
osvětlení OS1–1
CXKH 5x1,5
WLE400

SVĚTLA volný konec
ve vestavbě
osvětlení OS2–2
CXKH 3x2,5
WLE401

SVĚTLA volný konec
ve vestavbě
osvětlení OS2–3
CXKH 3x2,5
WLE402

SVĚTLA volný konec
ve vestavbě
osvětlení OS2–4
CXKH 3x2,5
WLE403

OVLÁDACÍ RELÉ
DODÁVKA
EXPOZICE

REV.	DATUM	POPIS	KRESLIL	KONTR.	SCHVÁLIL	
	01/206	DPS	PECHA	KADRNOŽKA	HUČÍK	

AKCE: MORAVIAN SCIENCE CENTRE BRNO

VYPRACOVAL:

LIST 8 | POČET LISTŮ 9

NÁZEV JEDNOPÓLOVÉ SCHÉMA ROZVADĚČE RE03.02

ČÍS. VÝKR. K05-01

DODÁVKA STAVEBNÍ ELEKTOINSTALACE
– UPRAVENO DLA POŽADAVKŮ EXPOZICE

DODÁVKA EXPOZICE
REZERVA 6 modulů

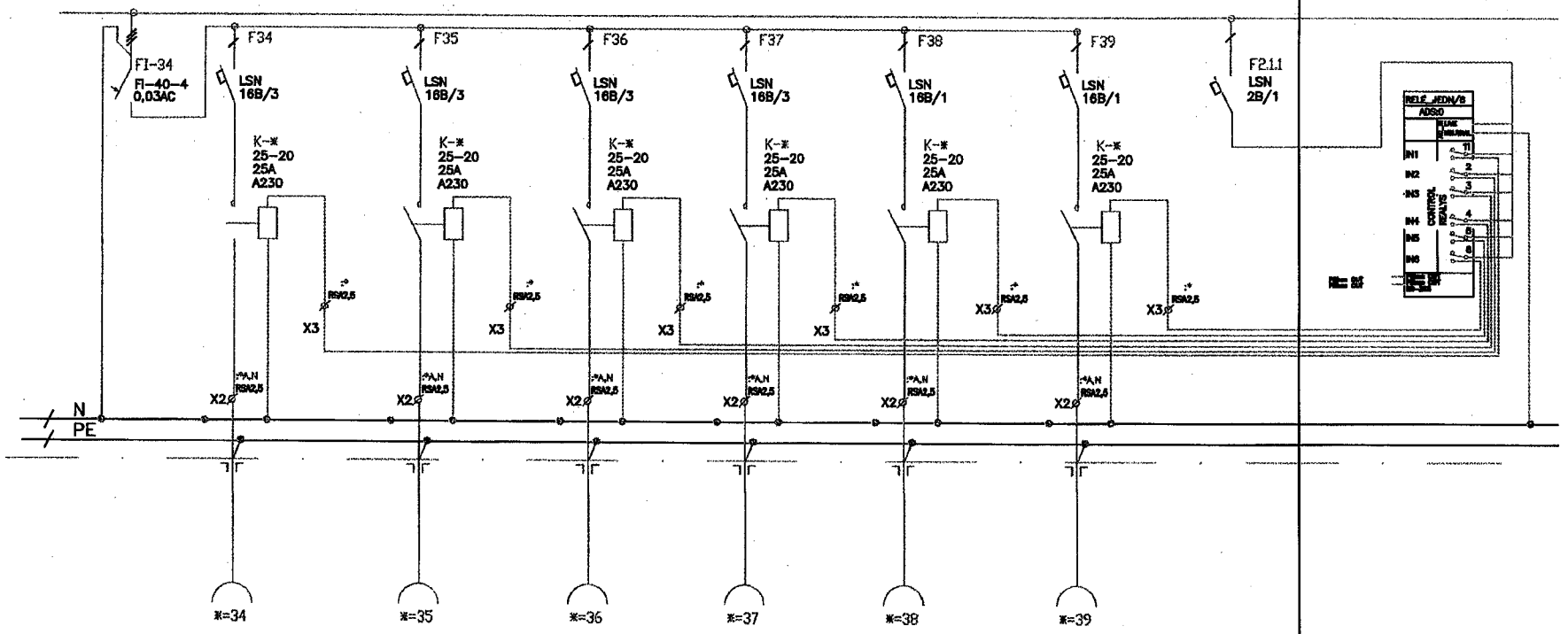

SVĚTLA volný konec
ve vestavbě
osvětlení OS2–5
CXKH 3x2,5
WLE405

SVĚTLA volný konec
ve vestavbě
osvětlení OS2–6
CXKH 3x2,5
WLE405

SVĚTLA volný konec
ve vestavbě
osvětlení OS2–7
CXKH 3x2,5
WLE406

SVĚTLA volný konec
ve vestavbě
osvětlení OS2–8
CXKH 3x2,5
WLE407

SVĚTLA volný konec
ve vestavbě
osvětlení OS2–9
CXKH 3x2,5
WLE408

SVĚTLA volný konec
ve vestavbě
osvětlení OS2–10
CXKH 3x2,5
WLE409

OVLÁDACÍ RELÉ
DODÁVKA
EXPOZICE

REV.	DATUM	POPIS	KRESLIL	KONTR.	SCHVÁLIL
	01/208	DPS	PECHA	KADRNOŽKA	HUČÍK

AKCE: MORAVIAN SCIENCE CENTRE BRNO

VYPRACOVAL:

LIST 7 | POČET LISTŮ 9

NÁZEV JEDNOPÓLOVÉ SCHÉMA ROZVADĚČE RE03.02

ČÍS. VÝKR. K05-01

DODÁVKA STAVEBNÍ ELEKTOINSTALACE
– UPRAVENO DLA POŽADAVKŮ EXPOZICE

DODÁVKA EXPOZICE
REZERVA 6 modulů

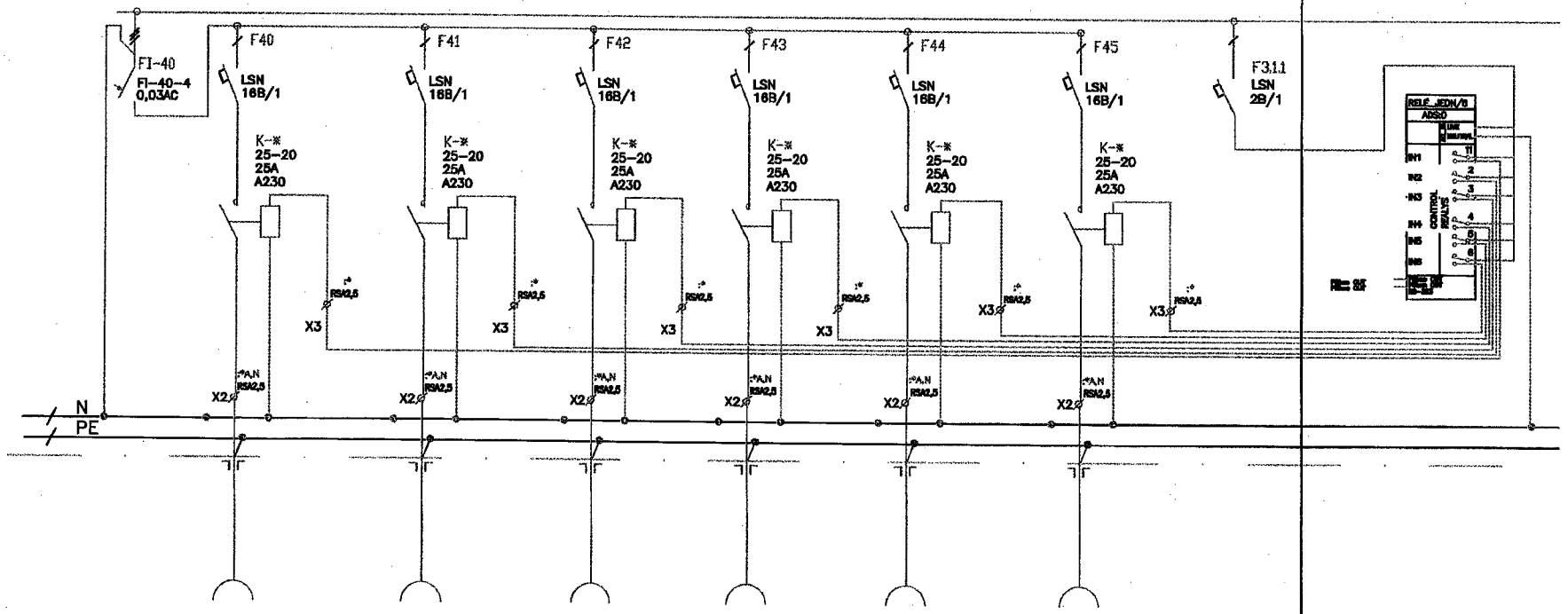

zásuvka na konzole stropního nosníku	zásuvka na konzole stropního nosníku	zásuvka na konzole stropního nosníku	zásuvka na konzole stropního nosníku	zásuvka na konzole stropního nosníku	zásuvka na konzole stropního nosníku
PBS 1–5	PBS 6–10	PBS 11–15	PBS 16–20	PBS 21–25	PBS 26–30
CXKH 3x2,5	CXKH 3x2,5	CXKH 3x2,5	CXKH 3x2,5	CXKH 3x2,5	CXKH 3x2,5
WLE410	WLE411	WLE412	WLE413	WLE414	WLE415

OVLÁDACÍ RELÉ
DODÁVKA
EXPOZICE

REV.	DATUM	POPIS	KRESLIL	KONTR.	SCHVÁLIL
	01/206	DPS	PECHA	KADRNOŽKA	HUČÍK

AKCE: MORAVIAN SCIENCE CENTRE BRNO

VYPRACOVAL:

LIST 8 POČET LISTŮ 9

NÁZEV JEDNOPÓLOVÉ SCHÉMA ROZVADĚČE RE03.02

ČÍS. VÝKR. K05-01

DODÁVKA STAVEBNÍ ELEKTOINSTALACE
– UPRAVENO DLA POŽADAVKŮ EXPOZICE

DODÁVKA EXPOZICE
REZERVA 6 modulů

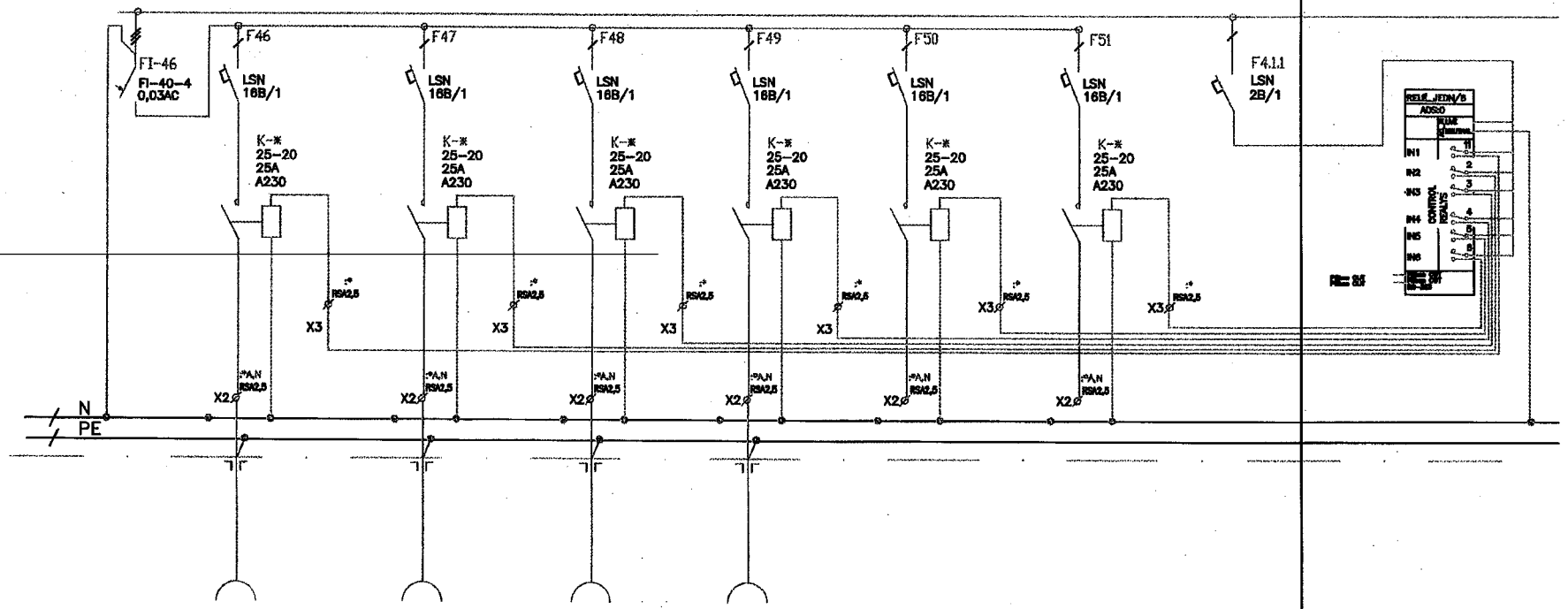

zásuvka na konzole stropního nosníku	zásuvka na konzole stropního nosníku	zásuvka na konzole stropního nosníku	zásuvka na konzole stropního nosníku
PBS 31–35	PBS 36–40	PBS 41–46	PBS 46–50
CXKH 3x2,5	CXKH 3x2,5	CXKH 3x2,5	CXKH 3x2,5
WLE416	WLE417	WLE418	WLE419

OVLÁDACÍ RELÉ DODÁVKA EXPOZICE

REV.	DATUM	POPIS	KRESLIL	KONTR.	SCHVÁLIL	
	01/206	DPS	PECHA	KADRNOŽKA	HUČÍK	

AKCE: MORAVIAN SCIENCE CENTRE BRNO

VYPRACOVAL:

LIST 9 POČET LISTŮ 9

NÁZEV JEDNOPÓLOVÉ SCHÉMA ROZVADĚČE RE03.02

ČÍS. VÝKR. K05-01

MORAVIAN SCIENCE CENTRE BRNO

Projekt registrační číslo: CZ.1.05/3.2.00/09.0163

Technický list změny č. Kell 06

MINISTERSTVO ŠKOLSTVÍ MLÁDEŽE A TĚLOVÝCHOVY

EVROPSKÁ UNIE
EVROPSKÝ FOND PRO REGIONÁLNÍ ROZVOJ
INVESTICE DO VAŠÍ BUDOUCNOSTI

2007-13
OP Výzkum a vývoj pro inovace

Technický list změny (TLZ) č.:

Kell 06

Datum předložení TLZ: 30.7.2014

SoD č.:

Ze dne: 24.7.2014

Projekt registrační číslo: CZ.1.05/3.2.00/09.0163

Stavba: MORAVIAN SCIENCE CENTRE BRNO

Objekt: Technický projekt pro provedení expozice - elektroinstalace

Název změny: Doplnění a změny v části NN a SLB v souvislosti se změnami instalací určených pro expozice

Důvod změny (vyjádření projektanta realizační dokumentace):

Vzhledem k tomu, že expoziční projekt vznikl později než projekt rozvodů NN, tak vznikla potřeba dopracování PD NN v návaznosti na zmapované potřeby jednotlivých částí expozic.

Popis změny:

Komplexní dopracování dispozic pozic a tras, včetně posouzení a zapracování požadavků na příkony.

Vyjádření projektanta předchozí části projektové dokumentace ke změně:

Změna má vliv do následujících profesí:

Elektro

Přílohy:

VERZE 1.0

MINISTERSTVO ŠKOLSTVÍ, MLÁDEŽE A TĚLOVÝCHOVY

EVROPSKÁ UNIE
EVROPSKÝ FOND PRO REGIONÁLNÍ ROZVOJ
INVESTICE DO VAŠÍ BUDOUCNOSTI

2007-13
OP Výzkum a vývoj pro inovace

Položkový rozpočet

Změna má vliv na dokumentaci pro provádění staby :	**NE**

Změna řešena : ANO/~~NE~~	Dodatek č.	6
	Stavební objekt	EXPOZICE m.č. 1.21
	Část PD :	1NP
	Název :	Tech.projekt pro provedení výstavy
	Výkres (číslo) :	4.B.4

Časový dopad oproti původnímu řešení:		**bez dopadu**

Cenový dopad:	Odpočet:	
	Přípočet:	712 787 Kč
	Celkem: Bez DPH	712 787,00 Kč
	Celkem: vč. DPH 21%	862 472,27 Kč

Detailní výkaz výměr je součástí položkového rozpočtu

	Jméno	Datum	Podpis	Razítko
Za objednavatele (IR):	Ing, Miloš Pydych			
Za zhotovitele:	SunDrive - Petr Petkovský			

VERZE 1.0

KELL s.r.o.
Mlýnská 326/13, 602 00 Brno
info@kell.cz

AKCE:
MSC B rno
Doplnění a změny v části NN vzhledem k dopadům úprav expozice

ZÁKAZNÍK:
Jihomoravský kraj

Dodávky		množství	cena za položku	cena celkem
Kabelové trasy, vč. konstrukcí a prostupů	kpl	1	155 240 Kč	155 240 Kč
Kabelovové rozvody NN 230V	kpl	1	120 250 Kč	120 250 Kč
Kabelovové rozvody NN 400V	kpl	1	88 450 Kč	88 450 Kč
Cena celkem				363 940 Kč

Montážní práce		množství	cena za položku	cena celkem
Kabelové trasy, vč. konstrukcí a prostupů	kpl	1	116 250 Kč	116 250 Kč
Kabelovové rozvody NN 230V	kpl	1	62 500 Kč	62 500 Kč
Kabelovové rozvody NN 400V	kpl	1	44 400 Kč	44 400 Kč
Cena celkem				223 150 Kč

Ostatní náklady		množství	cena za položku	cena celkem
Pomocný mat.		5%	363 940 Kč	18 197 Kč
Vnitrostaveništní doprava		3%	223 150 Kč	6 695 Kč
PPV		6%	587 090 Kč	35 225 Kč
Úprava tras, ztížená instalace	kpl	1	21 150 Kč	21 150 Kč
Ukončení vodičů	kpl	1	15 200 Kč	15 200 Kč
Lešení	kpl	1	22 000 Kč	22 000 Kč
Revizní práce	kpl	1	7 230 Kč	7 230 Kč
Ostatní náklady				125 697 Kč

Cena celkem bez DPH	**712 787 Kč**

MORAVIAN SCIENCE CENTRE BRNO

Projekt registrační číslo: CZ.1.05/3.2.00/09.0163

Technický list změny č. Kell 07

MINISTERSTVO ŠKOLSTVÍ, MLÁDEŽE A TĚLOVÝCHOVY

EVROPSKÁ UNIE
EVROPSKÝ FOND PRO REGIONÁLNÍ ROZVOJ
INVESTICE DO VAŠÍ BUDOUCNOSTI

2007-13
OP Výzkum a vývoj pro inovace

Technický list změny (TLZ) č.:

Kell 07

Datum předložení TLZ: 29.7.2014

SoD č.:

Ze dne: 25.7.2014

Projekt registrační číslo: CZ.1.05/3.2.00/09.0163

Stavba: MORAVIAN SCIENCE CENTRE BRNO

Objekt: Technický projekt pro provedení expozice - elektroinstalace

Název změny: Doplnění 2 domácích telefonů u zdvihu pro imobilní u vstupu do Divadla vědy

Důvod změny (vyjádření projektanta realizační dokumentace):

Z důvodu požadavku zajistit možnost přivolání pomoci pro imobilní občany v případě poruchy plošiny, bylo nutné doplnit komunikační prvek (DT).

Popis změny:

Budou přidány 2 domácí telefony u zdvihu pro imobilní u vstupu do Diavdla vědy. Ze strany od plochy s exponáty bude umístěn na pravé straně v sádrokartonové zdi ve výšce 110cm. Ze strany od Divadla vědy bude umístěn po pravé straně v panelu s ovládacími prvky ke zdviži, ve výšce 110cm. Ke každému bude dotažen kabel UTP Cat6 ze serverovny na 2.NP. Domácí telefony budou napájeny PoE.

Vyjádření projektanta předchozí části projektové dokumentace ke změně:

Změna má vliv do následujících profesí:

Slaboproud

Přílohy:

Položkový rozpočet, dodatek k projektové dokumentaci.

Změna má vliv na dokumentaci pro provádění staby : **ANO**

Změna řešena : ANO/~~NE~~ Dodatek č. 07

MINISTERSTVO ŠKOLSTVÍ, MLÁDEŽE A TĚLOVÝCHOVY

EVROPSKÁ UNIE
EVROPSKÝ FOND PRO REGIONÁLNÍ ROZVOJ
INVESTICE DO VAŠÍ BUDOUCNOSTI

2007-13
OP Výzkum a vývoj pro inovace

Stavební objekt EXPOZICE	m.č. 1.21, 1.34
Část PD :	1NP
Název :	Půdorys 1NP
Výkres (číslo) :	K07-01

Časový dopad oproti původnímu řešení:		**bez dopadu**

Cenový dopad:	Odpočet:	- Kč
	Přípočet:	27 153 Kč
	Celkem: Bez DPH	27 153,00 Kč
	Celkem: vč. DPH 21%	32 855,13 Kč

Detailní výkaz výměr je součástí položkového rozpočtu

	Jméno	Datum	Podpis	Razítko
Za objednavatele (IR):	Ing, Miloš Pydych			
Za zhotovitele:	SunDrive - Petr Petkovský			

MINISTERSTVO ŠKOLSTVÍ, MLÁDEŽE A TĚLOVÝCHOVY

EVROPSKÁ UNIE
EVROPSKÝ FOND PRO REGIONÁLNÍ ROZVOJ
INVESTICE DO VAŠÍ BUDOUCNOSTI

2007-13
OP Výzkum a vývoj pro inovace

www.kell.cz

KELL s.r.o.
Mlýnská 326/13, 602 00 Brno
info@kell.cz

AKCE:
MSC Brno
Doplnění 2x domácího telefonu ke zdvihu pro imobilní u vstupu do Divadla vědy

ZMĚNOVÝ LIST Č.07

ZÁKAZNÍK:
Jihomoravský kraj

Dodávky		množství	cena za položku	cena celkem
Kabel UTP Cat6	m	160	10 Kč	1 600 Kč
Tablo domácího telefonu, jednotlačítkové, zápustné	ks	1	7 629 Kč	7 629 Kč
Tablo domácího telefonu, jednotlačítkové, napovrch	ks	1	8 734 Kč	8 734 Kč
Kabelová trasa, trubky	kpl	1	800 Kč	800 Kč
Drobný a pomocný materiál	kpl	1	1 500 Kč	1 500 Kč
Cena celkem				20 263 Kč

Montážní práce		množství	cena za položku	cena celkem
Kabel UTP Cat6	m	160	9 Kč	1 440 Kč
Tablo domácího telefonu, jednotlačítkové, zápustné	ks	1	650 Kč	650 Kč
Tablo domácího telefonu, jednotlačítkové, napovrch	ks	1	700 Kč	700 Kč
Kabelová trasa, trubky	kpl	1	500 Kč	500 Kč
Nezměřitelné a pomocné pracovní úkony	hod	2	350 Kč	700 Kč
Cena celkem				3 990 Kč

Ostatní náklady		množství	cena za položku	cena celkem
Práce technika (zakreslení)	hod	4	500 Kč	2 000 Kč
Dopravní a přepravní náklady	kpl	1	900 Kč	900 Kč
Ostatní náklady				2 900 Kč

Cena celkem bez DPH	27 153 Kč

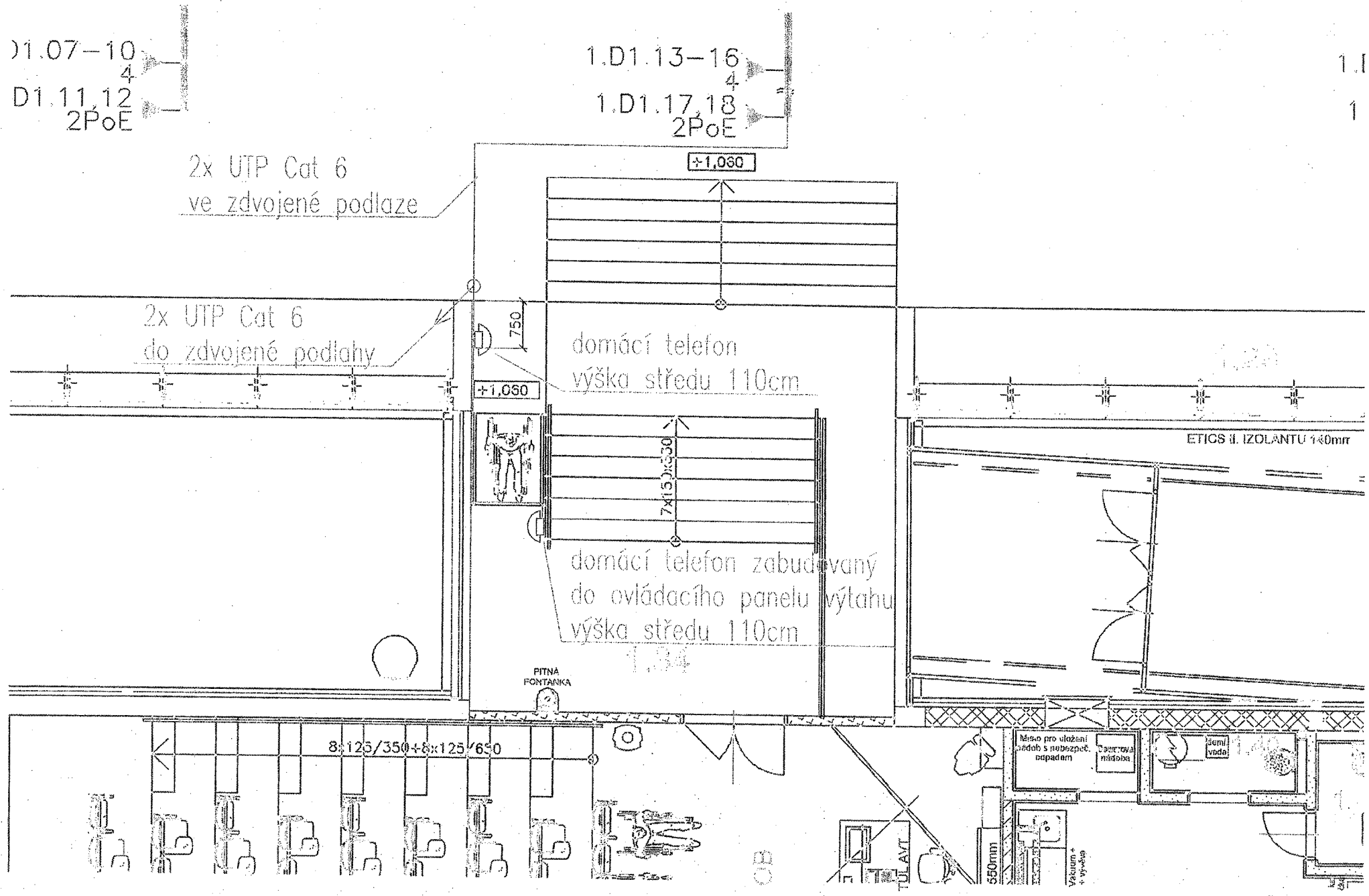

č.výkresu
K07-01

MORAVIAN SCIENCE CENTRE BRNO

Projekt registrační číslo: CZ.1.05/3.2.00/09.0163

Technický list změny č. Kell 08

MINISTERSTVO ŠKOLSTVÍ, MLÁDEŽE A TĚLOVÝCHOVY

EVROPSKÁ UNIE
EVROPSKÝ FOND PRO REGIONÁLNÍ ROZVOJ
INVESTICE DO VAŠÍ BUDOUCNOSTI

2007-13
OP Výzkum a vývoj pro inovace

Technický list změny (TLZ) č.: Kell 08

Datum předložení TLZ: 30.7.2014

SoD č.:

Ze dne: 27.7.2014

Projekt registrační číslo: CZ.1.05/3.2.00/09.0163

Stavba: MORAVIAN SCIENCE CENTRE BRNO

Objekt: Technický projekt pro provedení expozice - elektroinstalace

Název změny: Napájení pro Mrak

Důvod změny (vyjádření projektanta realizační dokumentace):

V průběhu realizačních prací vzniknul požadavek na instalaci exponátu " MRAK". Pro napájení tohoto exponátu je nutné připravit zásuvku 230V 16A na stropní konstrukci pavilonu.

Popis změny:

Z rezervního vývodu rozváděče RE40.01, bude kabelem CXKH J 3x2,5 napojena zásuvka IP44 Al, osazená na stropní konstrukci pavilonu. Kabel bude uložen do kabelového žlabu. V části do stávajícího, část do nově instalovaného.

Vyjádření projektanta předchozí části projektové dokumentace ke změně:

Změna má vliv do následujících profesí:

Elektro

Přílohy:

MINISTERSTVO ŠKOLSTVÍ, MLÁDEŽE A TĚLOVÝCHOVY

EVROPSKÁ UNIE
EVROPSKÝ FOND PRO REGIONÁLNÍ ROZVOJ
INVESTICE DO VAŠÍ BUDOUCNOSTI

2007-13
OP Výzkum a vývoj pro inovace

Položkový rozpočet ,dodatek k projektové dokumentace

Změna má vliv na dokumentaci pro provádění staby :	**ANO**

Změna řešena : ANO/~~NE~~	Dodatek č.	08
	Stavební objekt	EXPOZICE m.č. 1.21
	Část PD :	Půdorys pod střechou
	Název :	Půdorys 1NP
	Výkres (číslo) :	E.1.04

Časový dopad oproti původnímu řešení:		**bez dopadu**

Cenový dopad:	Odpočet:	
	Přípočet:	22 149 Kč
	Celkem: Bez DPH	22 149,00 Kč
	Celkem: vč. DPH 21%	26 800,29 Kč

Detailní výkaz výměr je součástí položkového rozpočtu

	Jméno	Datum	Podpis	Razítko
Za objednavatele (IR):	Ing, Miloš Pydych			
Za zhotovitele:	SunDrive - Petr Petkovsky			

MINISTERSTVO ŠKOLSTVÍ, MLÁDEŽE A TĚLOVÝCHOVY

EVROPSKÁ UNIE
EVROPSKÝ FOND PRO REGIONÁLNÍ ROZVOJ
INVESTICE DO VAŠÍ BUDOUCNOSTI

2007-13
OP Výzkum a vývoj pro inovace

www.kell.cz v1

KELL s.r.o.
Mlýnská 326/13, 602 00 Brno
info@kell.cz

AKCE:
MSC B rno
Napájení pro Mrak

ZÁKAZNÍK:
Jihomoravský kraj

Dodávky		množství	cena za položku	cena celkem
Kabel CXKH J 3x2,5 mm²	m	149	42 Kč	6 300 Kč
Kabelový žlab 50x50	m	18	116 Kč	2 083 Kč
Zásuvka 230V, 16A, IP44, Al	ks	1	483 Kč	483 Kč
Cena celkem				8 865 Kč

Montážní práce		množství	cena za položku	cena celkem
Kabel CXKH J 3x2,5 mm²	m	149	12 Kč	1 758 Kč
Kabelový žlab 50x50	m	18	130 Kč	2 336 Kč
Zásuvka 230V, 16A, IP44, Al	ks	1	93 Kč	93 Kč
Cena celkem				4 188 Kč

Ostatní náklady		množství	cena za položku	cena celkem
Pomocný mat.		5%	8 865 Kč	443 Kč
Vnitrostaveništní doprava		3%	4 188 Kč	126 Kč
PPV		6%	13 053 Kč	783 Kč
Úprava tras, ztížená manipulace, práce ve výškách	kpl	1	5 801 Kč	5 801 Kč
Ukončení vodičů	kpl	1	78 Kč	78 Kč
Lešení	kpl	1	980 Kč	980 Kč
Revizní práce	kpl	1	885 Kč	885 Kč
Ostatní náklady				9 096 Kč

Cena celkem bez DPH	**22 149 Kč**

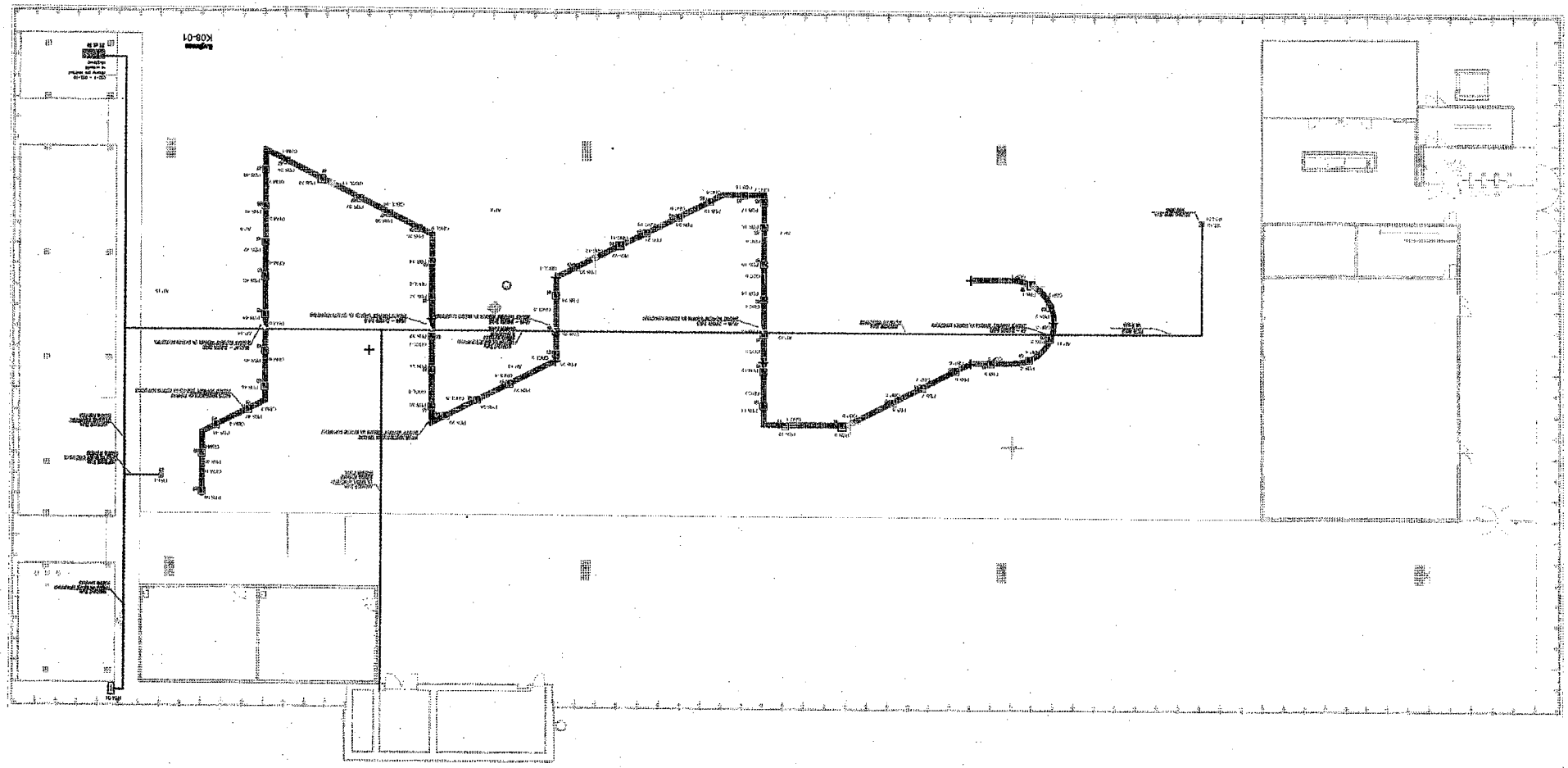
KDB-01

MORAVIAN SCIENCE CENTRE BRNO

Projekt registrační číslo: CZ.1.05/3.2.00/09.0163

Technický list změny č. Kell 09

MINISTERSTVO ŠKOLSTVÍ, MLÁDEŽE A TĚLOVÝCHOVY

EVROPSKÁ UNIE
EVROPSKÝ FOND PRO REGIONÁLNÍ ROZVOJ
INVESTICE DO VAŠÍ BUDOUCNOSTI

2007-13
OP Výzkum a vývoj pro Inovace

Technický list změny (TLZ) č.:

Kell 09

Datum předložení TLZ: 30.7.2014

SoD č.:

Ze dne: 27.7.2014

Projekt registrační číslo: CZ.1.05/3.2.00/09.0163

Stavba: MORAVIAN SCIENCE CENTRE BRNO

Objekt: Technický projekt pro provedení expozice - elektroinstalace

Název změny: Doplnění zásuvky 230V do podhledu recepce

Důvod změny (vyjádření projektanta realizační dokumentace):

V rámci instalace exponátu "Odkrytá stavba" vznikl požadavek na doplnění dvojité zásuvky 230V pro napájení audiovizuálního zařízení do podhledu recepce.

Popis změny:

Do podkledu nad recepci byla instalována nová dvojitá zásuvka 230V, která byla připojena kabelem CXKH-J 3x2,5 ze zásuvky instalované nad podhledem naproti vstupu do objektu (1.01). Tyto zásuvky jsou instalovány na obvodu 48.

Vyjádření projektanta předchozí části projektové dokumentace ke změně:

Změna má vliv do následujících profesí:

Elektro

Přílohy:

MINISTERSTVO ŠKOLSTVÍ, MLÁDEŽE A TĚLOVÝCHOVY

EVROPSKÁ UNIE
EVROPSKÝ FOND PRO REGIONÁLNÍ ROZVOJ
INVESTICE DO VAŠÍ BUDOUCNOSTI

2007-13
OP Výzkum a vývoj pro inovace

Položkový rozpočet ,dodatek k projektové dokumentace.

Změna má vliv na dokumentaci pro provádění staby :		**ANO**
Změna řešena : ANO/~~NE~~	Dodatek č.	09
	Stavební objekt	EXPOZICE m.č. 1.01
	Část PD :	Půdorys 1NP, m.č. 1.01
	Název :	Půdorys 1NP
	Výkres (číslo) :	E.1.02

Časový dopad oproti původnímu řešení:		**bez dopadu**

Cenový dopad:	Odpočet:	
	Přípočet:	3 506 Kč
	Celkem: Bez DPH	3 506,00 Kč
	Celkem: vč. DPH 21%	4 242,26 Kč

Detailní výkaz výměr je součástí položkového rozpočtu

	Jméno	Datum	Podpis	Razítko
Za objednavatele (IR):	Ing, Miloš Pydych			
Za zhotovitele:	SunDrive - Petr Petkovsky			

MINISTERSTVO ŠKOLSTVÍ, MLÁDEŽE A TĚLOVÝCHOVY

EVROPSKÁ UNIE
EVROPSKÝ FOND PRO REGIONÁLNÍ ROZVOJ
INVESTICE DO VAŠÍ BUDOUCNOSTI

2007-13
OP Výzkum a vývoj pro inovace

KELL s.r.o.
Mlýnská 326/13, 602 00 Brno
info@kell.cz

AKCE:
MSC B rno
Doplnění zásuvky do podhledu recepce

ZÁKAZNÍK:
Jihomoravský kraj

Dodávky		množství	cena za položku	cena celkem
Kabel CXKH J 3x2,5 mm²	m	15	42 Kč	634 Kč
upeňovací mat.	kpl	1	336 Kč	336 Kč
Dvojitá zásuvka 230V, 16A, IP44,	ks	1	178 Kč	178 Kč

Montážní práce		množství	cena za položku	cena celkem
Kabel CXKH J 3x2,5 mm²	m	15	12 Kč	177 Kč
upeňovací mat.	kpl	1	288 Kč	288 Kč
Dvojitá zásuvka 230V, 16A, IP44,	ks	1	135 Kč	135 Kč

Ostatní náklady		množství	cena za položku	cena celkem
Pomocný mat.		5%	1 148 Kč	57 Kč
Vnitrostaveništní doprava		3%	600 Kč	18 Kč
PPV		6%	1 748 Kč	105 Kč
Úprava tras, ztížená manipulace, práce ve výškách	kpl	1	320 Kč	320 Kč
Ukončení vodičů	kpl	1	78 Kč	78 Kč
Lešení	kpl	1	530 Kč	530 Kč
Revizní práce	kpl	1	650 Kč	650 Kč

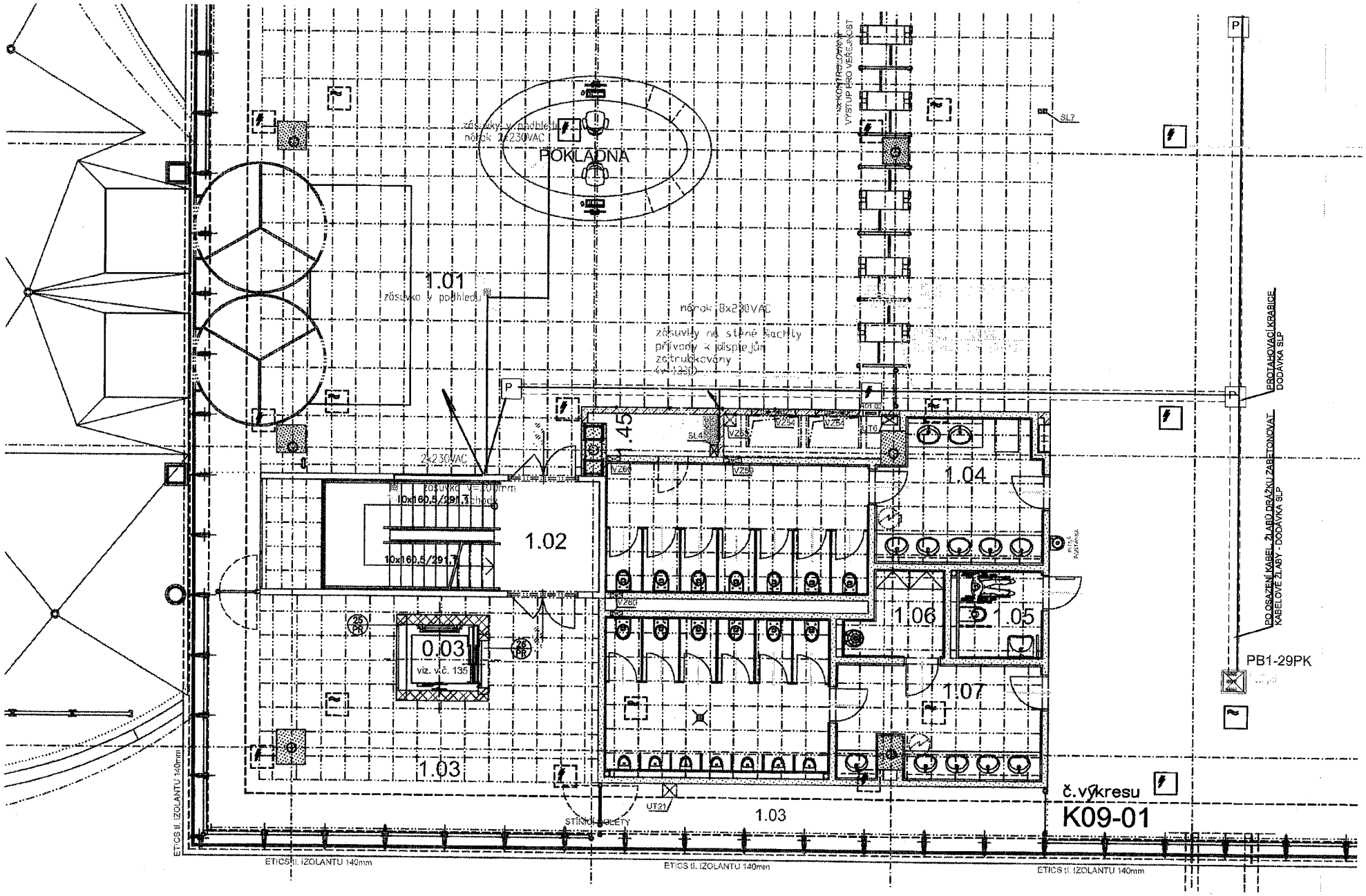
POKLADNA
zásuvky v podhledu
nárok 2x230VAC
1.01
zásuvka v podhledu
nárok 8x230VAC
zásuvky na stěně šachty
přívody k displejům
zatrubkovány
(v 1350)
2x230VAC
zásuvka v 1000mm
10x160,5/291,7
1.02
1.03
0.03
viz. v.č. 135
1.04
1.05
1.06
1.07
1.45
SL7
SL4
VZ60
VZ59
VZ54
UT6
UT21
STÍNÍCÍ ROLETY
PROTAHOVACÍ KRABICE
DODÁVKA SLP
PO OSAZENÍ KABEL. ŽLABŮ DRÁŽKU ZABETONOVAT
KABELOVÉ ŽLABY - DODÁVKA SLP
PB1-29PK
ETICS tl. IZOLANTU 140mm
č.výkresu
K09-01

MORAVIAN SCIENCE CENTRE BRNO

Projekt registrační číslo: CZ.1.05/3.2.00/09.0163

Technický list změny č. Kell 10

MINISTERSTVO ŠKOLSTVÍ, MLÁDEŽE A TĚLOVÝCHOVY

EVROPSKÁ UNIE
EVROPSKÝ FOND PRO REGIONÁLNÍ ROZVOJ
INVESTICE DO VAŠÍ BUDOUCNOSTI

2007-13
OP Výzkum a vývoj pro inovace

Technický list změny (TLZ) č.: Kell 10

Datum předložení TLZ: 30.7.2014

SoD č.:

Ze dne: 28.7.2014

Projekt registrační číslo: CZ.1.05/3.2.00/09.0163

Stavba: MORAVIAN SCIENCE CENTRE BRNO

Objekt: Technický projekt pro provedení expozice - elektroinstalace

Název změny: Doplnění napájení pro sušičku

Důvod změny (vyjádření projektanta realizační dokumentace):

Na základě technického řešení exponátu č. 265 - Dětská sušička, je pro napájení tohoto exponátu nutně zajištění příkonu 3x 2500 W. Tento příkon je možné zajistit v podlahové krabici PB3-8PK, která se nachází cca. 1800 mm od místa kde bude exponát 265 instalován. Krabice je napájena z rozváděče RE01.02 a její napájení je nutné rozšířit o dva obvody a instalovat do ní dva kusy zásuvek 230V na víc.

Popis změny:

Podlahová krabice PB3-PK je dle původní PD osazena 3ks zásuvek 230V, které jsou napojeny na obvodě WLE123. Pro napájení exponátu 265 bou do této krabice instalovány dvě samostatně napájené zásuvky 230V, 16A na víc. Pro napájení nových obvodů budou použity rezervní vývody tohoto rozváděče.

Vyjádření projektanta předchozí části projektové dokumentace ke změně:

Změna má vliv do následujících profesí:

Elektro

Přílohy:

MINISTERSTVO ŠKOLSTVÍ, MLÁDEŽE A TĚLOVÝCHOVY

EVROPSKÁ UNIE
EVROPSKÝ FOND PRO REGIONÁLNÍ ROZVOJ
INVESTICE DO VAŠÍ BUDOUCNOSTI

2007-13
OP Výzkum a vývoj pro inovace

Položkový rozpočet ,dodatek k projektové dokumentace.

Změna má vliv na dokumentaci pro provádění staby : **ANO**

Změna řešena : ANO/~~NE~~	Dodatek č.	10
	Stavební objekt	EXPOZICE m.č. 1.08
	Část PD :	Půdorys 1NP, m.č. 1.08
	Název :	Půdorys 1NP
	Výkres (číslo) :	E.1.02

Časový dopad oproti původnímu řešení:		**bez dopadu**

Cenový dopad:	Odpočet:	
	Přípočet:	6 626 Kč
	Celkem: Bez DPH	6 626,00 Kč
	Celkem: vč. DPH 21%	8 017,46 Kč

Detailní výkaz výměr je součástí položkového rozpočtu

	Jméno	Datum	Podpis	Razítko
Za objednavatele (IR):	Ing, Miloš Pydych			
Za zhotovitele:	SunDrive - P. Petkovsky			

MINISTERSTVO ŠKOLSTVÍ, MLÁDEŽE A TĚLOVÝCHOVY

EVROPSKÁ UNIE
EVROPSKÝ FOND PRO REGIONÁLNÍ ROZVOJ
INVESTICE DO VAŠÍ BUDOUCNOSTI

2007-13
OP Výzkum a vývoj pro inovace

www.kell.cz v1

KELL s.r.o.
Mlýnská 326/13, 602 00 Brno
info@kell.cz

AKCE:
MSC B rno
Doplneni zásuvky pro sušičku

ZÁKAZNÍK:
Jihomoravský kraj

Dodávky		množství	cena za položku	cena celkem
Kabel CXKH J 3x2,5 mm²	m	94	42 Kč	3 974 Kč
Zásuvka do podlahové krabice	ks	2	95 Kč	190 Kč

Montážní práce		množství	cena za položku	cena celkem
Kabel CXKH J 3x2,5 mm²	m	15	12 Kč	177 Kč
Zásuvka do podlahové krabice	ks	2	84 Kč	168 Kč

Ostatní náklady		množství	cena za položku	cena celkem
Pomocný mat.		5%	4 164 Kč	208 Kč
Vnitrostaveništní doprava		3%	345 Kč	10 Kč
PPV		6%	4 509 Kč	271 Kč
Úprava tras, ztížená instalace do uzavřených tras	kpl	1	900 Kč	900 Kč
Ukončení vodičů	kpl	1	78 Kč	78 Kč
Lešení	kpl	0	530 Kč	0 Kč
Revizní práce	kpl	1	650 Kč	650 Kč

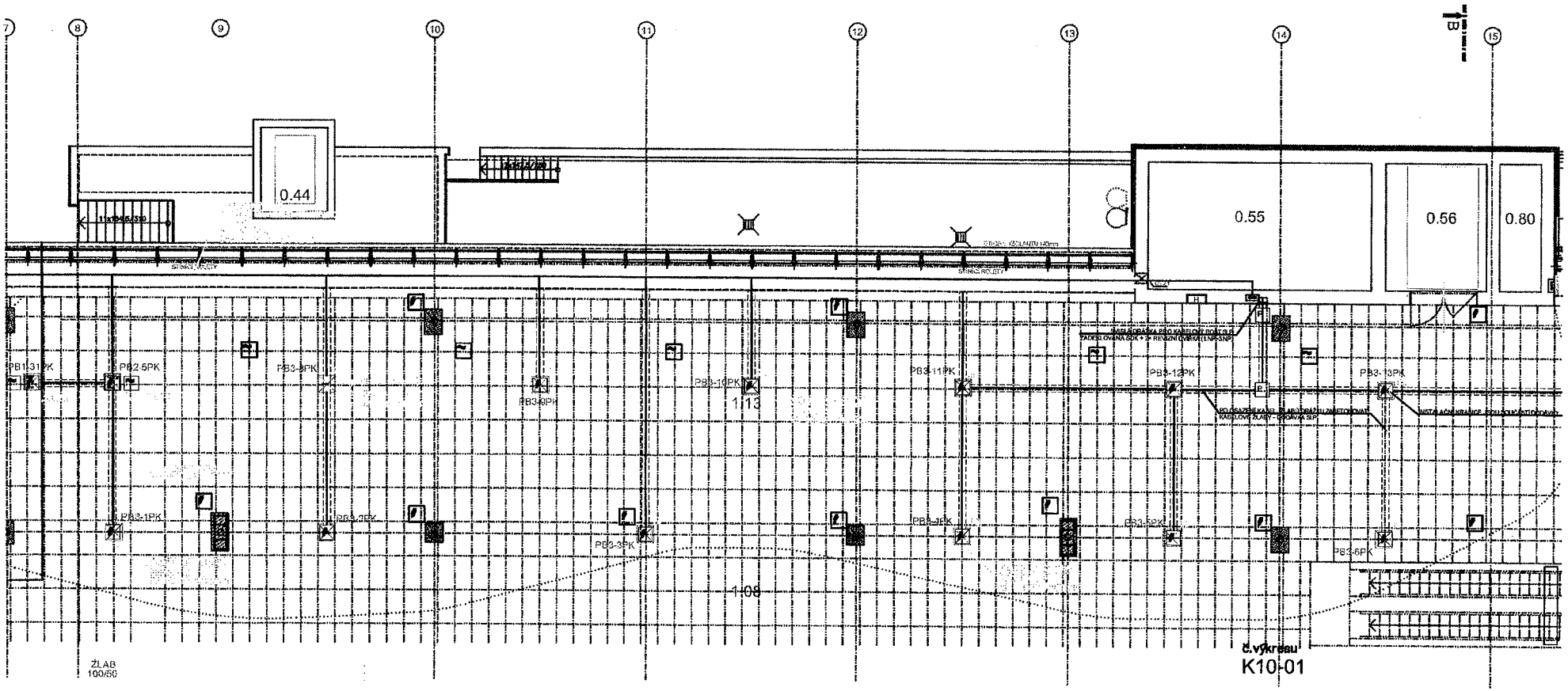

0.44
0.55
0.56
0.80
PB1-31PK
PB2-5PK
PB3-8PK
PB3-9PK
PB3-10PK
PB3-11PK
PB3-12PK
PB3-13PK
PB3-1PK
PB3-2PK
PB3-3PK
PB3-4PK
PB3-5PK
PB3-6PK
1.13
1.08
ŽLAB
100/50
č.výkresu
K10-01

MORAVIAN SCIENCE CENTRE BRNO

Projekt registrační číslo: CZ.1.05/3.2.00/09.0163

Technický list změny č. Kell 11

MINISTERSTVO ŠKOLSTVÍ, MLÁDEŽE A TĚLOVÝCHOVY

EVROPSKÁ UNIE
EVROPSKÝ FOND PRO REGIONÁLNÍ ROZVOJ
INVESTICE DO VAŠÍ BUDOUCNOSTI

2007-13
OP Výzkum a vývoj pro inovace

Technický list změny (TLZ) č.:

Kell 11

Datum předložení TLZ: 30.7.2014

SoD č.:

Ze dne: 24.7.2014

Projekt registrační číslo: CZ.1.05/3.2.00/09.0163

Stavba: MORAVIAN SCIENCE CENTRE BRNO

Objekt: Technický projekt pro provedení expozice - elektroinstalace

Název změny: Doplnění a změny v části SLB v souvislosti se změnami instalací určených pro expozice

Důvod změny (vyjádření projektanta realizační dokumentace):

Vzhledem k tomu, že expoziční projekt vznikl později než projekt rozvodů SLB, tak vznikla potřeba dopracování PD sdělovací části v návaznosti na zmapované potřeby jednotlivých částí expozic.

Popis změny:

Komplexní dopracování dispozic pozic, tras a doplnění RMS pro hlavní rozvodnu.

Vyjádření projektanta předchozí části projektové dokumentace ke změně:

Změna má vliv do následujících profesí:

Elektro

Přílohy:

VERZE 1.0

MINISTERSTVO ŠKOLSTVÍ, MLÁDEŽE A TĚLOVÝCHOVY

EVROPSKÁ UNIE
EVROPSKÝ FOND PRO REGIONÁLNÍ ROZVOJ
INVESTICE DO VAŠÍ BUDOUCNOSTI

2007-13
OP Výzkum a vývoj pro inovace

Položkový rozpočet

Změna má vliv na dokumentaci pro provádění staby :	**NE**

Změna řešena : ANO/~~NE~~	Dodatek č.	6
	Stavební objekt	EXPOZICE m.č. 1.21
	Část PD :	1NP
	Název :	Tech.projekt pro provedení výstavy
	Výkres (číslo) :	4.B.4

Časový dopad oproti původnímu řešení:		**bez dopadu**

Cenový dopad:	Odpočet:	
	Přípočet:	706 866 Kč
	Celkem: Bez DPH	706 866,00 Kč
	Celkem: vč. DPH 21%	855 307,86 Kč

Detailní výkaz výměr je součástí položkového rozpočtu

	Jméno	Datum	Podpis	Razítko
Za objednavatele (IR):	Ing, Miloš Pydych			
Za zhotovitele:	SunDrive - Petr Petkovský			

VERZE 1.0

KELL s.r.o.
Mlýnská 326/13, 602 00 Brno
info@kell.cz

AKCE:
MSC B rno
Doplnění a změny v části SLB v souvislosti se změnami instalací určených pro expozice

ZÁKAZNÍK:
Jihomoravský kraj

Dodávky		množství	cena za položku	cena celkem
Kabelové trasy SK, vč. konstrukcí	kpl	1	105 000 Kč	105 000 Kč
Kabelovové rozvody SK, UTP CAT6	kpl	1	155 000 Kč	155 000 Kč
RMS systém - základní rozsah pro hlavní serverovnu	kpl	1	35 800 Kč	35 800 Kč

Montážní práce		množství	cena za položku	cena celkem
Kabelové trasy SK, vč. konstrukcí	kpl	1	106 220 Kč	106 220 Kč
Kabelovové rozvody SK, UTP CAT6	kpl	1	175 000 Kč	175 000 Kč
RMS systém - základní rozsah pro hlavní serverovnu	kpl	1	15 200 Kč	15 200 Kč

Ostatní náklady		množství	cena za položku	cena celkem
Pomocný mat.		5%	295 800 Kč	14 790 Kč
Vnitrostaveništní doprava		3%	296 420 Kč	8 893 Kč
PPV		6%	592 220 Kč	35 533 Kč
Úprava tras, ztížená instalace	kpl	1	15 500 Kč	15 500 Kč
Ukončení vodičů	ks	95	394 Kč	37 430 Kč
Lešení	kpl	0	530 Kč	0 Kč
Revizní práce	kpl	1	2 500 Kč	2 500 Kč