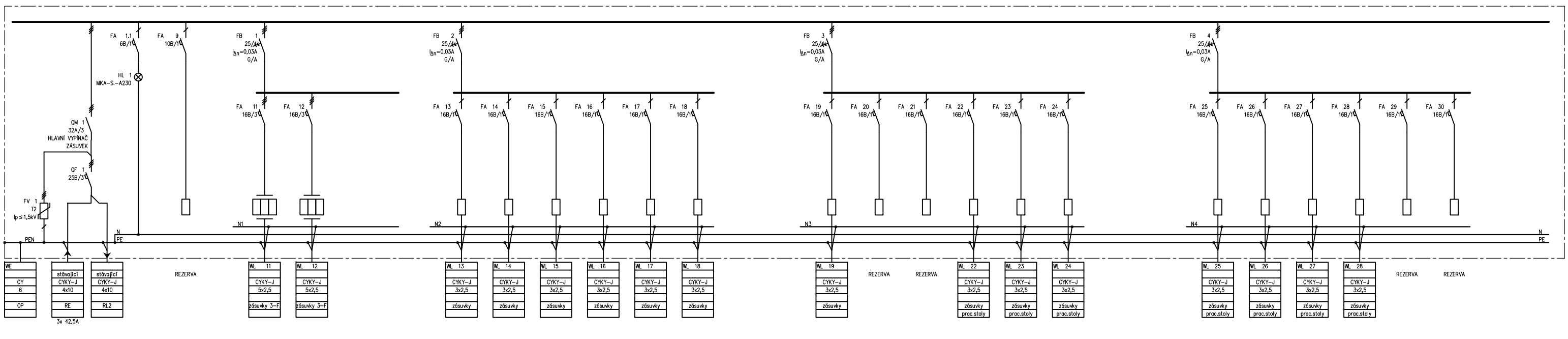


Nap. soustava: 3NPE, AC400/230V/TN-C-S
modulová
počet modulů 72
rozměr (mm) P 550/600/160
barva světle šedá
přívod vrchem
vývody vrchem
Pi (kW) 16
Ps (kW) 10
IP 40/20
Poznámka:

| | | | | | |
|---|---|---|---|---|---|
| OPRAVY A VÝMĚNA ZTI V OPTICKÝCH LABORATOŘÍCH | | ROZVODNICE RL1 ZAŘÍZENÍ SILNOPROUDÉ ELEKTROTECHNIKY | | Č.PARÉ: | Radek KUBÍČEK projektování elektrických zařízení Brněnská 1349, 664 51 Šlapanice tel. 608 450 029 radek.kubicek@seznam.cz |
| ZODPOVĚDNÝ PROJEKTANT: Radek Kubíček | LIST 1/2 | DATUM: 6/2020 | ČÍSLO VÝKRESU: D.1.4.06 | | |

| | | | | | |
|---|---|---|---|---|---|
| OPRAVY A VÝMĚNA ZTI V OPTICKÝCH LABORATOŘÍCH | | ROZVODNICE RL1 ZAŘÍZENÍ SILNOPROUDÉ ELEKTROTECHNIKY | | Č.PARÉ: | Radek KUBÍČEK projektování elektrických zařízení Brněnská 1349, 664 51 Šlapanice tel. 608 450 029 radek.kubicek@seznam.cz |
| ZODPOVĚDNÝ PROJEKTANT: Radek Kubíček | LIST 2/2 | DATUM: 6/2020 | ČÍSLO VÝKRESU: D.1.4.06 | | |