ÚPRAVY V BUDOVĚ A1

PŮDORYS NA KÓTĚ ±0,000
M 1:50

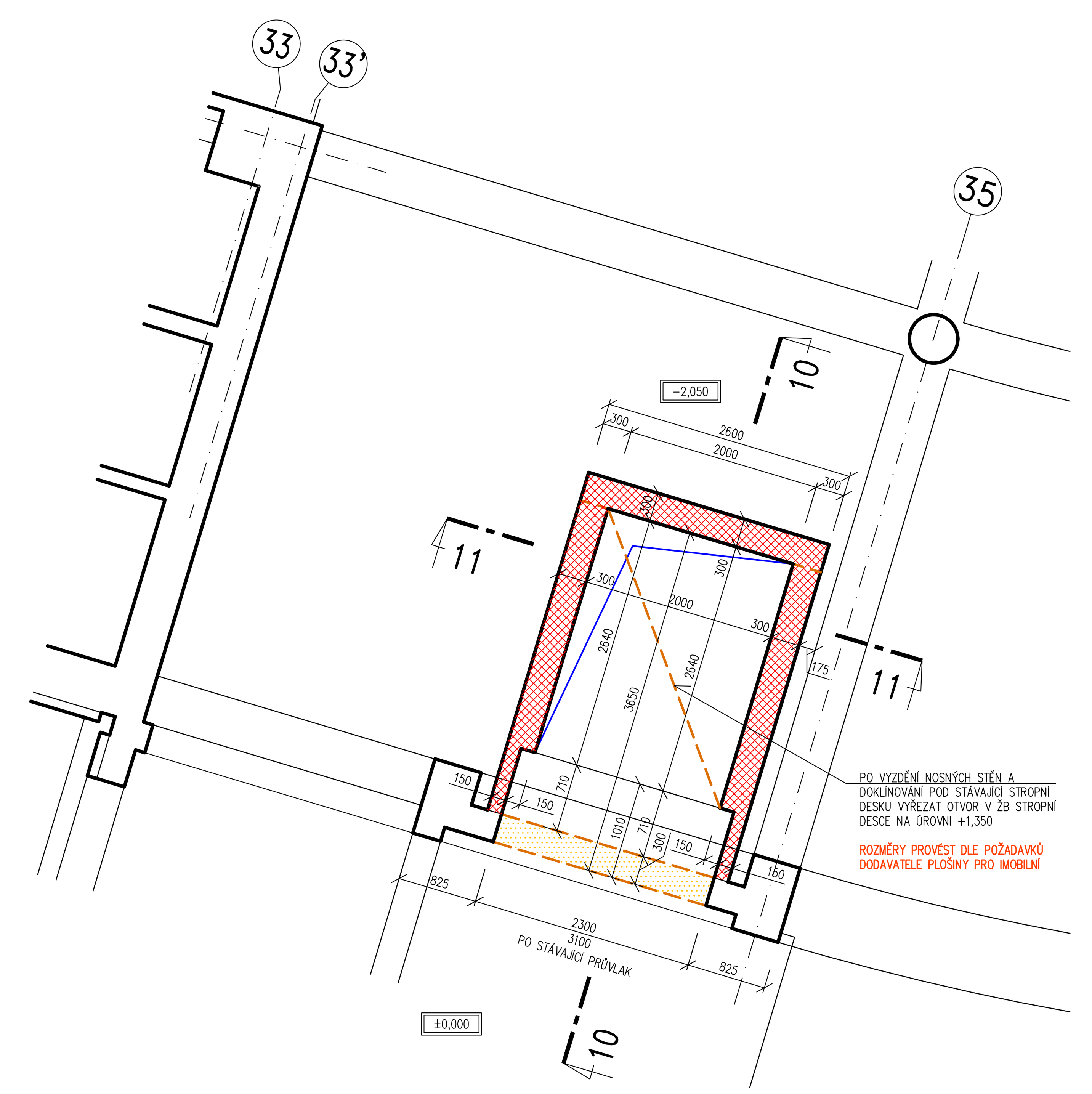

PŮDORYS NA KÓTĚ ±0,000
M 1:50

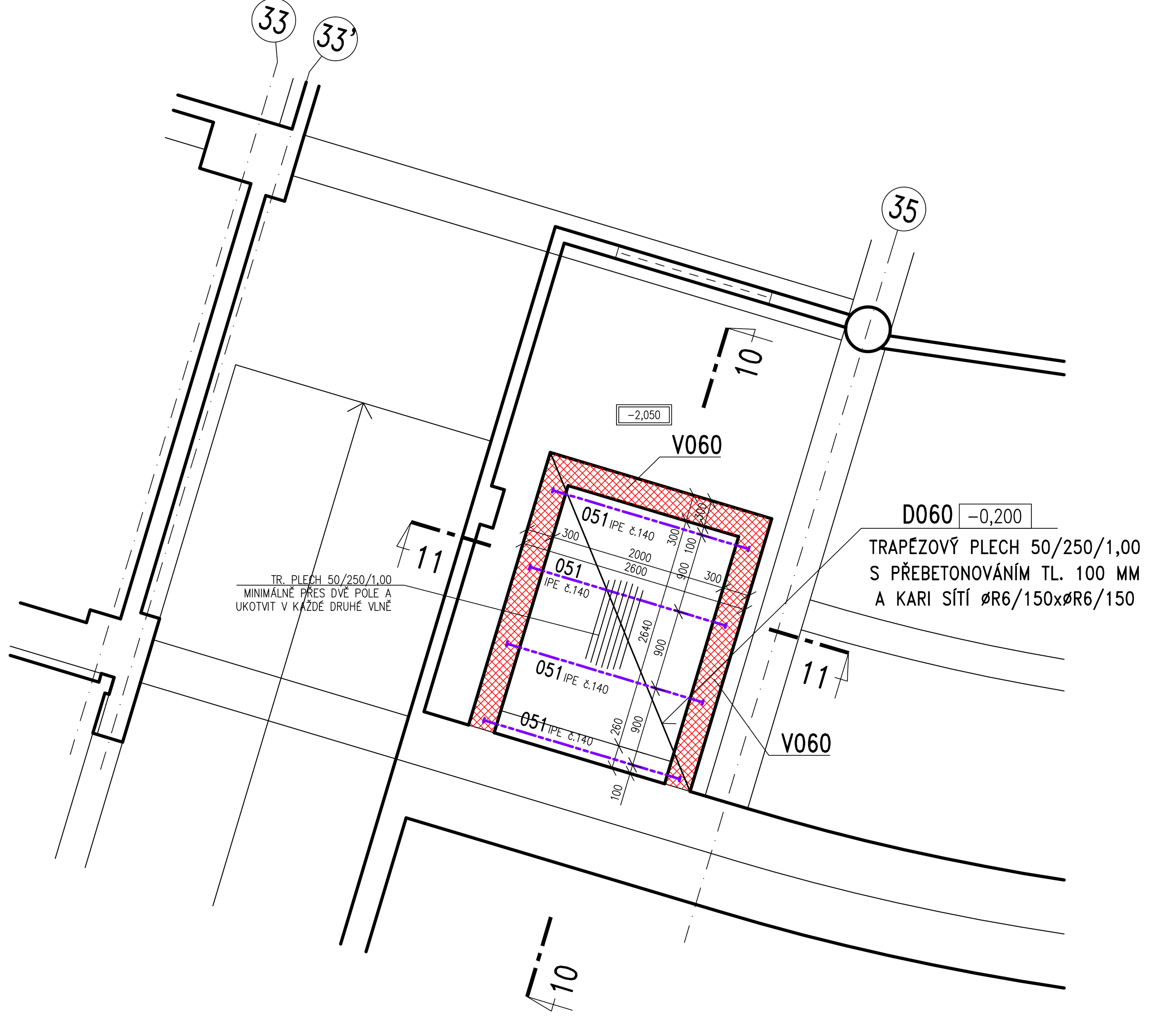

VÝPIS OCELI S235 JR+M

POL.	PROFIL	DÉLKA (m)/ PLOCHA (m2)	KS CEKEM	kg/m (kg/m2)	HMOTNOST CELKEM (kg)
051	IPE č.140	2,30	4	12,9	118,7
052	øR14	0,60	8	1,208	5,8
MEZISOUČET (kg)					124,5
PŘIRÁŽKA NA SPOJE A NA PŘÍPADNOU NEPŘESNOST 10,0%					12,4
CELKOVÁ HMOTNOST (kg)					136,9

TRAPÉZOVÝ PLECH 50/250/1,00 :
7,00 m2 10,00 kg/m2 70,00 kg
KARI SÍŤ øR6/150xøR6/150
7,00 m2 3,03 kg/m2 21,21 kg

LEGENDA MATERIÁLŮ

- STÁVAJÍCÍ ZDIVO
- STÁVAJÍCÍ ŽB KONSTRUKCE
- STÁVAJÍCÍ NENOSNÉ ZDIVO
- BOURANÉ KONSTRUKCE
- ŽELEZOBETON
- PROSTÝ BETON
- ZEMINA PŮVODNÍ
- NÁSYPY – VIZ POZNÁMKY A TECHNICKÁ ZPRÁVA
- JEDNOVRSTVÁ STĚNA TL. 250, 300 MM, Z KERAMICKÝCH TVÁRNIC PEVNOSTI P15, NA OBYČEJNOU ZDÍCÍ MALTU (G) PEVNOSTI MIN. 5,0 MPa NANESENOU CELOPLOŠNĚ
- DOZDÍVKA Z CIHEL PÁLENÝCH (SKUPINA PRVKŮ HD DLE ČSN EN 771–1) PEVNOSTI P15 VYZDĚNÉ CELOPLOŠNĚ NA OBYČEJNOU ZDÍCÍ MALTU M5
- ŽELEZOBETONOVÁ STĚNA Z BETONOVÝCH TVÁRNIC PROLITÝCH BETONOVOU SMĚSÍ

LEGENDA PRVKŮ

- NOVÉ OCELOVÉ PRVKY
- STÁVAJÍCÍ OCELOVÉ PRVKY
- NOVÉ OTVORY SVISLÉ
- NOVÉ OTVORY VODOROVNÉ
- AKUSTICKÉ PRVKY

LEGENDA ZKRATEK

VXXX	ŽELEZOBETONOVÝ MONOLITICKÝ VĚNEC
DXXX	ŽELEZOBETONOVÁ MONOLITICKÁ DESKA
SCHX	ŽELEZOBETONOVÉ MONOLITICKÉ SCHODIŠTĚ
VX	VÝTAHOVÁ ŠACHTA
ZPSX	ŽELEZOBETONOVÝ ZÁKLADOVÝ PÁS
VJX	ŽELEZOBETONOVÁ MONOLITICKÁ VÝTAHOVÁ JÍMKA
PXXX	ŽELEZOBETONOVÝ MONOLITICKÝ PRŮVLAK
−X,XXX	HORNÍ LÍC KONSTRUKCE
−X,XXX	SPODNÍ LÍC KONSTRUKCE
−X,XXX	HORNÍ LÍC ČISTÉ PODLAHY

ŘEZ 10–10
M 1:50

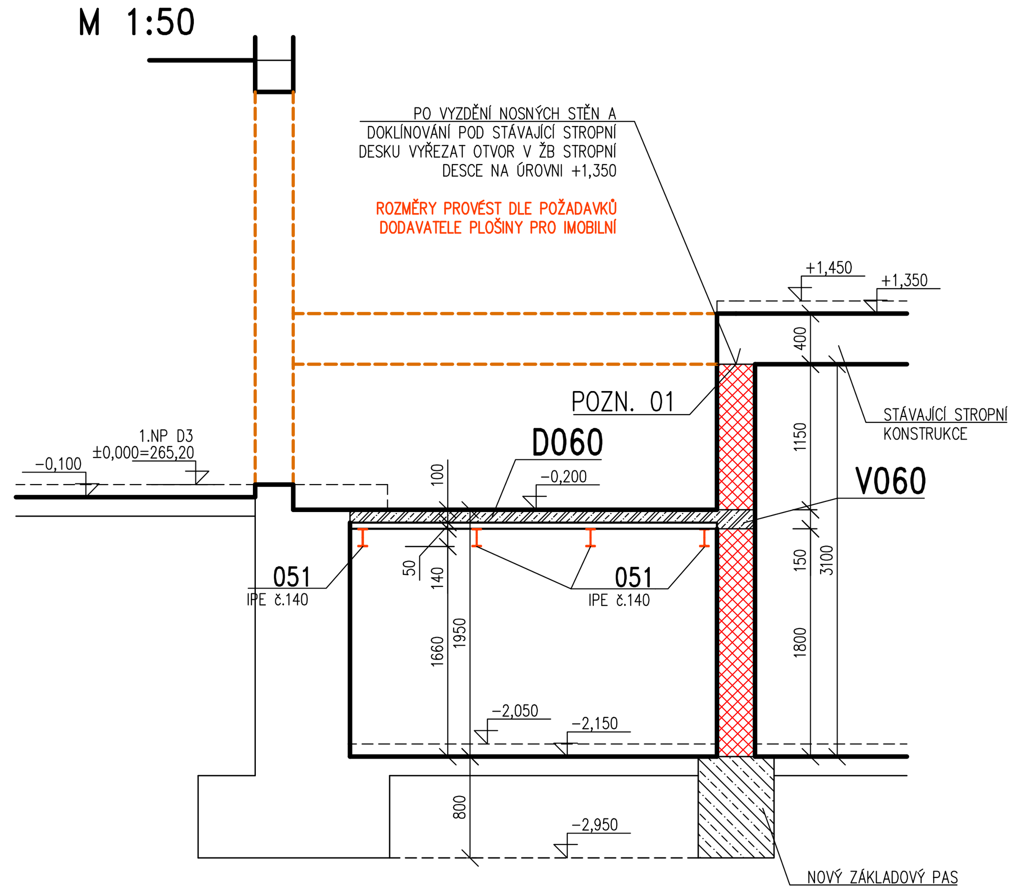

ŘEZ 11–11
M 1:50

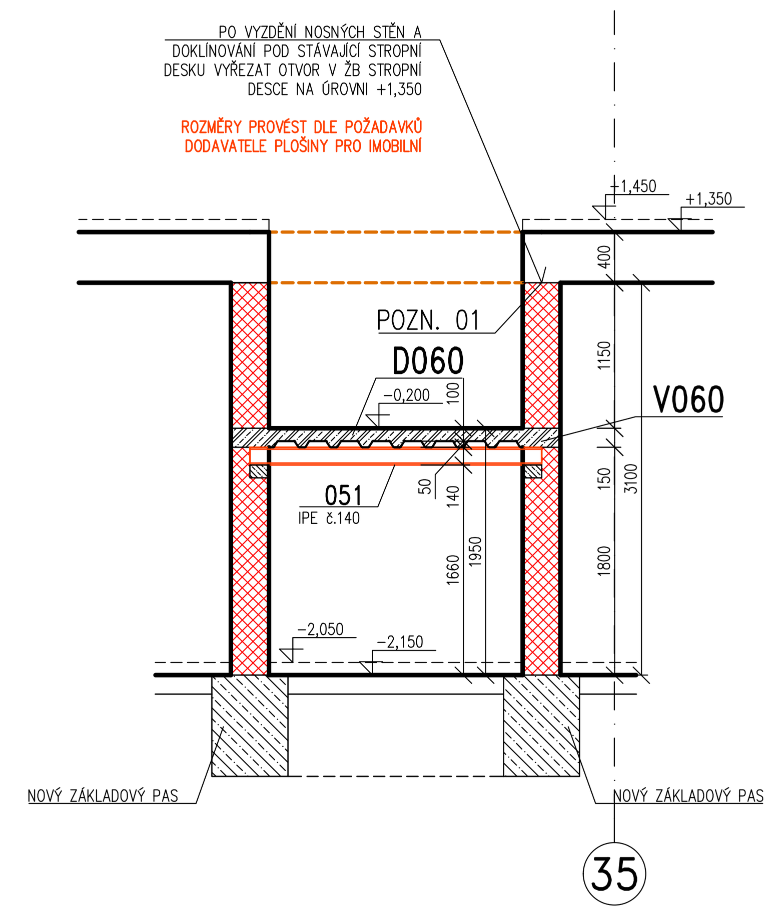

PROPOJENÍ STÁVAJÍCÍCH A NOVÝCH ZÁKLADŮ
M 1:50 (052) 2x2øR14, dl. 600 mm, ks 2*(2*2)=8

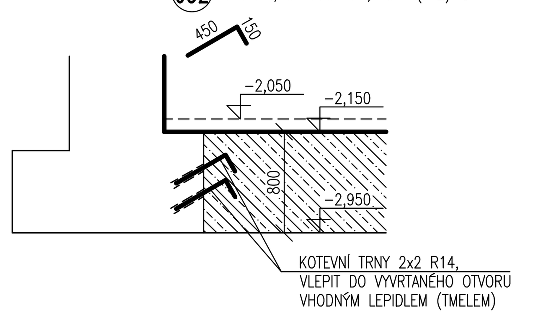

ZÁKLADY
M 1:50

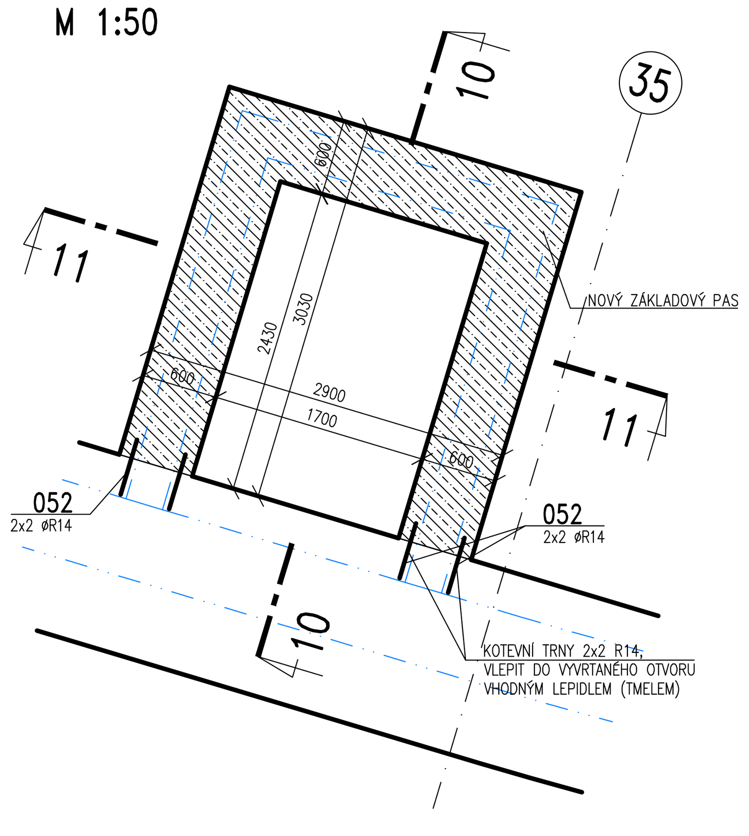

OBECNÉ POZNÁMKY

– PŘI BOURÁNÍ JE NUTNÉ DODRŽOVAT TYTO ZÁSADY:
- PŘED BOURÁNÍM OVĚŘIT ROZMĚRY. VŠECHNY ROZDÍLY OPROTI PROJEKTOVÉ DOKUMENTACI, KTERÉ BUDOU PŘI STAVBĚ ZJIŠTĚNY, BUDOU NEPRODLENĚ SDĚLENY PROJEKTANTOVI. PROJEKTANT NA ZÁKLADĚ ZJIŠTĚNÝCH SKUTEČNOSTÍ UVÁŽÍ PŘÍPADNÉ ZMĚNY PROJEKTU.
- BOURÁNÍ BUDE NUTNO PROVÁDĚT ŠETRNĚ, PO ZÁBĚRECH, PŘI BOURÁNÍ NESMÍ DOJÍT K PÁDU VĚTŠÍCH ČÁSTÍ NA STÁVAJÍCÍ KONSTRUKCE.
- PŘI BOURÁNÍ JE TŘEBA BOURANÉ A NAVAZUJÍCÍ KONSTRUKCE ŘÁDNĚ ZABEZPEČIT – PODEPŘÍT.
- BOURÁNÍ BUDE PROVÁDĚNO ODSHORA DOLŮ, NEJPRVE BUDOU VYBOURÁNY KONSTRUKCE V 1.NP A POTÉ V 1. PP
- BOURANÝ MATERIÁL BUDE PLYNULE ODVÁŽEN MIMO STAVBU, NESMÍ DOJÍT K HROMADĚNÍ BOURANÉHO MATERIÁLU V NADZEMNÍCH PODLAŽÍCH.

– PŘED PROVÁDĚNÍM OVĚŘIT VŠECHNY NEZBYTNÉ KÓTY DLE STÁVAJÍCÍHO STAVU. PŘI ZJIŠTĚNÍ ROZDÍLŮ MEZI PROJEKTOVOU DOKUMENTACÍ A SKUTEČNÝM STAVEM BUDOU TYTO ÚDAJE NEPRODLENĚ SDĚLENY PROJEKTANTOVI.

– OZNAČENÍ BETONU JE PROVEDENO DLE ČSN EN 206. BETONOVÉ KONSTRUKCE BUDOU PROVEDENY DLE ČSN EN 13670–1 A DALŠÍCH NAVAZUJÍCÍCH NOREM, POKUD V TECHNICKÉ ZPRÁVĚ NENÍ UVEDENO JINAK.

– PŘED PROVÁDĚNÍM BETONOVÝCH MONOLITICKÝCH KONSTRUKCÍ DODAVATEL ODSOUHLASÍ S PROJEKTANTEM PODROBNÉ SLOŽENÍ BETONU, ZPŮSOB HUTNĚNÍ, ZPŮSOB A ČETNOST ZKOUŠEK BETONU – VIZ TECHNICKÁ ZPRÁVA.

– PROSTUPY V NOVÝCH BETONOVÝCH A ŽELEZOBETONOVÝCH MONOLITICKÝCH KONSTRUKCÍCH BUDOU PROVEDENY DLE VÝKRESŮ KONSTRUKČNÍ ČÁSTI. PROSTUPY, KTERÉ NEJSOU VYZNAČENY NA VÝKRESECH KONSTRUKČNÍ ČÁSTI, JE MOŽNÉ PROVÁDĚT DO MAXIMÁLNÍ VELIKOSTI 150/150 MM DLE PROJEKTŮ A SPECIFIKACÍ OSTATNÍCH SPECIALISTŮ. VÝZTUŽ ZASAHUJÍCÍ DO OTVORŮ NEPŘERUŠOVAT, ALE POSUNOUT DO NEJBLIŽŠÍ MOŽNÉ POLOHY U OTVORU.

– VE STÁVAJÍCÍCH A NOVÝCH ŽELEZOBETONOVÝCH MONOLITICKÝCH PRŮVLACÍCH, SLOUPECH A STĚNÁCH NENÍ DOVOLENO PROVÁDĚT VODOROVNÉ DRÁŽKY, MIMO DRÁŽEK UVEDENÝCH NA VÝKRESE KONSTRUKČNÍ ČÁSTI. V ŽB MONOLITICKÝCH SLOUPECH A PRŮVLACÍCH NENÍ DOVOLENÉ PROVÁDĚT PROSTUPY NEBO JINAK TYTO PRVKY OSLABOVAT.

– VÝZTUŽ V ŽELEZOBETONOVÝCH MONOLITICKÝCH KONSTRUKCÍCH BUDE UMÍSTĚNA TAK, ABY NEDOŠLO K ROZMÍSENÍ (SEGREGACI) BETONOVÉ SMĚSI A BYLO MOŽNO PROVÉST ŘÁDNÉ HUTNĚNÍ. VÝZTUŽ BUDE UMÍSTĚNA DO NEJBLIŽŠÍ MOŽNÉ POLOHY TAK, ABY VZNIKLY OTVORY PRO BETONÁŽ A HUTNĚNÍ.

– POSTUP PROVÁDĚNÍ BETONÁŽE ŽB MONOLITICKÝCH STROPNÍCH DESEK JE PATRNÝ Z VÝŠKOVÉHO A TVAROVÉHO USPOŘÁDÁNÍ. PROJEKT PŘEDPOKLÁDÁ BETONÁŽ PO ČÁSTECH. MENŠÍ DESKY BUDOU BETONOVÁNY NA JEDEN PRACOVNÍ ZÁBĚR, VETŠÍ DESKY BUDOU BETONOVÁNY PO ČÁSTECH POSTUPNĚ DLE VÝKRESOVÉ DOKUMENTACE.

– VÝZTUŽ ZASAHUJÍCÍ DO OTVORŮ NEPŘERUŠOVAT, ALE POSUNOUT DO NEJBLIŽŠÍ MOŽNÉ POLOHY U OTVORU.
V PŘÍPADĚ KOLIZE PROSTUPŮ A ŽEBRA NEBO PRŮVLAKU BUDE OTVOR UMÍSTĚN DO NEJBLIŽŠÍ MOŽNÉ POLOHY PO KONZULTACI S PROJEKTANTEM.
PROSTUPY VE STÁVAJÍCÍCH KONSTRUKCÍCH JE MOŽNÉ PROVÁDĚT POUZE VRTÁNÍM NEBO ŘEZÁNÍM, NELZE POUŽÍT PŘÍKLEPOVÁ KLADIVA.

– PROJEKTANT KONSTRUKČNÍ ČÁSTI NEBO TDI PŘED ZABETONOVÁNÍM PŘEVEZME KOMPLETNĚ PROVEDENOU VÝZTUŽ VŠECH ŽB MONOLITICKÝCH KONSTRUKCÍ – VIZ TECHNICKÁ ZPRÁVA.

–ZDIVO BUDE PROVEDENO DLE TECHNICKÝCH A TECHNOLOGICKÝCH PODKLADŮ VÝROBCE, PLATNÝCH NOREM A TECHNICKÉ ZPRÁVY. TEPLOTA VZDUCHU A MATERIÁLU NESMÍ PŘI ZDĚNÍ KLESNOUT POD 5°C. TVÁRNICE MUSÍ BÝT V KAŽDÉ VRSTVĚ PŘEVÁZÁNY MIN. O 100 MM. ZDĚNÉ KONSTRUKCE BUDOU PROVEDENY DLE ČSN EN 1996–2, VELIKOST JEDNOTLIVÝCH ODCHYLEK SE ŘÍDÍ DLE ČSN 730205 VE SMYSLU DALŠÍCH NAVAZUJÍCÍCH NOREM – VIZ TECHNICKÁ ZPRÁVA.

– PŘI DOZDÍVÁNI DVEŘNÍCH OTVORŮ A DOZDÍVEK DODRŽOVAT MINIMÁLNÍ SPÁROVÁNÍ. NOVÉ ZDIVO V LOŽNÝCH SPÁRÁCH PROKOTVIT PO VÝŠCE á 450 MM OCELOVÝMI TRNY 2x ø10 MM SE STÁVAJÍCÍM ZDIVEM. ZDIVO NUTNO DOKLÍNOVAT A VYPLNIT ROZPÍNAVOU MALTOU (EVENTUÁLNĚ ZATLUČENOU JEMNOU BETONOVOU SMĚSÍ).

– JESTLIŽE BUDE PO ODSTRANĚNÍ OMÍTEK ZJIŠTĚNO, ŽE MALTA STÁVAJÍCÍHO ZDIVA JE NARUŠENÁ NEBO ZNAČNĚ DEGRADOVANÁ, BUDE DLE POSOUZENÍ PROJEKTANTA PROVEDENO ODSTRANĚNÍ STÁVAJÍCÍCH OMÍTEK A NOVÉ PŘESPÁROVÁNÍ CEMENTOVOU MALTOU.

– STÁVAJÍCÍ A NOVÉ ZDIVO VZÁJEMNĚ SPOJIT POMOCÍ KAPES NEBO OCELOVÝCH TRNŮ, KTERÉ BUDOU VLEPENY DO STÁVAJÍCÍHO ZDIVA.

– PŘED BOURÁNÍM DRÁŽEK (I PRO PŘEKLADY) A OTVORŮ V KAMENNÉM A SMÍŠENÉM ZDIVU BUDOU OBRYSY DRÁŽKY A OBRYSY OTVORU NEJPRVE VYŘEZÁNY DO ZDIVA Z OBOU STRAN DIAMANTOVOU PILOU A NÁSLEDNĚ BUDE POSTUPNĚ ODBOURÁNO ZDIVO. OTVORY BUDOU BOURÁNY AŽ PO OSAZENÍ PŘEKLADŮ.

– OCELOVÉ PŘEKLADY BUDOU PROVÁDĚNY POSTUPNĚ. NEJPRVE BUDOU PŘEKLADY OSAZENY A ŘÁDNĚ DOKLÍNOVÁNY Z JEDNÉ STRANY STĚNY A POTÉ BUDOU PŘEKLADY PROVEDENY I Z DRUHÉ STRANY. PO OSAZENÍ PŘEKLADŮ BUDE VYBOURÁN OTVOR A PŘEKLADY BUDOU U SPODNÍHO LÍCE SPOJENY OCELOVÝMI PÁSKY 50/5 MM á 600 MM NEBO BUDOU PROVEDENY PŘÍČNÍKY U Č.80 á 300 MM. ZDIVO V NADPRAŽÍ NUTNO PEČLIVĚ DOKLÍNOVAT A VYPLNIT ROZPÍNAVOU MALTOU (EVENTUÁLNĚ ZATLUČENOU JEMNOU BETONOVOU SMĚSÍ).

– OCELOVÉ NOSNÍKY (PŘEKLADY I STROPNÍ NOSNÍKY) ULOŽIT NA BETONOVÉ PODKLADKY V=100 MM.

– PROSTUPY VE ZDIVU BUDOU PROVEDENY DLE VÝKRESŮ KONSTRUKČNÍ ČÁSTI. PROSTUPY, KTERÉ NEJSOU VYZNAČENY NA VÝKRESECH KONSTRUKČNÍ ČÁSTI, JE MOŽNÉ PROVÁDĚT DO MAXIMÁLNÍ VELIKOSTI 300/300 MM VIZ VÝKRESY SPECIALISTŮ. SVISLÉ DRÁŽKY A VÝKLENKY, KTERÉ NEJSOU UVEDENY VE VÝKRESOVÉ DOKUMENTACI KONSTRUKČNÍ ČÁSTI, LZE PROVÉST DLE ČSN EN 1996–1–1.
VE STÁVAJÍCÍCH PILÍŘÍCH A OSTĚNÍ OTVORŮ SE NESMÍ PROVÁDĚT PROSTUPY A DRÁŽKY MIMO PROSTUPŮ A DRÁŽEK VYZNAČENÝCH V DOKUMENTACI KONSTRUKČNÍ ČÁSTI.
PROSTUPY PRO INSTALACE A SVISLÉ DRÁŽKY V STÁVAJÍCÍM ZDIVU BUDOU VYVRTÁNY JÁDROVÝMI VRTY NEBO BUDOU ŠETRNĚ VYBOURÁNY. ZDIVO BUDE PO OBVODĚ NAŘÍZNUTO DIAMANTOVOU PILOU A POTÉ BUDE OTVOR OPATRNĚ VYBOURÁN.

– VE STÁVAJÍCÍM I NOVÉM NOSNÉM ZDIVU NENÍ DOVOLENO PROVÁDĚT VODOROVNÉ DRÁŽKY, MIMO DRÁŽEK UVEDENÝCH NA VÝKRESE KONSTRUKČNÍ ČÁSTI.

– VÝROBA A MONTÁŽ OCELOVÝCH KONSTRUKCÍ BUDE PROVEDENA DLE ČSN EN 1090–1, ČSN EN 1090–1. VELIKOST JEDNOTLIVÝCH ODCHYLEK SE ŘÍDÍ ČSN EN 1090–1, ČSN EN 1090–1 A ČSN ISO 7976–2 – VIZ TECHNICKÁ ZPRÁVA. VÝROBNÍ DOKUMENTACE (DÍLENSKÁ DOKUMENTACE) BUDE VČETNĚ MONTÁŽNÍHO POSTUPU PŘEDLOŽENA K ODSOUHLASENÍ PROJEKTANTOVI. MONTÁŽNÍ POSTUP BUDE V SOULADU S POV, PLATNÝMI ZÁKONY A PLATNÝMI NORMAMI – VIZ TECHNICKÁ ZPRÁVA.
– PROJEKTANT KONSTRUKČNÍ ČÁSTI NEBO TDI PŘEVEZME KOMPLETNĚ PROVEDENOU OCELOVOU KONSTRUKCI – VIZ TECHNICKÁ ZPRÁVA.
– V RÁMCI VÝROBNÍ DOKUMENTACE BUDOU VYSPECIFIKOVÁNA OKA NEBO NOSNÍKY PRO MONTÁŽ VÝTAHŮ. DIMENZE A POLOHA MONTÁŽNÍCH PRVKŮ BUDE NAVRŽENA DLE POŽADAVKŮ KONKRÉTNÍHO DODAVATELE TECHNOLOGIE VÝTAHŮ.

– VŠECHNY NOSNÉ KONSTRUKCE BUDOU PROVEDENY V SOULADU S POŽÁRNĚ BEZPEČNOSTNÍM ŘEŠENÍM, KTERÉ JE SAMOSTATNOU PŘÍLOHOU PROJEKTU. POŽÁRNÍ ODOLNOST JEDNOTLIVÝCH ČÁSTÍ JE UVEDENA V TECHNICKÉ ZPRÁVĚ.

– PŘI PROVÁDĚNÍ STAVBY BUDOU DODRŽOVÁNY VŠECHNY PLATNÉ ZÁKONY OHLEDNĚ BEZPEČNOSTI A OCHRANY ZDRAVÍ A NAVAZUJÍCÍ PLATNÁ NAŘÍZENÍ VLÁDY A VYHLÁŠKY. PŘEDEVŠÍM BUDOU DODRŽOVÁNY NAŘÍZENÍ VLÁDY 101/2005 Sb., 362/2005 Sb., 591/2005 Sb.

– ZEMNĚNÍ OBJEKTU JE ŘEŠENO V JINÉ ČÁSTI PROJEKTOVÉ DOKUMENTACE.
– V ZÁKLADOVÉ DESCE BUDOU PROVEDENY SVAŘOVANÉ SOUSTAVY VÝZTUŽE V MODULOVÝCH OSÁCH S VYVEDENÍM NA MĚŘÍCÍ KOTEVNÍ DESKY. VÝZTUŽ PILOTY A VÝZTUŽ ZÁKLADOVÉ DESKY BUDE PROPOJENA POMOCÍ ZEMNÍCÍHO VODIČE.

POZNÁMKA

POZN. 01:
NOVÉ NOSNÉ STĚNY VYZDÍT AŽ PO STÁVAJÍCÍ STROPNÍ KONSTRUKCI. STĚNY JE NUTNÉ ŘÁDNĚ DOKLÍNOVAT A SPÁRU VYPLNIT JEMNOZRNNOU ROZPÍNAVOU MALTOU.

VÝŠKY OTVORŮ JSOU VZTAŽENY K ČISTÉ PODLAZE PŘÍSLUŠNÉHO PATRA.

MATERIÁLY, POVRCHOVÁ ÚPRAVA, GEOMETRICKÉ TOLERANCE A PROVÁDĚNÍ KONSTRUKCÍ JE PODROBNĚ SPECIFIKOVÁNO V TECHNICKÉ ZPRÁVĚ.

PŘED PROVÁDĚNÍM OVĚŘIT VŠECHNY NEZBYTNÉ KÓTY DLE STÁVAJÍCÍHO STAVU. PŘI ZJIŠTĚNÍ ROZDÍLŮ MEZI PROJEKTOVOU DOKUMENTACÍ A SKUTEČNÝM STAVEM BUDOU TYTO ÚDAJE NEPRODLENĚ SDĚLENY PROJEKTANTOVI.

OCELOVÉ TRAPÉZOVÉ PLECHY BUDOU V KAŽDÉ DRUHÉ VLNĚ PŘIKOTVENY OCELOVÝM NOSNÍKŮM NASTŘELENÍM. TRAPÉZOVÝ PLECH BUDE PROVEDEN SPOJITĚ MINIMÁLNĚ PŘES DVĚ POLE.

CELKOVÝ POSTUP PRACÍ JE UVEDEN V TECHNICKÉ ZPRÁVĚ.

OCELOVÉ KONSTRUKCE:
- TŘÍDA PROVEDENÍ EXC2 B DLE ČSN EN 1090–2
- JAKOST: S235 JR+M DLE ČSN EN 10025–2
  S235 JRH DLE ČSN EN 10210–1

ŽELEZOBETONOVÉ KONSTRUKCE
- BETON: – ZÁKLADOVÉ KCE: C25/30 – XC2, XF1 DLE ČSN EN 206
  – OSTATNÍ KCE: C25/30 – XC1 DLE ČSN EN 206
- VÝZTUŽ: B500B (R)

PROSTUPY – VIZ POZNÁMKY A TECHNICKÁ ZPRÁVA

POVRCHOVÁ ÚPRAVA – VIZ TECHNICKÁ ZPRÁVA

±0,000 = 265,35 m n.m.

Revize	Vypracoval	Popis revize	Datum

LT PROJEKT – PROJEKTOVÁNÍ ZDRAVOTNICKÉ VÝSTAVBY

Hlavní inženýr projektu: ING. PETR TOMICKÝ	Vedoucí projektant zakázky: ING. PETRA VÁCLAVKOVÁ	Investor: Nemocnice Vyškov
Profese: STATIKA	624 00 Brno, Ulrychova 33, IČO 28274725, tel.:+420 532268330, mob.: +420 606229143, e-mail: info@apluszprojekt.cz	Autorizace:
Odpovědný projektant: ING. ALEŠ UTÍKAL	Vypracoval: ING. ĽUBICA HOLASOVÁ	Kontroloval: ING. ALEŠ UTÍKAL

Akce: NEMOCNICE VYŠKOV, p.o. MAGNETICKÁ REZONANCE A STAVEBNÍ ÚPRAVY KŘÍDLA D3	Zakázkové číslo: DPS 08 - 2021	Paré:
	Datum: 08 - 2021	
	Stupeň: PROVÁDĚNÍ STAVBY	
Objekt: PŘÍSTAVBA KŘÍDLA D3 SO 01	Formát: 8 A4	
Obsah: ÚPRAVY V BUDOVĚ A1	Měřítko: 1:50	Číslo výkresu: D.1.01.2-107