OBSAH :

NÁBYTEK ..... 01 - 21

REGÁLY, SKLADY ..... 22 - 28

DOPLŇKY ..... 29 - 35

SPOTŘEBIČE 36, 37

VÝROBKY BUDOU DODÁNY KOMPLETNĚ S DODÁVKOU A MONTÁŽÍ,
VČETNĚ VŠECH DOPLŇKŮ.

DODAVATEL PŘED VÝROBOU PŘEDLOŽÍ VZORKY VÝROBKŮ A POVRCHŮ, ZÁROVEŇ SI ZAMĚŘÍ SKUTEČNÉ ROZMĚRY STAVEBNÍCH KONSTRUKCÍ A ZPRACUJE DÍLENSKOU DOKUMENTACI, KTEROU JE NUTNÉ ODSOUHLASIT PROJEKTANTEM A STAVEBNÍKEM.

VYPRACOVAL	AUTORIZACE
Ing. arch. Rastislav TESAŘÍK	Ing. arch. Rastislav TESAŘÍK

STAVEBNÍK	Jihomoravský kraj, Žerotínovo náměstí 449/3, BRNO, 601 82
LOKALITA	Mikulov, ul. 28. října, parcela č. 3374/1

AKCE:

Výjezdová základna Zdravotnické záchranné služby Jihomoravského kraje, p.o. v Mikulově

OBJEKTY:

SO 101 BUDOVA VÝJEZDOVÉHO STANOVIŠTĚ ZZS

INTERIER - VYBAVENÍ - VÝPIS

prost HODONÍN PROJEKTOVÁNÍ STAVEB

Č. ZAKÁZKY	PROST 2021-009	PARÉ
DATUM	06-2021	
STUPEŇ PD	DPS	
FORMÁT	A4, A3	
MĚŘÍTKO		

ČÍSLO OBJEKTU	ČÍSLO VÝKRESU
SO 101	**I-VYB-03**

VYBAVENÍ INTERIERU - N á b y t e k ..... M.Č. 211, 214 ŠATNY

Schema sestavy	Popis	OZN

ŘEZOPOHLED

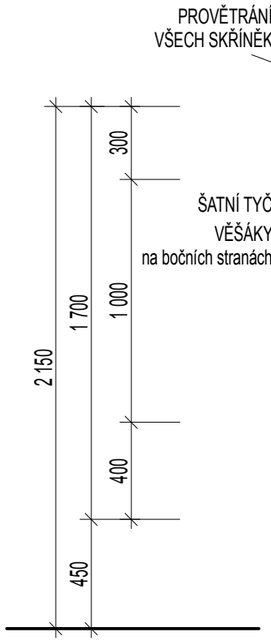

POHLED ČELNÍ

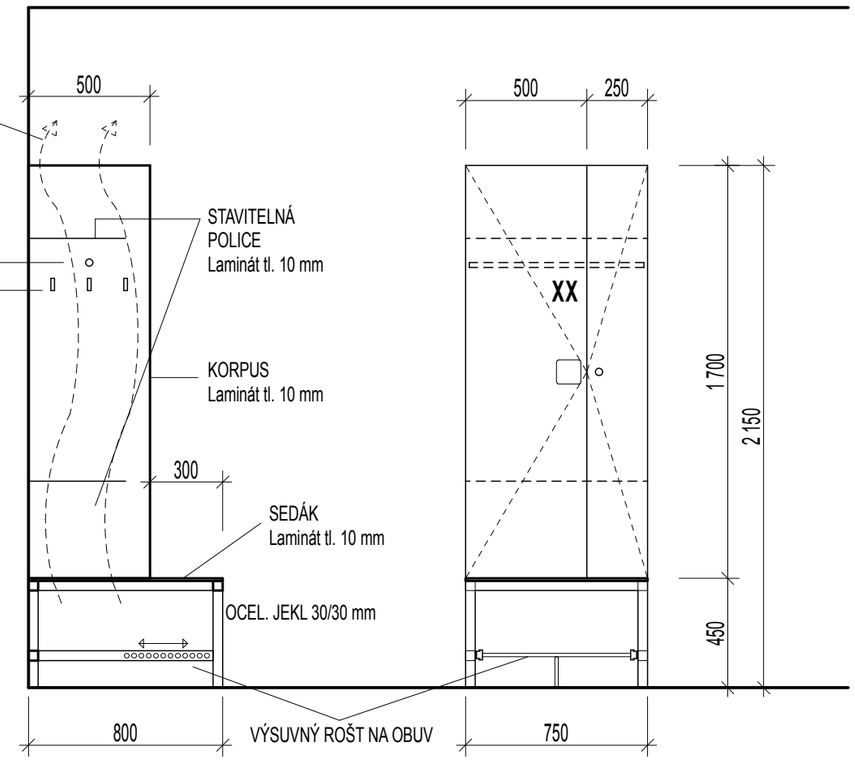

VÝSUVNÝ ROŠT NA OBUV

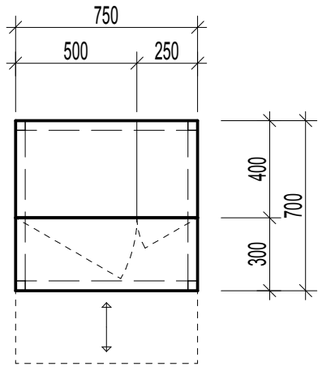

PŮDORYS

SKŘÍŇKA šatní

SK-02

SKŘÍŇKA S LAVICÍ A VÝSUVNÝM ROŠTEM
š.750 x v.2150 x hl.400+500 MM

- KORPUS : NOSNÁ KONSTRUKCE : Hliníkové profily
OPLÁŠTĚNÍ : Kompaktní laminát tl. 10mm
POVRCH : Laminát - barva krémová šedá EGGER U750

- POLICE : Kompaktní laminát tl. 10mm
POVRCH : Laminát - barva krémová šedá EGGER U750
Police stavitelné

- DVEŘE : Kompaktní laminát tl. 10mm
POVRCH : barva krémová šedá EGGER U750

Elektromechanický zámek + karta s čipem / jeden zámek pro jednu skříňku

Oprávnění - jednotná platforma SBI, případně pomocí čtečky karet instalované v objektu. Řídící SW bude kompatibilní se systémem nasazeným v budovách ZZS JMK Brno. Součástí dodávky je také řídící SW, který umožňuje ovládání zámků a přidělování oprávnění k jednotlivým zámkům.

Součástí dodávky každé skříňky je autonomní, motorem řízený SI::LOCKER, jedna systémová čtečka ENCO - snímač s rozhraním USB, který v režimu R/W umožní navíc ukládat a číst data z přepisovatelné části paměti čipu. Pro vzdálenou správu přidělování oprávnění je v objektu umístěna samostatná čtečka (CODER) na samostatné lince okruhu SBI. Součástí dodávky BMS je rozšíření licence systému SBI a úprava SW vzdálené správy.

Dvířka vsazena do hliníkových profilů.
Dvířka vybavena silikonovými dorazy.
Knopka : kartáčovaná nerez 15x30mm.
Označení skříněk číselnou řadou z grafické fólie.

- LAVICE : NOSNÁ KONSTRUKCE : Ocelová svařovaná z uzavřených profilů 30/30mm
POVRCH : Pozink s vypalovaným lakem - komaxit
barva : prachově šedá dle RAL 7037
Profily na podlaze ukončeny plastovými záslepkami.

- SEDÁK : Kompaktní laminát tl. 10mm
POVRCH : barva metallic šedá EGGER F500

- VÝSUVNÝ ROŠT : Ocelový rošt
POVRCH : Pozink s vypalovaným lakem - komaxit
barva : prachově šedá dle RAL 7037
KOVÁNÍ : Kulisový plnovýsuv s plynulým dojezdem

Podlaží : 2NP	Místnost : 211, 214	Počet : 28KS

VYBAVENÍ INTERIERU - N á b y t e k ..... M.Č. 203 DENNÍ MÍSTNOST + KUCHYŇKA

Schema sestavy	Popis	OZN

ČELNÍ POHLED

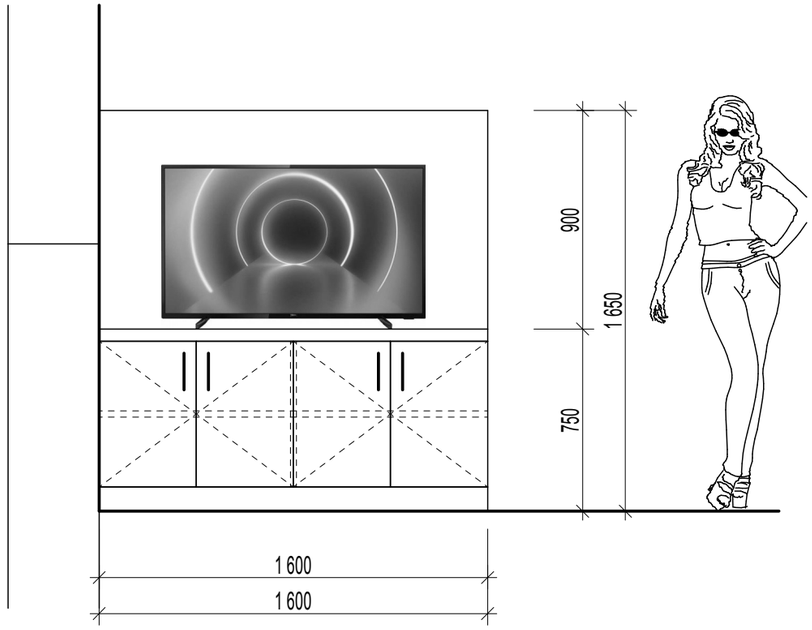

PŮDORYS

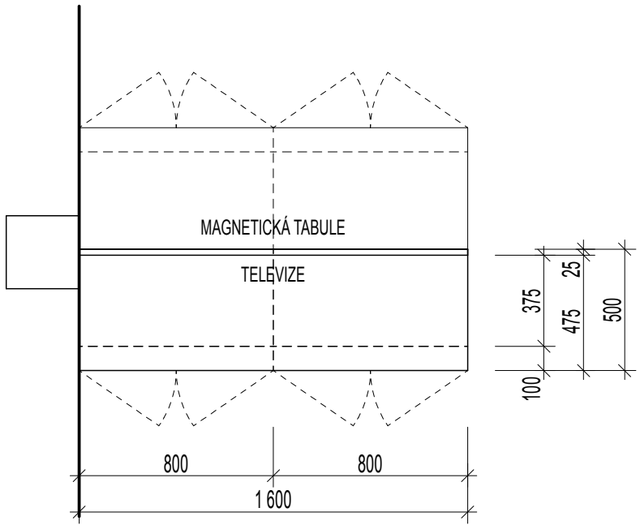

SKŘÍŇKA

SK-03

SKŘÍŇOVÁ SESTAVA SE STĚNOU A MAGNETICKOU TABULÍ

š.1600 x v.750 x hl.500 MM

- KORPUS : Dřevěná DTD tl. 25mm
POVRCH : Lamino - barva béžová EGGER U216

- POLICE : Dřevěná DTD tl. 25mm
POVRCH : Lamino - barva béžová EGGER U216
Police stavitelné

- DVEŘE - čela : Dřevěná DTD tl. 18mm
POVRCH : Lamino - krémová šedá EGGER U750
Otevírání budou vybavena silikonovými dorazy
Úchyty - broušená nerez

- SOKL : Dřevěná DTD tl. 18mm
POVRCH : Lamino - barva béžová EGGER U216
Sokl zasunovaní na nohy

- DESKA : Dřevěná DTD tl. 36mm
POVRCH : Lamino HPL - barva metallic šedá EGGER F500
1x krytka prostupu kabeláže - nerez DN 60mm

- ZADNÍ DESKA TV : Dřevěná DTD tl. 25mm
POVRCH : Lamino - barva metallic šedá EGGER F500

- HRANY : Desky budou opatřeny ABS hranami v tl. 2mm - barva v odstínu lamina

Podlaží : 2NP	Místnost : 203	Počet : 2KS

VYBAVENÍ INTERIERU - N á b y t e k

M.Č. 204, 205, 208

Popis	OZN

SKŘÍŇ š.800 x v.2150 x hl.500 MM **SK-04**

- KORPUS : Dřevěná DTD tl. 25mm / POVRCH : Lamino - barva béžová EGGER U216

- POLICE : Ocelové / min. únosnost na polici 75kg
Police vyrobené bez použití svařování, okraje 3 x ohýbané
POVRCH : Pozink + práškově barvené / odstín RAL 7037 - sv. šedá
Police stavitelné / Spodní police výsuvná s plynulým dojezdem

- DVEŘE - čela : Dřevěná DTD tl. 18mm
POVRCH : Lamino - krémová šedá EGGER U750
Otevírání budou vybavena silikonovými dorazy
Úchyty - broušená nerez

- SOKL : Dřevěná DTD tl. 18mm
POVRCH : Lamino - barva béžová EGGER U216
Sokl zasunovaní na nohy

- HRANY : Desky budou opatřeny ABS hranami v tl. 2mm - barva v odstínu lamina

Schema

PŮDORYS

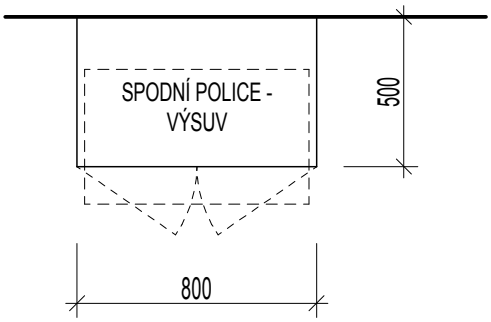

ČELNÍ POHLED

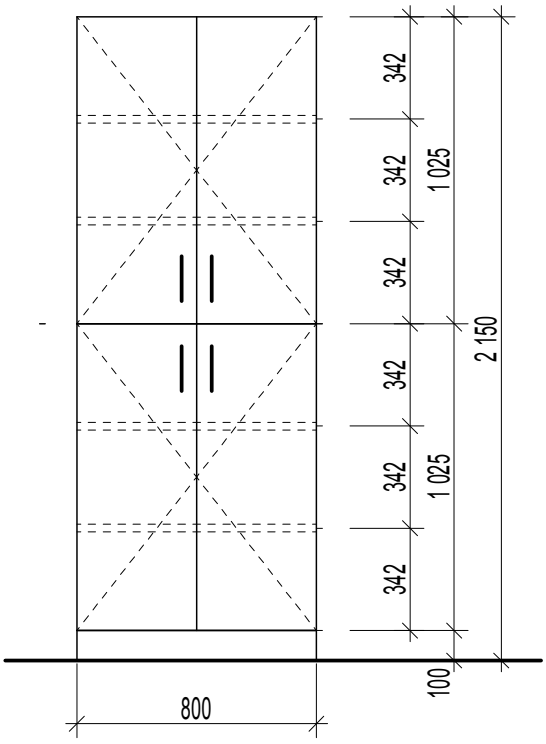

Podlaží : 2NP	Místnost : 204, 205, 208	Počet : 10KS

VYBAVENÍ INTERIERU - N á b y t e k

M.Č. 205 TECHNIK

Popis	OZN

SKŘÍŇ ŠATNÍ š.600 x v.2150 x hl.500 MM **SK-05**

- KORPUS : Dřevěná DTD tl. 25mm / POVRCH : Lamino - barva béžová EGGER U216

- POLICE : Dřevěná DTD tl. 25mm / POVRCH : Lamino - barva béžová EGGER U216
Police stavitelné

- DVEŘE - čela : Dřevěná DTD tl. 18mm
POVRCH : Lamino - krémová šedá EGGER U750
Otevírání budou vybavena silikonovými dorazy
Úchyty - broušená nerez
U výklopných dvířek výklopný mechanismus s fixací a plynulým dovřením

- SOKL : Dřevěná DTD tl. 18mm
POVRCH : Lamino - barva béžová EGGER U216
Sokl zasunovaní na nohy

- HRANY : Desky budou opatřeny ABS hranami v tl. 2mm - barva v odstínu lamina

Schema

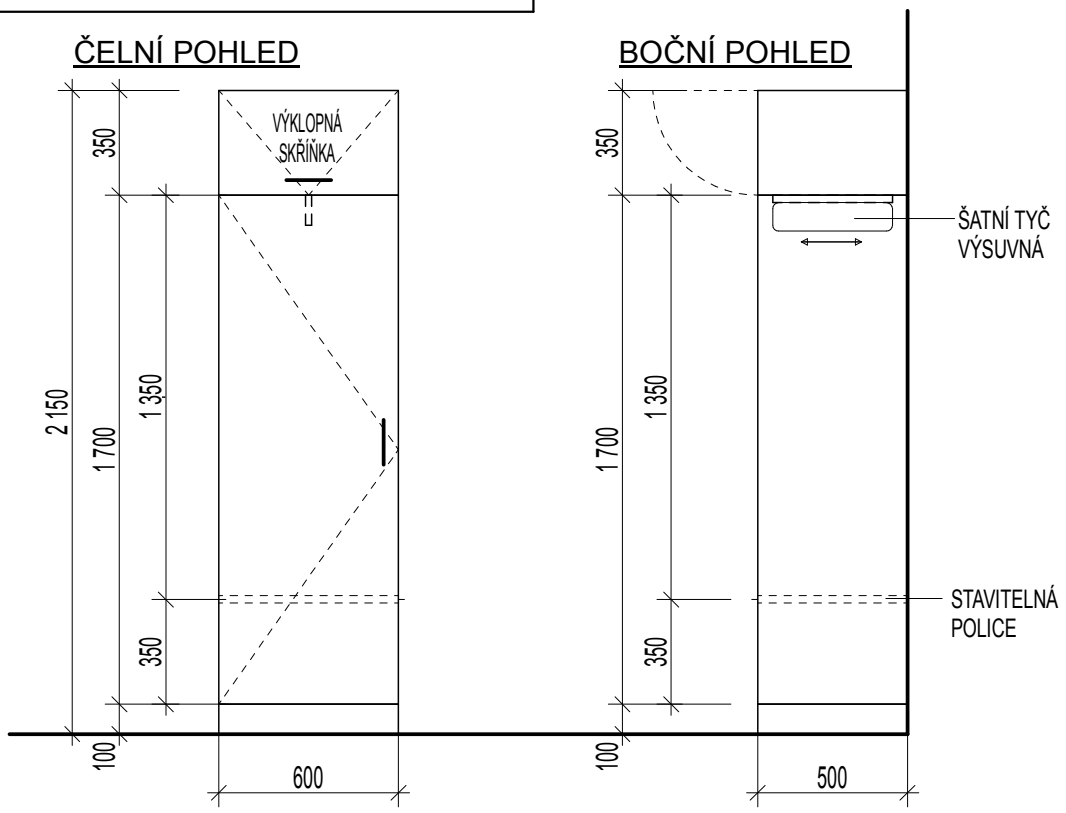

Podlaží : 2NP	Místnost : 205	Počet : 1KS

Výjezdová základna ZZS Jihomoravského kraje, p.o. v Mikulově

SO 101 ... BUDOVA VÝJEZDOVÉHO STANOVIŠTĚ ZZS

VYBAVENÍ INTERIERU - N á b y t e k

M.Č. 104 ÚKLIDOVÁ KOMORA

Popis	OZN

SKŘÍŇ ŠATNÍ A REGÁLOVÁ š.1200 x v.2150 x hl.400 MM **SK-06**

- KORPUS : Dřevěná DTD tl. 25mm / POVRCH : Lamino - barva béžová EGGER U216

- POLICE : Dřevěná DTD tl. 25mm / POVRCH : Lamino - barva béžová EGGER U216
Police stavitelné

- DVEŘE - čela : Dřevěná DTD tl. 18mm
POVRCH : Lamino - krémová šedá EGGER U750
Otevírání budou vybavena silikonovými dorazy
Úchyty - broušená nerez
U výklopných dvířek výklopný mechanismus s fixací a plynulým dovřením

- SOKL : Dřevěná DTD tl. 18mm
POVRCH : Lamino - barva béžová EGGER U216
Sokl zasunovaní na nohy

- HRANY : Desky budou opatřeny ABS hranami v tl. 2mm - barva v odstínu lamina

Schema

ČELNÍ POHLED

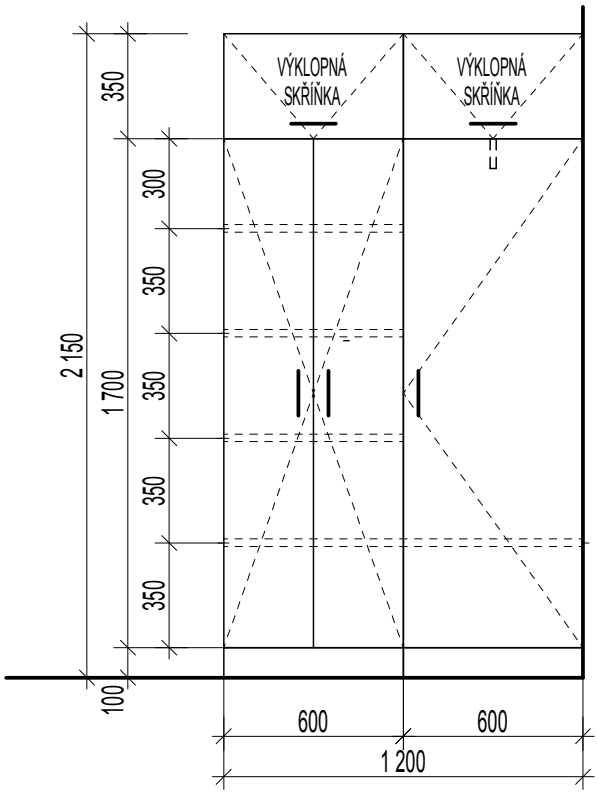

BOČNÍ POHLED

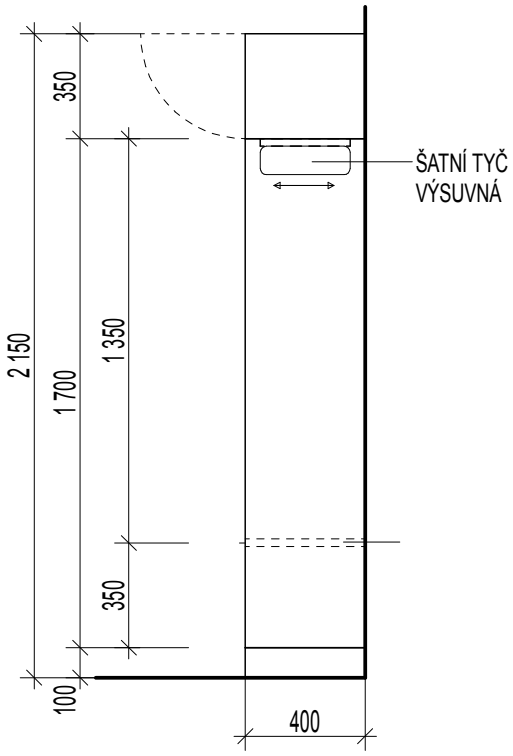

Podlaží : 1NP	Místnost : 104	Počet : 1KS

VYBAVENÍ INTERIERU - N á b y t e k

M.Č. 212, 215 UMÝVÁRNY

Popis	OZN
SKŘÍŇKA š.800 x v.1000 x hl.400 MM	**Sk-08**

Oceloplechová konstrukce
Dvířka : provětrávací otvory
Povrch : Komaxit / barva RAL 7037 mat

Otevírání plynulé, pozvolné se silikonovými dorazy
Úchyty : broušená nerez
Skříňka na pogumovaných kolečkách s aretací

Schema

POHLED

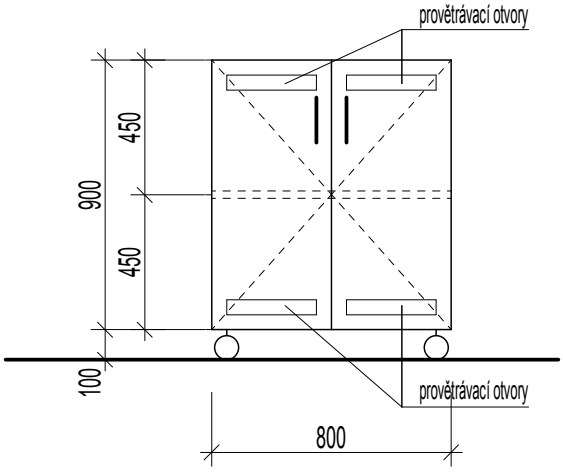

Podlaží : 2NP	Místnost : 212, 215	Počet : 2KS

VYBAVENÍ INTERIERU - N á b y t e k ..... M.Č. 105 MÍSTNOST PRO VÝZVU

Schema sestavy

ČELNÍ POHLED

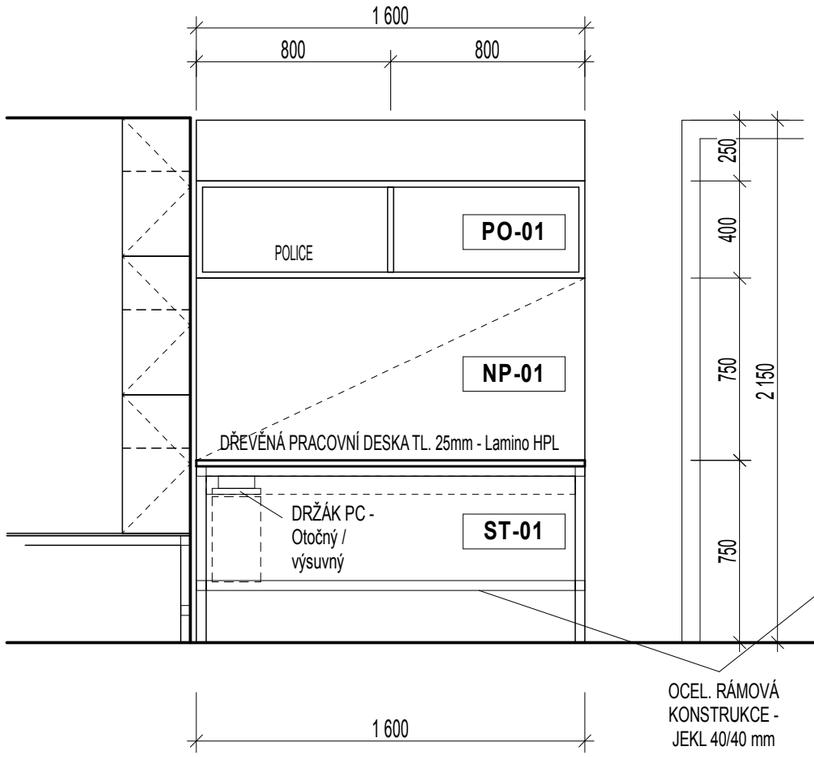

ŘEZOPOHLED

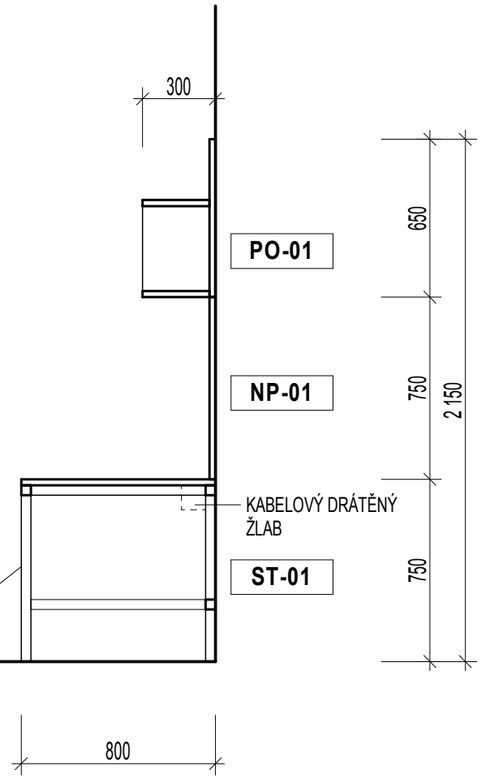

DRŽÁK NA PC

Popis	OZN
PRACOVNÍ STŮL s nástěnnou policí	
PRACOVNÍ STŮL š.1600 x v.750 x hl.800 MM **- KONSTRUKCE :** Ocelová svařovaná rámová konstrukce z uzavřených profilů 40/40mm POVRCH : Pozink s vypalovaným lakem - komaxit / barva : prachově šedá dle RAL 7037 Podnož - výškově stavitelná **- PRACOVNÍ DESKA :** Dřevěná DTD tl. 25mm POVRCH : Laminát HPL - barva krémová šedá EGGER U750 HRANA : ABS v tl. 2mm - barva v odstínu lamina **- DOPLŇKY :** 1x oceloplechový držák PC - otočný a výsuvný 2x krytka prostupu kabeláže - nerez DN 60mm 1x drátěný kabelový žlab - dl. 1,6m	**ST-01**
Podlaží : 1NP **Místnost : 105** **Počet : 1KS**	
POLICE š.1600 x v.650 x hl.300 MM **- KORPUS :** Dřevěná DTD tl. 25mm / zadní stěna tl. 18mm POVRCH : Lamino - barva béžová EGGER U216 HRANA : ABS v tl. 2mm - barva v odstínu lamina Police skrytě kotvena na stěnu.	**PO-01**
Podlaží : 1NP **Místnost : 105** **Počet : 1KS**	
PANEL k pracovnímu stolu š.1600 x v.750 MM **- DESKA :** Dřevěná MDF tl. 15mm **- NAPICHOVACÍ PLOCHA :** Korklinoleum tl. 6mm - nalepeno celoplošně na desku BARVA : dle RAL 7037 - prachově šedá LEM : Hliníková pásovina - nástřik - barva dle RAL 7037	**NP-01**
Podlaží : 1NP **Místnost : 105** **Počet : 1KS**	

VYBAVENÍ INTERIERU - N á b y t e k ..... M.Č. 204 PROTOKOL

Schema sestavy

ČELNÍ POHLED

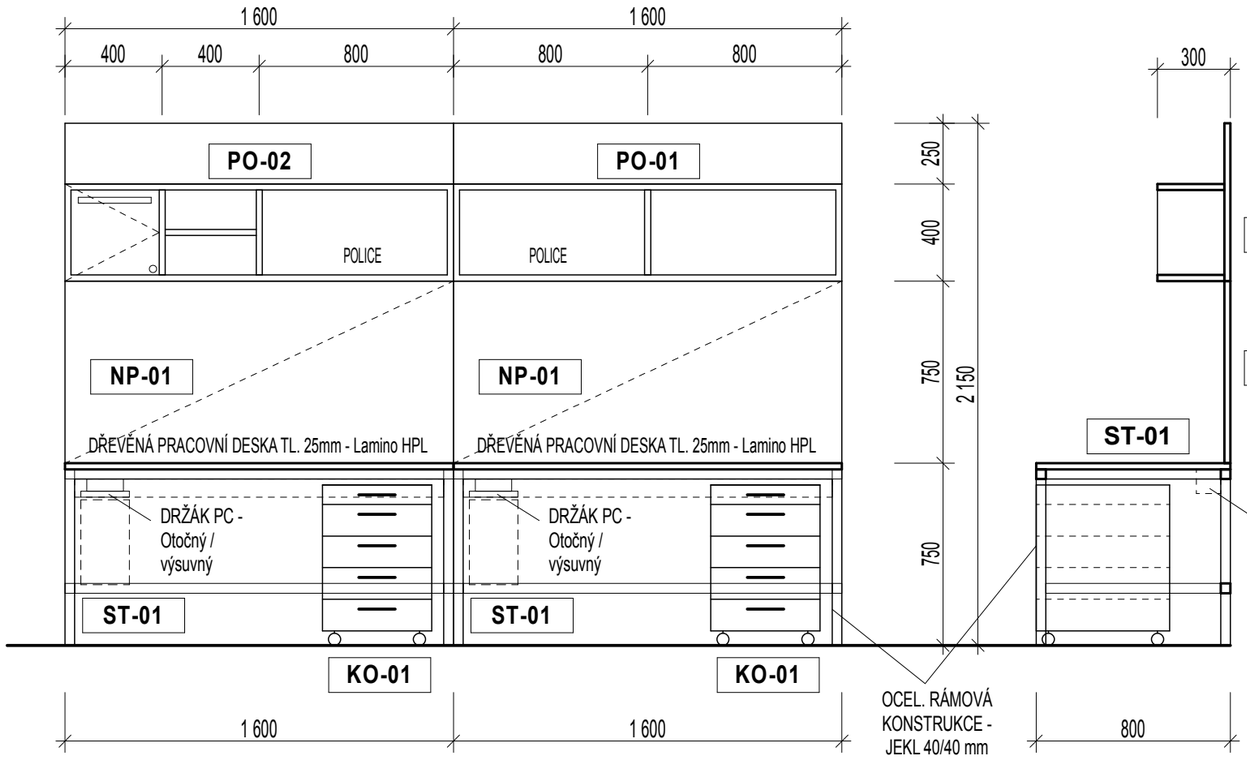

ŘEZOPOHLED

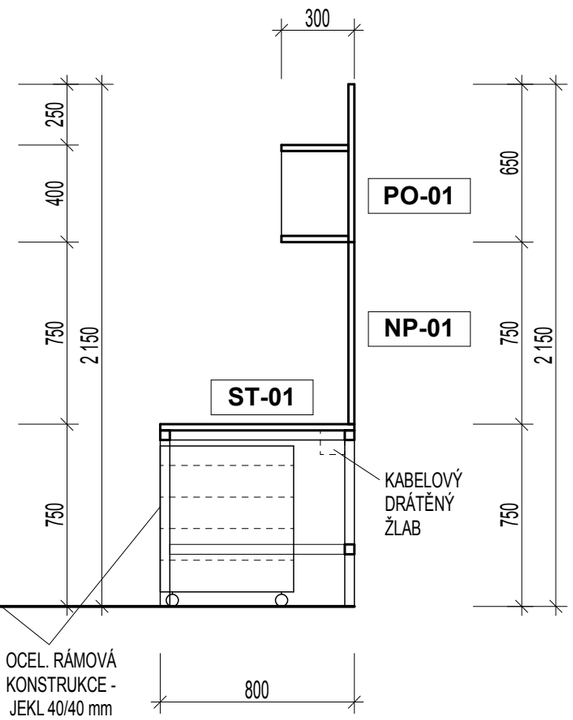

Popis	OZN
PRACOVNÍ STŮL s kontejnerem a nástěnnou policí	
PRACOVNÍ STŮL š.1600 x v.750 x hl.800 MM **- KONSTRUKCE :** Ocelová svařovaná rámová konstrukce z uzavřených profilů 40/40mm POVRCH : Pozink s vypalovaným lakem - komaxit / barva : prachově šedá dle RAL 7037 Podnož - výškově stavitelná **- PRACOVNÍ DESKA :** Dřevěná DTD tl. 25mm POVRCH : Laminát HPL - barva krémová šedá EGGER U750 HRANA : ABS v tl. 2mm - barva v odstínu lamina **- DOPLŇKY :** 1x oceloplechový držák PC - otočný a výsuvný 2x krytka prostupu kabeláže - nerez DN 60mm 1x drátěný kabelový žlab - dl. 1,6m	**ST-01**
Podlaží : 2NP **Místnost : 204** **Počet : 2KS**	

POLICE š.1600 x v.650 x hl.300 MM	**PO-01**
- KORPUS : Dřevěná DTD tl. 25mm / zadní stěna tl. 18mm POVRCH : Lamino - barva béžová EGGER U216 HRANA : ABS v tl. 2mm - barva v odstínu lamina Police skrytě kotvena na stěnu.	
Podlaží : 2NP **Místnost : 204** **Počet : 1KS**	

PANEL k pracovnímu stolu š.1600 x v.750 MM	**NP-01**
- DESKA : Dřevěná MDF tl. 15mm **- NAPICHOVACÍ PLOCHA :** Korklinoleum tl. 6mm - nalepeno celoplošně na desku BARVA : dle RAL 7037 - prachově šedá LEM : Hliníková pásovina - nástřik - barva dle RAL 7037	
Podlaží : 2NP **Místnost : 204** **Počet :2KS**	

ZÁSUVKOVÝ KONTEJNER š.450 x v.650 x hl.550 MM	**KO-01**
- KORPUS : Dřevěná DTD tl. 18mm / zadní stěna tl. 18mm POVRCH : Lamino - barva béžová EGGER U216 HRANA : ABS v tl. 2mm - barva v odstínu lamina **- ZÁSUVKY - čela :** Dřevěná DTD tl. 18mm POVRCH : Lamino - barva krémová šedá EGGER U750 ZÁSUVKY : 5 kovových zásuvek s plnovýsuvem a integrovaným plynulým tlumením a dotahem KOVÁNÍ : Centrální zamykání s mechanismem blokování zásuvek proti převrácení kontejneru. Úchyty - broušená nerez / organizér tužkovník Kolečka otočná, gumovaná, pouzdro kovové.	
Podlaží : 2NP **Místnost : 204** **Počet : 2KS**	

POLICE š.1600 x v.650 x hl.300 MM	**PO-02**
- KORPUS : Dřevěná DTD tl. 25mm / zadní stěna tl. 18mm POVRCH : Lamino - barva béžová EGGER U216 HRANA : ABS v tl. 2mm - barva v odstínu lamina **- DVEŘE :** Dřevěná DTD tl. 18mm POVRCH : Lamino - barva béžová EGGER 216 Frézovaný otvor 300/25mm Zamykací oliva s výměnnou vložkou Otevírání bude vybaveno silikonovými dorazy Úchyt - broušená nerez Police skrytě kotvena na stěnu.	
Podlaží : 2NP **Místnost : 204** **Počet : 1KS**	

VYBAVENÍ INTERIERU - N á b y t e k ..... M.Č. 205 TECHNIK

Schema sestavy

ČELNÍ POHLED

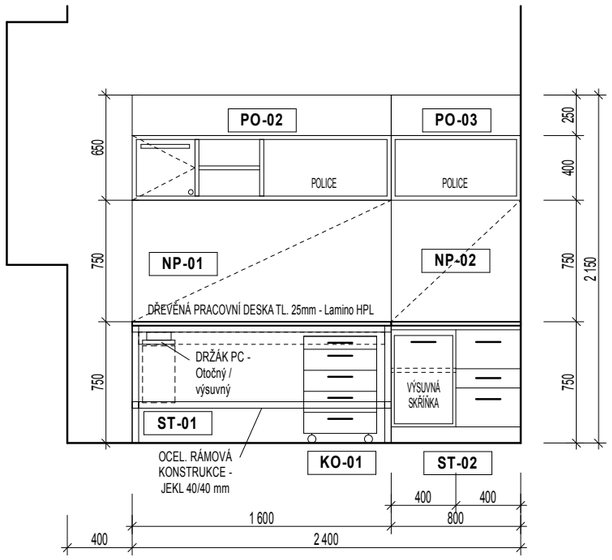

ŘEZOPOHLEDY

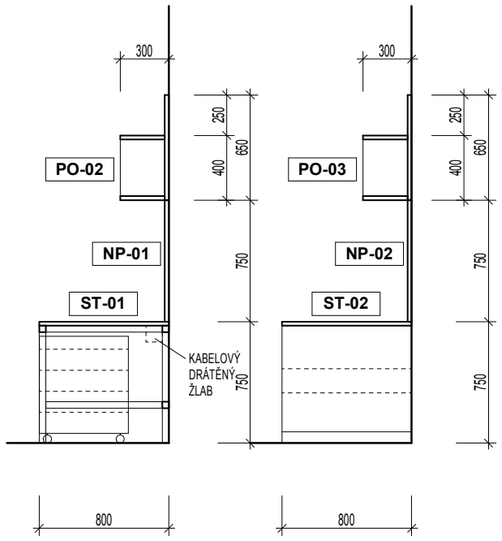

DRŽÁK NA PC

Popis	OZN
PRACOVNÍ STŮL s kontejnerem a nástěnnou policí	
PRACOVNÍ STŮL š.1600 x v.750 x hl.800 MM **- KONSTRUKCE :** Ocelová svařovaná rámová konstrukce z uzavřených profilů 40/40mm POVRCH : Pozink s vypalovaným lakem - komaxit / barva : prachově šedá dle RAL 7037 Podnož - výškově stavitelná **- PRACOVNÍ DESKA :** Dřevěná DTD tl. 25mm POVRCH : Laminát HPL - barva krémová šedá EGGER U750 HRANA : ABS v tl. 2mm - barva v odstínu lamina **- DOPLŇKY :** 1x oceloplechový držák PC - otočný a výsuvný 2x krytka prostupu kabeláže - nerez DN 60mm 1x drátěný kabelový žlab - dl. 1,6m	**ST-01**
Podlaží : 2NP **Místnost : 205** **Počet : 1KS**	

Popis	OZN
PRACOVNÍ STŮL se skříňkou a nástěnnou policí	
PRACOVNÍ STŮL š.800 x v.750 x hl.800 MM **- KORPUS :** Dřevěná DTD tl. 25mm POVRCH : Laminát - barva béžová EGGER U216 HRANA : ABS v tl. 2mm - barva v odstínu lamina **- PRACOVNÍ DESKA :** Dřevěná DTD tl. 25mm POVRCH : Laminát HPL - barva krémová šedá EGGER U750 HRANA : ABS v tl. 2mm - barva v odstínu lamina **- KONTEJNER, ZÁSUVKY :** Dřevěná DTD tl. 18mm POVRCH : Laminát HPL - barva krémová šedá EGGER U750 HRANA : ABS v tl. 2mm - barva v odstínu lamina KOVÁNÍ : plnovýsuv a integrované plynulé tlumení a dotah DOPLŇKY : úchyty - broušená nerez / organizér tužkovník	**ST-02**
Podlaží : 2NP **Místnost : 205** **Počet : 1KS**	

POLICE š.1600 x v.650 x hl.300 MM **- KORPUS :** Dřevěná DTD tl. 25mm / zadní stěna tl. 18mm POVRCH : Lamino - barva béžová EGGER U216 HRANA : ABS v tl. 2mm - barva v odstínu lamina **- DVEŘE :** Dřevěná DTD tl. 18mm POVRCH : Lamino - barva béžová EGGER 216 Frézovaný otvor 300/25mm Zamykací oliva s výměnnou vložkou Otevírání bude vybaveno silikonovými dorazy Úchyt - broušená nerez Police skrytě kotvena na stěnu.	**PO-02**
Podlaží : 2NP **Místnost : 205** **Počet : 1KS**	

POLICE š.800 x v.650 x hl.300 MM **- KORPUS :** Dřevěná DTD tl. 25mm / zadní stěna tl. 18mm POVRCH : Lamino - barva béžová EGGER U216 HRANA : ABS v tl. 2mm - barva v odstínu lamina Police skrytě kotvena na stěnu.	**PO-03**
Podlaží : 2NP **Místnost : 205** **Počet : 1KS**	

ZÁSUVKOVÝ KONTEJNER š.450 x v.650 x hl.550 MM **- KORPUS :** Dřevěná DTD tl. 18mm / zadní stěna tl. 18mm POVRCH : Lamino - barva béžová EGGER U216 HRANA : ABS v tl. 2mm - barva v odstínu lamina **- ZÁSUVKY - čela :** Dřevěná DTD tl. 18mm POVRCH : Lamino - barva krémová šedá EGGER U750 ZÁSUVKY : 5 kovových zásuvek s plnovýsuvem a integrovaným plynulým tlumením a dotahem KOVÁNÍ : Centrální zamykání s mechanismem blokování zásuvek proti převrácení kontejneru. Úchyty - broušená nerez / organizér tužkovník Kolečka otočná, gumovaná, pouzdro kovové.	**KO-01**
Podlaží : 2NP **Místnost : 205** **Počet : 1KS**	

PANEL k pracovnímu stolu š.1600 x v.750 MM **- DESKA :** Dřevěná MDF tl. 15mm **- NAPICHOVACÍ PLOCHA :** Korklinoleum tl. 6mm - nalepeno celoplošně na desku BARVA : dle RAL 7037 - prachově šedá LEM : Hliníková pásovina - nástřik - barva dle RAL 7037	**NP-01**
Podlaží : 2NP **Místnost : 205** **Počet : 1KS**	

PANEL k pracovnímu stolu š.800 x v.750 MM **- DESKA :** Dřevěná MDF tl. 15mm **- NAPICHOVACÍ PLOCHA :** Korklinoleum tl. 6mm - nalepeno celoplošně na desku BARVA : dle RAL 7037 - prachově šedá LEM : Hliníková pásovina - nástřik - barva dle RAL 7037	**NP-02**
Podlaží : 2NP **Místnost : 205** **Počet : 1KS**	

VYBAVENÍ INTERIERU - N á b y t e k ..... M.Č. 206, 207 ZDRAVOTNÍCI

Schema sestavy

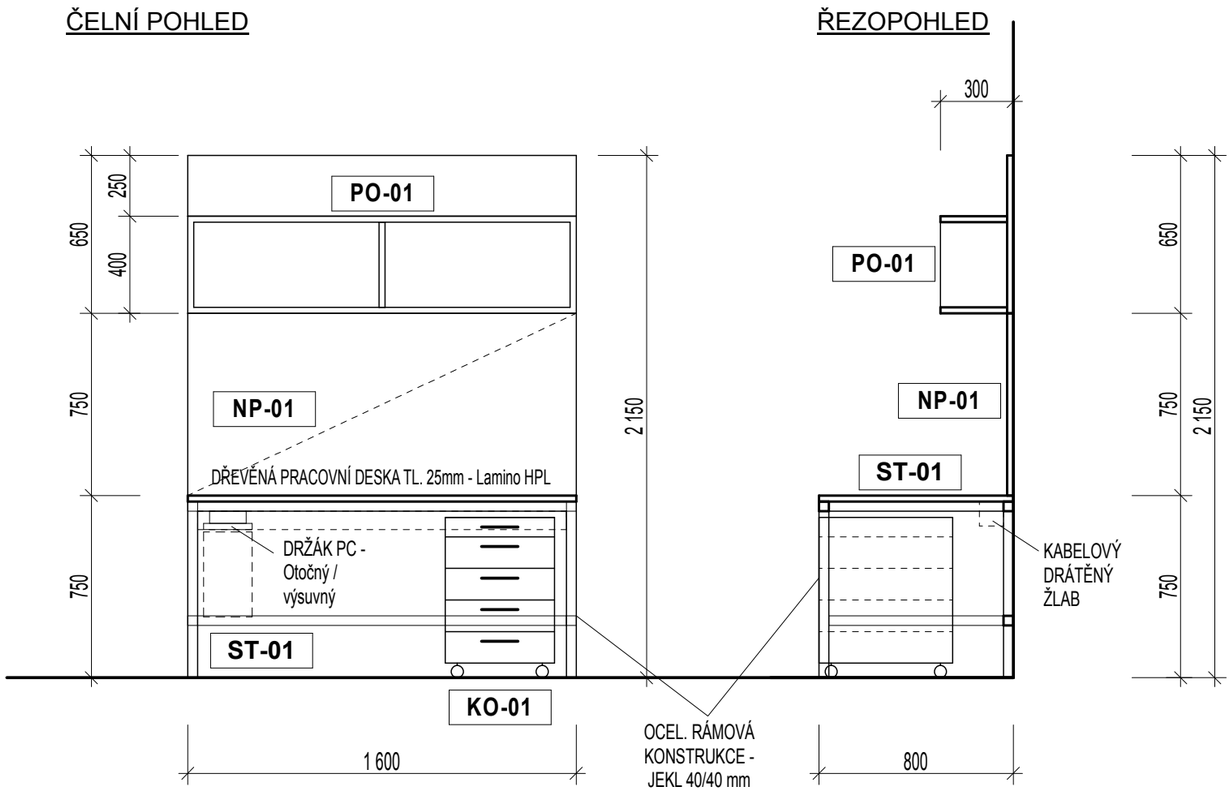

DRŽÁK NA PC

Popis	OZN
PRACOVNÍ STŮL s kontejnerem a nástěnnou policí	
PRACOVNÍ STŮL š.1600 x v.750 x hl.800 MM **- KONSTRUKCE :** Ocelová svařovaná rámová konstrukce z uzavřených profilů 40/40mm POVRCH : Pozink s vypalovaným lakem - komaxit / barva : prachově šedá dle RAL 7037 Podnož - výškově stavitelná **- PRACOVNÍ DESKA :** Dřevěná DTD tl. 25mm POVRCH : Laminát HPL - barva krémová šedá EGGER U750 HRANA : ABS v tl. 2mm - barva v odstínu lamina **- DOPLŇKY :** 1x oceloplechový držák PC - otočný a výsuvný 2x krytka prostupu kabeláže - nerez DN 60mm 1x drátěný kabelový žlab - dl. 1,6m	**ST-01**
Podlaží : 2NP **Místnost : 206, 207** **Počet : 2KS**	
POLICE š.1600 x v.650 x hl.300 MM **- KORPUS :** Dřevěná DTD tl. 25mm / zadní stěna tl. 18mm POVRCH : Lamino - barva béžová EGGER U216 HRANA : ABS v tl. 2mm - barva v odstínu lamina Police skrytě kotvena na stěnu.	**PO-01**
Podlaží : 2NP **Místnost : 206, 207** **Počet : 2KS**	
ZÁSUVKOVÝ KONTEJNER š.450 x v.650 x hl.550 MM **- KORPUS :** Dřevěná DTD tl. 18mm / zadní stěna tl. 18mm POVRCH : Lamino - barva béžová EGGER U216 HRANA : ABS v tl. 2mm - barva v odstínu lamina **- ZÁSUVKY - čela :** Dřevěná DTD tl. 18mm POVRCH : Lamino - barva krémová šedá EGGER U750 ZÁSUVKY : 5 kovových zásuvek s plnovýsuvem a integrovaným plynulým tlumením a dotahem KOVÁNÍ : Centrální zamykání s mechanismem blokování zásuvek proti převrácení kontejneru. Úchyty - broušená nerez / organizér tužkovník Kolečka otočná, gumovaná, pouzdro kovové.	**KO-01**
Podlaží : 2NP **Místnost : 206, 207** **Počet : 2KS**	
PANEL k pracovnímu stolu š.1600 x v.750 MM **- DESKA :** Dřevěná MDF tl. 15mm **- NAPICHOVACÍ PLOCHA :** Korklinoleum tl. 6mm - nalepeno celoplošně na desku BARVA : dle RAL 7037 - prachově šedá LEM : Hliníková pásovina - nástřik - barva dle RAL 7037	**NP-01**
Podlaží : 2NP **Místnost : 206, 207** **Počet : 2KS**	

VYBAVENÍ INTERIERU - N á b y t e k ..... M.Č. 208 LÉKAŘ

Schema sestavy

ČELNÍ POHLED

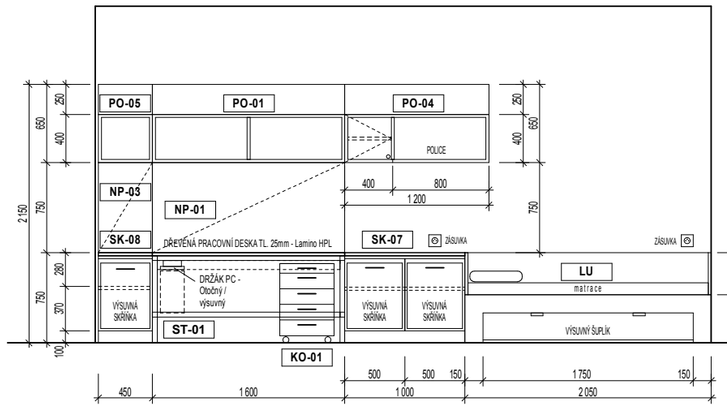

ŘEZOPOHLEDY

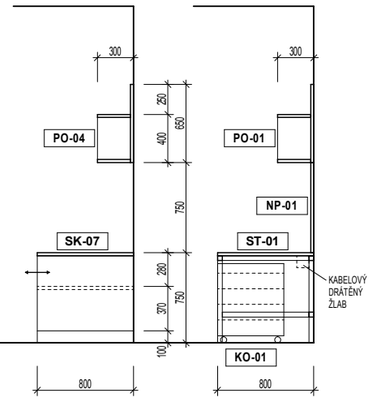

PRACOVNÍ STŮL s kontejnerem a nástěnnou policí

PRACOVNÍ STŮL š.1600 x v.750 x hl.800 MM — **ST-01**

- KONSTRUKCE :
Ocelová svařovaná rámová konstrukce z uzavřených profilů 40/40mm
POVRCH : Pozink s vypalovaným lakem - komaxit / barva : prachově šedá dle RAL 7037
Podnož - výškově stavitelná

- PRACOVNÍ DESKA :
Dřevěná DTD tl. 25mm
POVRCH : Laminát HPL - barva krémová šedá EGGER U750
HRANA : ABS v tl. 2mm - barva v odstínu lamina

- DOPLŇKY :
1x oceloplechový držák PC - otočný a výsuvný
2x krytka prostupu kabeláže - nerez DN 60mm
1x drátěný kabelový žlab - dl. 1,6m

Podlaží : 2NP | Místnost : 208 | Počet : 1KS

Popis	OZN
SKŘÍŇKA VÝSUVNÁ SKŘÍŇKA š.450 x v.750 x hl.800 MM **- KORPUS :** Dřevěná DTD tl. 25mm POVRCH : Laminát - barva béžová EGGER U216 HRANA : ABS v tl. 2mm - barva v odstínu lamina **- PRACOVNÍ DESKA :** Dřevěná DTD tl. 25mm POVRCH : Laminát HPL - barva krémová šedá EGGER U750 HRANA : ABS v tl. 2mm - barva v odstínu lamina **- SOKL, ZÁSUVKY - čela :** Dřevěná DTD tl. 18mm POVRCH : Laminát HPL - barva krémová šedá EGGER U750 HRANA : ABS v tl. 2mm - barva v odstínu lamina KOVÁNÍ : plnovýsuv a integrované plynulé tlumení a dotah DOPLŇKY : úchyty - broušená nerez	**SK-08**

Podlaží : 2NP | Místnost : 208 | Počet : 1KS

Popis	OZN
SKŘÍŇKA VÝSUVNÁ SKŘÍŇKA š.1000 x v.750 x hl.800 MM **- KORPUS :** Dřevěná DTD tl. 25mm POVRCH : Laminát - barva béžová EGGER U216 HRANA : ABS v tl. 2mm - barva v odstínu lamina **- PRACOVNÍ DESKA :** Dřevěná DTD tl. 25mm POVRCH : Laminát HPL - barva krémová šedá EGGER U750 HRANA : ABS v tl. 2mm - barva v odstínu lamina **- SOKL, ZÁSUVKY - čela :** Dřevěná DTD tl. 18mm POVRCH : Laminát HPL - barva krémová šedá EGGER U750 HRANA : ABS v tl. 2mm - barva v odstínu lamina KOVÁNÍ : plnovýsuv a integrované plynulé tlumení a dotah DOPLŇKY : úchyty - broušená nerez	**SK-07**

Podlaží : 2NP | Místnost : 208 | Počet : 1KS

POLICE š.1600 x v.650 x hl.300 MM — **PO-01**

- KORPUS : Dřevěná DTD tl. 25mm / zadní stěna tl. 18mm
POVRCH : Lamino - barva béžová EGGER U216
HRANA : ABS v tl. 2mm - barva v odstínu lamina

Police skrytě kotvena na stěnu.

Podlaží : 2NP | Místnost : 208 | Počet : 1KS

POLICE š.450 x v.650 x hl.300 MM — **PO-05**

- KORPUS : Dřevěná DTD tl. 25mm / zadní stěna tl. 18mm
POVRCH : Lamino - barva béžová EGGER U216
HRANA : ABS v tl. 2mm - barva v odstínu lamina

Police skrytě kotvena na stěnu.

Podlaží : 2NP | Místnost : 208 | Počet : 1KS

POLICE š.1200 x v.650 x hl.300 MM — **PO-04**

- KORPUS : Dřevěná DTD tl. 25mm / zadní stěna tl. 18mm
POVRCH : Lamino - barva béžová EGGER U216
HRANA : ABS v tl. 2mm - barva v odstínu lamina

- DVEŘE : Dřevěná DTD tl. 18mm
POVRCH : Lamino - barva béžová EGGER 216
Frézovaný otvor 300/25mm
Zamykací oliva s výměnnou vložkou
Otevírání bude vybaveno silikonovými dorazy
Úchyt - broušená nerez

Police skrytě kotvena na stěnu.

Podlaží : 2NP | Místnost : 208 | Počet : 1KS

LŮŽKO SE ZÁSUVKOU PRO LŮŽKOVINY — **LU**

dl.2050 x š.800 x hl.750 MM

- KORPUS : Dřevěná DTD tl. 25mm / POVRCH : Lamino - barva krémová šedá EGGER U750

- ROŠT : Dřevěný masiv / výklopný lamelový

- ZÁSUVKA : Dřevěná DTD tl. 18mm / POVRCH : Lamino HPL - krémová šedá EGGER U750
Otevírání budou vybavena silikonovými dorazy
Úchyty - broušená nerez

- ZADNÍ DESKA - obklad stěny : Dřevěná DTD tl. 18mm / POVRCH : Lamino - barva béžová EGGER U216

- HRANY : Desky budou opatřeny ABS hranami v tl. 2mm - barva v odstínu lamina

Podlaží : 2NP | Místnost : 208 | Počet : 1KS

ZÁSUVKOVÝ KONTEJNER š.450 x v.650 x hl.550 MM — **KO-01**

- KORPUS : Dřevěná DTD tl. 18mm / zadní stěna tl. 18mm
POVRCH : Lamino - barva béžová EGGER U216
HRANA : ABS v tl. 2mm - barva v odstínu lamina

- ZÁSUVKY - čela : Dřevěná DTD tl. 18mm
POVRCH : Lamino - barva krémová šedá EGGER U750
ZÁSUVKY : 5 kovových zásuvek s plnovýsuvem a integrovaným plynulým tlumením a dotahem
KOVÁNÍ : Centrální zamykání s mechanismem blokování zásuvek proti převrácení kontejneru.
Úchyty - broušená nerez / organizér tužkovník

Kolečka otočná, gumovaná, pouzdro kovové.

Podlaží : 2NP | Místnost : 208 | Počet : 1KS

PANEL k pracovnímu stolu š.1600 x v.750 MM — **NP-01**

- DESKA : Dřevěná MDF tl. 15mm
- NAPICHOVACÍ PLOCHA : Korklinoleum tl. 6mm
- nalepeno celoplošně na desku
BARVA : dle RAL 7037 - prachově šedá
LEM : Hliníková pásovina - nástřik - barva dle RAL 7037

Podlaží : 2NP | Místnost : 208 | Počet : 1KS

PANEL k pracovnímu stolu š.450 x v.750 MM — **NP-03**

- DESKA : Dřevěná MDF tl. 15mm
- NAPICHOVACÍ PLOCHA : Korklinoleum tl. 6mm
- nalepeno celoplošně na desku
BARVA : dle RAL 7037 - prachově šedá
LEM : Hliníková pásovina - nástřik - barva dle RAL 7037

Podlaží : 2NP | Místnost : 208 | Počet : 1KS

VYBAVENÍ INTERIERU - N á b y t e k ..... M.Č. 206, 207 ZDRAVOTNÍCI

Schema sestavy

ČELNÍ POHLED

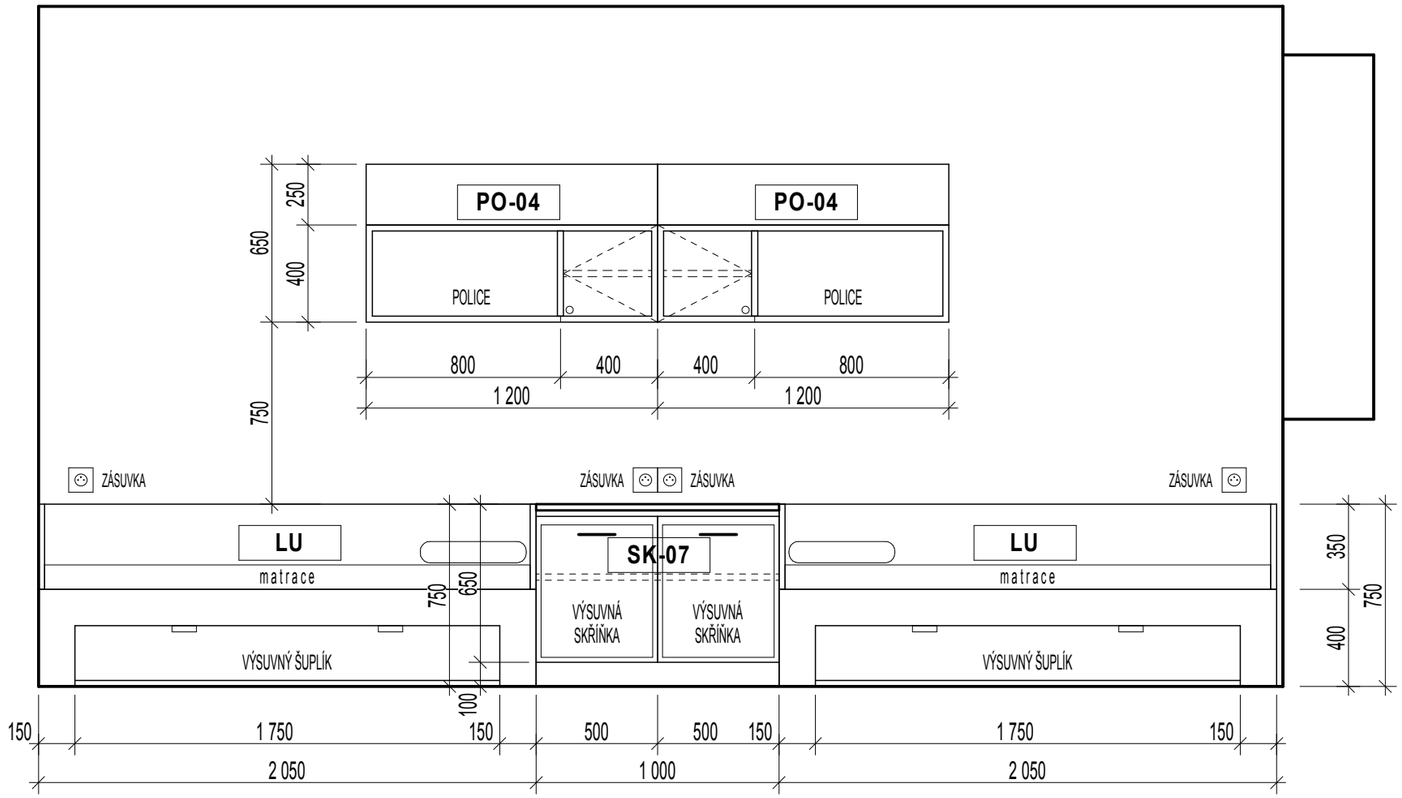

Popis	OZN
LŮŽKO LŮŽKO SE ZÁSUVKOU PRO LŮŽKOVINY dl.2050 x š.800 x hl.750 MM **- KORPUS :** Dřevěná DTD tl. 25mm POVRCH : Lamino - barva krémová šedá EGGER U750 **- ROŠT :** Dřevěný masiv / výklopný lamelový **- ZÁSUVKA :** Dřevěná DTD tl. 18mm POVRCH : Lamino HPL - krémová šedá EGGER U750 Otevírání budou vybavena silikonovými dorazy Úchyty - broušená nerez **- ZADNÍ DESKA - obklad stěny :** Dřevěná DTD tl. 18mm POVRCH : Lamino - barva béžová EGGER U216 **- HRANY** : Desky budou opatřeny ABS hranami v tl. 2mm - barva v odstínu lamina	**LU**

Podlaží : 2NP	Místnost : 206, 207	Počet : 4KS

POLICE š.1200 x v.650 x hl.300 MM	PO-04
- KORPUS : Dřevěná DTD tl. 25mm / zadní stěna tl. 18mm POVRCH : Lamino - barva béžová EGGER U216 HRANA : ABS v tl. 2mm - barva v odstínu lamina **- DVEŘE :** Dřevěná DTD tl. 18mm POVRCH : Lamino - barva béžová EGGER 216 Frézovaný otvor 300/25mm Zamykací oliva s výměnnou vložkou Otevírání bude vybaveno silikonovými dorazy Úchyt - broušená nerez Police skrytě kotvena na stěnu.	

Podlaží : 2NP	Místnost : 206, 207	Počet : 2+2KS

SKŘÍŇKA	SK-07
VÝSUVNÁ SKŘÍŇKA š.1000 x v.750 x hl.800 MM **- KORPUS :** Dřevěná DTD tl. 25mm POVRCH : Laminát - barva béžová EGGER U216 HRANA : ABS v tl. 2mm - barva v odstínu lamina **- PRACOVNÍ DESKA :** Dřevěná DTD tl. 25mm POVRCH : Laminát HPL - barva krémová šedá EGGER U750 HRANA : ABS v tl. 2mm - barva v odstínu lamina **- SOKL, ZÁSUVKY - čela :** Dřevěná DTD tl. 18mm POVRCH : Laminát HPL - barva krémová šedá EGGER U750 HRANA : ABS v tl. 2mm - barva v odstínu lamina KOVÁNÍ : plnovýsuv a integrované plynulé tlumení a dotah DOPLŇKY : úchyty - broušená nerez	

Podlaží : 2NP	Místnost : 206, 207	Počet : 2KS

VYBAVENÍ INTERIERU - N á b y t e k

M.Č. 203 DENNÍ MÍSTNOST + KUCHYŇKA

Popis	OZN
STŮL JÍDELNÍ dl.1600 x š.1000 x v.750 MM	**ST-03**

- KONSTRUKCE :

Ocelová svařovaná rámová konstrukce z uzavřených profilů 60/60mm
POVRCH : Pozink s vypalovaným lakem - komaxit /
barva : prachově šedá dle RAL 7037

- DESKA :

Dřevěná DTD tl. 36mm
POVRCH : Lamino HPL - barva metallic šedá EGGER F500
HRANA : ABS v tl. 2mm - barva v odstínu lamina

Schema

ČELNÍ POHLED

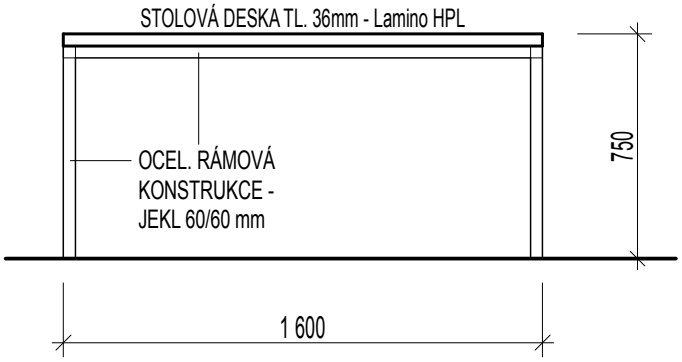

ŘEZOPOHLED

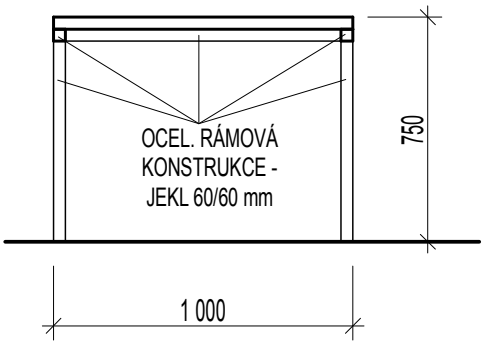

Podlaží :	2NP	Místnost :	203	Počet :	1KS

VYBAVENÍ INTERIERU - N á b y t e k

M.Č. 203 DENNÍ MÍSTNOST + KUCHYŇKA

Popis	OZN
STŮL KONFERENČNÍ dl.1500 x š.600 x v.500 MM	**ST-04**

- KONSTRUKCE :

Ocelová svařovaná rámová konstrukce z uzavřených profilů 40/40mm
POVRCH : Pozink s vypalovaným lakem - komaxit /
barva : prachově šedá dle RAL 7037

- DESKA :

Dřevěná DTD tl. 36mm
POVRCH : Lamino HPL - barva metallic šedá EGGER F500
HRANA : ABS v tl. 2mm - barva v odstínu lamina

Schema

ČELNÍ POHLED

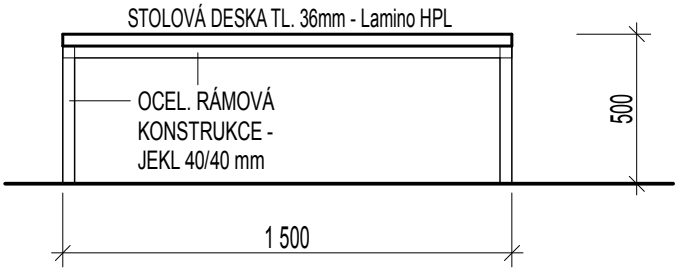

ŘEZOPOHLED

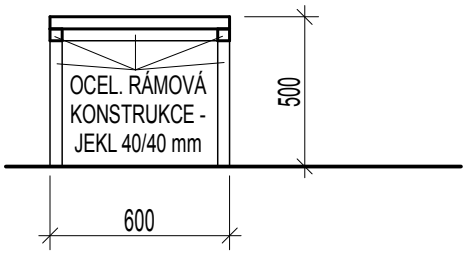

Podlaží : 2NP	Místnost : 203	Počet : 1KS

VYBAVENÍ INTERIERU - N á b y t e k

M.Č. 203, 206, 207, 208

Popis	OZN
STŮL dl.800 x š.600 x v.750 MM	**ST-05**

- KONSTRUKCE :

Ocelová svařovaná rámová konstrukce z uzavřených profilů 40/40mm
POVRCH : Pozink s vypalovaným lakem - komaxit /
barva : prachově šedá dle RAL 7037

- DESKA :

Dřevěná DTD tl. 25mm
POVRCH : Lamino HPL - barva metallic šedá EGGER F500
HRANA : ABS v tl. 2mm - barva v odstínu lamina

Schema

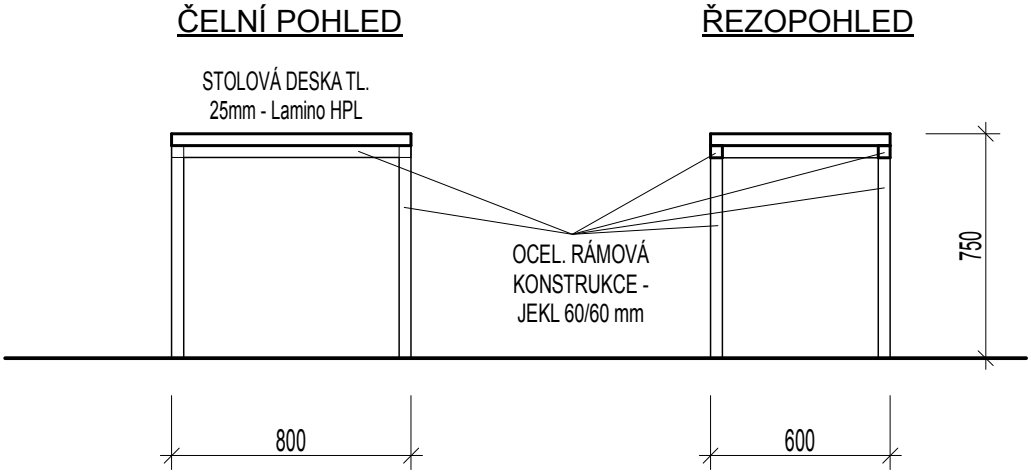

Podlaží : 2NP	Místnost : 203, 206, 207, 208	Počet : 4KS

VYBAVENÍ INTERIERU - N á b y t e k

M.Č. 202 CHODBA

Popis	OZN
NAPICHOVACÍ PANEL š.2000 x v.1000 MM **- DESKA :** Dřevěná MDF tl. 15mm **- NAPICHOVACÍ PLOCHA :** Korklinoleum tl. 6mm - nalepeno celoplošně na desku BARVA : dle RAL 7037 - prachově šedá LEM : Hliníková pásovina - nástřik - barva dle RAL 7037	**NP-04**

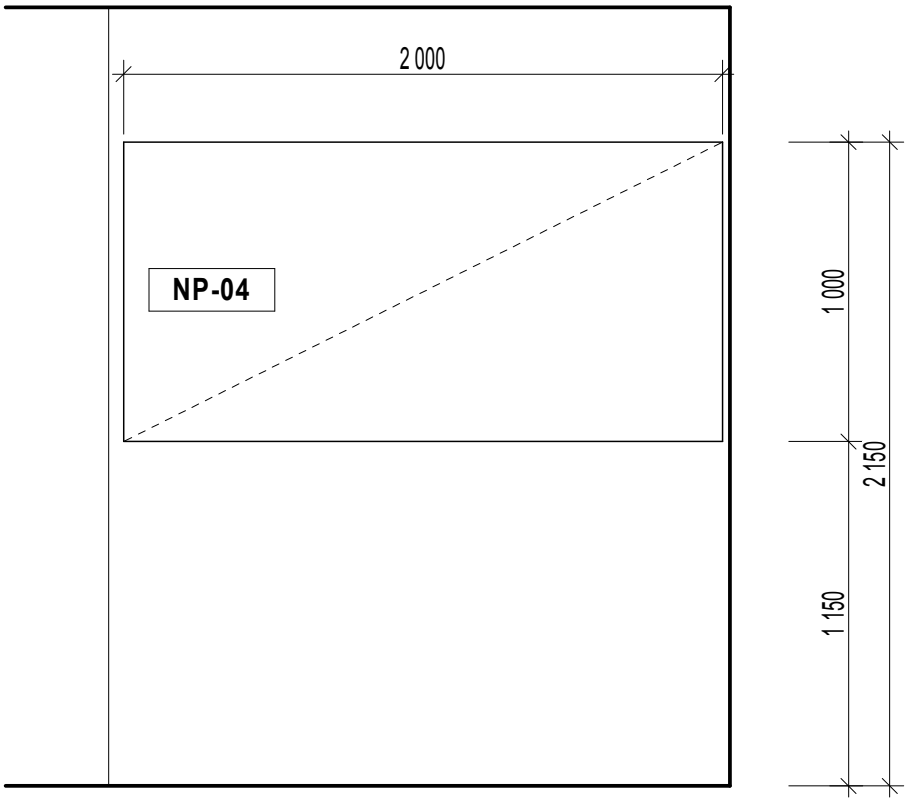

Podlaží : 2NP	Místnost : 202	Počet : 1KS

VYBAVENÍ INTERIERU - N á b y t e k

M.Č. 105, 203 - 209

Popis	OZN
VĚŠÁKOVÁ STĚNA š.500 x v.2050 MM **- DESKA :** Dřevěná DTD tl. 18mm POVRCH : Lamino - barva krémová šedá EGGER U750 HRANA : ABS v tl. 2mm - barva v odstínu lamina **- HÁČKY :** Nerezové dvojháčky 3x POVRCH : Nerez broušená Deska skrytě kotvena na stěnu.	**VĚŠ**

Schema

ČELNÍ POHLED

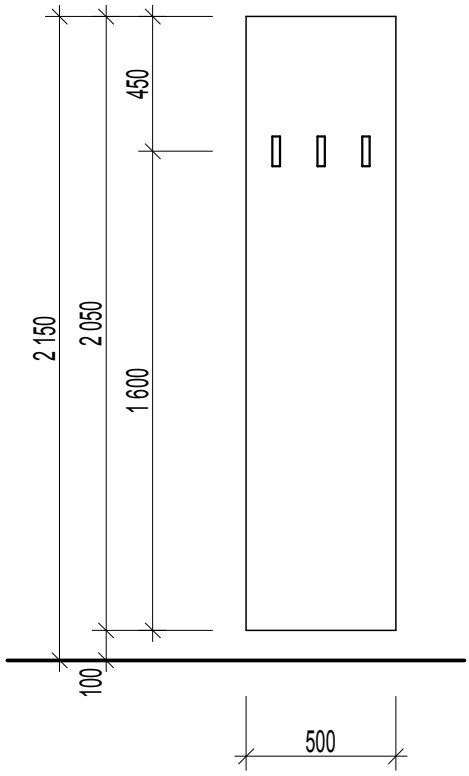

Podlaží : 1NP, 2NP	Místnost : 105, 203 - 209	Počet : 9KS

VYBAVENÍ INTERIERU - N á b y t e k

M.Č. 108, 109, 118

Popis	OZN
SKLÁPĚCÍ DESKA š.500 x hl.400 MM	**SD**

- DESKA : Dřevěná DTD tl. 25mm /
POVRCH : Lamino - barva krémová šedá EGGER U750
SKLOPNÝ MECHANISMUS : 2x sklopná konzola s nosností 150 kg

- HRANY : Desky budou opatřeny ABS hranami v tl. 2mm - barva v odstínu lamina

Schema

PŮDORYS

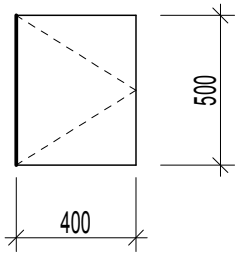

ŘEZOPOHLED

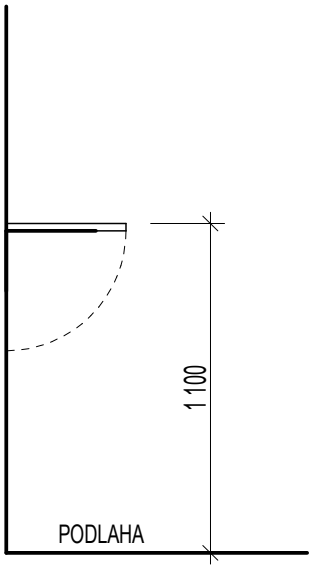

Podlaží : 1NP	Místnost : 108, 109, 118	Počet : 3KS

M.Č. 105, 204, 205, 206, 207, 208

Popis	OZN
KANCELÁŘSKÉ KŘESLO otočné, výškově nastavitelné S PODRUČKAMI A PODHLAVNÍKEM KONSTRUKCE : Kovová Tříbodový mechanismus, dynamické sezení s individuálním nastavením přítlaku, aretace ve vzpřímené poloze SEDÁK : čalouněný, výplň : vstřikovaná pěna OPĚRADLO : ergonomicky tvarované / kombinace čalounění a sítě s nastavitelnou bederní podpěrou, která umožňuje výškové, hloubkové i asymetrické nastavení podpěry PODRUČKY : měkčený polyuretan PODNOŽ : pětiramenný kříž - hliník v komaxitu KOLEČKA : měkká, brzděná NOSNOST : min 150 kg	**KŘ**

Ilustrační obrázek

Podlaží : 1NP, 2NP	**Místnost : 105, 204 - 208**	**Počet : 7KS**

VYBAVENÍ INTERIERU - N á b y t e k

M.Č. 105, 203, 206, 207, 208, 209, 211, 214

Popis	OZN
ŽIDLE S PODRUČKAMI KONSTRUKCE : Kovová spojená rámová s vyztužením Tříbodový mechanismus, dynamické sezení s individuálním nastavením přítlaku, aretace ve vzpřímené poloze SEDÁK : ergonomicky tvarovaný sedák / plast s vysokou pevností, netoxický, odolný proti skvrnám OPĚRADLO : ergonomicky tvarované / kombinace čalounění a sítě PODRUČKY : měkčený polyuretan NOSNOST : min 100 kg Stohovatelné židle.	**ŽI**

Ilustrační obrázek

Podlaží : 1NP, 2NP	Místnost : 105, 203, 206-209, 211, 214	Počet : 18KS

VYBAVENÍ INTERIERU - N á b y t e k

M.Č. 203 DENNÍ MÍSTNOST + KUCHYŇKA

Popis	OZN
SEDACÍ SOUPRAVA - POHOVKA A KŘESLA	**SE**

POHOVKA : š.2500 x v.900 x hl.900 MM
KŘESLO 2x : š.900 x v.900 x hl. 900 MM

KONSTRUKCE : Modulární sedací souprava
PODNOŽ : Kovová - nerez
POVRCH : Speciální čalounická nehořlavá textilie, omyvatelná s protišpinivou úpravou

Vysoce odolná sestava vhodná do veřejných prostor.

Ilustrační obrázek

Podlaží :	2NP	Místnost :	203	Počet :	1KS

M.Č. 113 SKLAD GARÁŽE

Popis	OZN
DÍLENSKÝ STŮL š.1500 x v.1900 x hl.800 MM / VÝŠKA PRACOVNÍ DESKY : 800 MM DÍLENSKÝ STŮL S KONTEJNEREM A SKŘÍNÍ NA NÁŘADÍ KONSTRUKCE : Oceloplechová PRACOVNÍ DESKA : Buk masiv - spárovka tl. min 40mm Povrch : komaxit / barva šedá RAL 7037 + barva modrá RAL 5012 Plošná nosnost : 1000 kg	Díl-S

Ilustrační obrázek

Podlaží : 1NP	Místnost : 113	Počet : 1KS

M.Č. 110, 111, 112

Popis	OZN
POLICOVÝ REGÁL š.1000 x v.1800 x hl.500 MM OCELOVÝ REGÁL S PLECHOVÝMI POLICEMI Únosnost regálu : 1500 kg Povrch : komaxit / barva bílá	**RE-01**

Ilustrační obrázek

Podlaží : 1NP	Místnost : 110, 111, 112	Počet : 10KS

M.Č. 108, 116, 117a, 223

Popis	OZN
POLICOVÝ REGÁL š.900 x v.1800 x hl.400 MM OCELOVÝ REGÁL S PLECHOVÝMI POLICEMI Únosnost regálu : 1500 kg Povrch : komaxit / barva bílá	**RE-02**

Ilustrační obrázek

Podlaží :	1NP	Místnost :	108, 116, 117a, 223	Počet :	7KS

M.Č. 113 SKLAD GARÁŽE

Popis	OZN
REGÁL NA PNEUMATIKY š.1600 x v.2000 x hl.400 MM OCELOVÝ REGÁL - 3 úrovně Nosnost jedné úrovně : min 200 kg Povrch : Pozink Stavitelné příčky / speciálně upravený povrch proti poškození pneumatik Regál osazen 200mm od zadní stěny / ukotven do stěny i podlahy **+ VOZÍK NA PNEUMATIKY 1KS**	**RE-03**

Ilustrační obrázek

VOZÍK NA PNEUMATIKY

Podlaží : 1NP	Místnost : 113	Počet : 1KS

Popis	OZN
STOJAN NA PYTLE NA ODPAD S PODSTAVCEM š.550 x v.950 MM OCELOVÁ KONSTRUKCE S VÍKEM A NÁŠLAPNÝM MECHANISMEM Objem pytle : 120 l Povrch : pozink / Víko - plech komaxit / barva šedá RAL 7037 **Ilustrační obrázek** 	PY-O

Podlaží :	1NP	Místnost :	109, 117a, 117b	Počet :	8KS

Popis	OZN

MANIPULAČNÍ POJÍZDNÝ VOZÍK — **VO-01**

š.500 x dl. 900 x v.1000 MM

OCELOVÁ KONSTRUKCE Pozink
Výplň dna : pozink plech

Nosnost : 300kg

Otočná kolečka

Ilustrační obrázek

M.Č. 110...1x, 118...2x

Podlaží : 1NP	Místnost : 110, 118	Počet : 3KS

BUBEN S VODNÍ HADICÍ — **BUB**

20m

Samonavíjecí s brzdou a otočným držákem
S hadicí i připojovací hadicí

Ilustrační obrázek

M.Č. 115...1x

Podlaží : 1NP	Místnost : 115	Počet : 1KS

Popis	OZN
ŽEBŘÍK 3 x 14 příček Tažený hliníkový profil s bočním vyztužením Funkce : štafle, výsuvný, opěrný nebo schodišťový žebřík Nosnost : min 150 kg Včetně dodávky pogumovaných držáků	**ŽEB**

Ilustrační obrázek

M.Č. 110...1x

Podlaží : 1NP	Místnost : 110	Počet : 1KS

VYBAVENÍ INTERIERU - D o p l ň k y

ODPADKOVÉ KOŠE

Popis	OZN

KOŠ NA TŘÍDĚNÝ ODPAD — **OK-Tř**

NÁŠLAPNÝ, 3 x 18l

š.600 x v.600 x hl.350 MM

MATERIÁL : Pouzdro z nerez oceli / základna i víka z PP
Pomalu uzavíratelná víka
Odjímatelné vnitřní nádoby
Barevné označení pro třídění

Ilustrační obrázek

Podlaží : 2NP	Místnost : 203 - 208	Počet : 6KS

KOŠ NA ODPAD — **OK-K**

BEZDOTYKOVÝ, 60l

š.400 x v.600 x hl.300 MM

MATERIÁL : Pouzdro z nerez oceli / základna i víka z PP
Elektrický bateriový - senzor - pomalu otevírání i uzavírání víka
Odjímatelné vnitřní nádoby
Barevné označení pro třídění

Ilustrační obrázek

Podlaží : 1NP, 2NP	Místnost : 105, 203 - 209	Počet : 8KS

VYBAVENÍ INTERIERU - D o p l ň k y

M.Č. 110, 203

Popis	OZN

MAGNETICKÁ TABULE

MG-T

š.1600 x v.900 MM

MATERIÁL : Keramická, magnetická tabule / hliníkový rám
Popis fixem
Včetně stěrky, čistící sady, sady magnetů
Ukotveno na dřevěnou stěnu
Barva : bílá
Dodávka komplet včetně kotvení

Ilustrační obrázek

Podlaží : 1NP, 2NP	Místnost : 110, 203	Počet : 2KS

ČISTÍCÍ ROHOŽ

Roh

1000 x 600 x 12 MM

MATERIÁL : Hliníkové lamely
+ čistící zátěžový koberec
Šířka lamely 60mm

Ilustrační obrázek

Podlaží : 1NP	Místnost : 108, 109, 111	Počet : 3KS

Popis	OZN

DVOJHÁČEK — **SA-Há**

Nástěnný

MATERIÁL : Nerez mat

Ilustrační obrázek

M.Č. 106, 107
M.Č. 212...4x, 213, 215...4x, 216, 218, 219, 221

Podlaží : **1NP, 2NP** | **Počet :** **15KS**

MISKA DO SPRCHY — **SA-Mi**

Nástěnná

MATERIÁL : Nerez mat
ROZMĚRY : š. cca 300mm

Ilustrační obrázek

M.Č. 106
M.Č. 212...2x, 215...2x

Podlaží : **1NP, 2NP** | **Počet :** **5KS**

Popis	OZN

DÁVKOVAČ MÝDLA

SA-Mý

AUTOMATICKÝ DÁVKOVAČ MÝDLA nástěnný

MATERIÁL : Nerez mat
OBJEM NÁDOBY : min 0,8l

Ilustrační obrázek

M.Č. 104, 106, 110...2x, 115...2x, 116, 117a
M.Č. 203, 204, 205, 206, 207, 208, 209, 212...2x, 215...2x, 217, 220, 223

Podlaží :	1NP, 2NP	Počet :	22KS

DÁVKOVAČ DESINFEKCE

SA-De

AUTOMATICKÝ DÁVKOVAČ DESINFEKCE nástěnný

MATERIÁL : Nerez mat
OBJEM NÁDOBY : min 0,8l

Ilustrační obrázek

M.Č. 101, 108, 109, 110, 111, 115, 117a
M.Č. 202

Podlaží :	1NP, 2NP	Počet :	8KS

Popis	OZN

ZÁSOBNÍK NA PAPÍROVÉ RUČNÍKY

SA-Ru

Nástěnný

MATERIÁL : Nerez mat
KAPACITA : 800 útržků papíru

Ilustrační obrázek

M.Č. 104, 106, 108, 109, 110...2x, 115...2x, 116, 117a
M.Č. 203, 204, 205, 206, 207, 208, 209, 212...2x, 215...2x, 217, 220, 223

Podlaží :	1NP, 2NP	Počet :	24KS

KOŠ NA PAPÍROVÉ RUČNÍKY

SA-Kp

Nástěnný

MATERIÁL : Nerez mat
OBJEM : min 25l

Ilustrační obrázek

M.Č. 104, 106, 108, 109, 111, 115...2x, 116, 117a
M.Č. 203, 204, 205, 206, 207, 208, 209, 212...2x, 215...2x, 217, 220, 223

Podlaží :	1NP, 2NP	Počet :	23KS

Popis	OZN
ZÁSOBNÍK NA HYGIENICKÉ SÁČKY Nástěnný MATERIÁL : Nerez mat **Ilustrační obrázek** M.Č. 107 M.Č. 213, 218, 219	**SA-Hs**

Podlaží : 1NP, 2NP	**Počet : 4KS**

KOŠ NA ODPAD - HYGIENICKÉ SÁČKY Nástěnný MATERIÁL : Nerez mat OBJEM : cca 5l **Ilustrační obrázek** 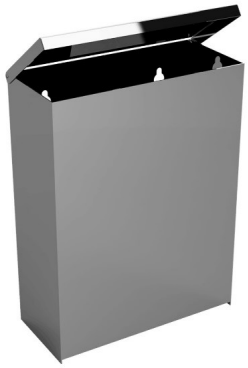 M.Č. 107 M.Č. 213, 218, 219	**SA-Kh**

Podlaží : 1NP, 2NP	**Počet : 4KS**

Popis	OZN
DRŽÁK NA ŠTĚTKU WC Nástěnný MATERIÁL : Nerez mat **Ilustrační obrázek** M.Č. 107 M.Č. 213, 216, 218, 221	**SA-Št**
Podlaží : 1NP, 2NP	**Počet : 5KS**

ZÁSOBNÍK NA TOALETNÍ PAPÍR Nástěnný MATERIÁL : Nerez mat KAPACITA : pro velké role 35cm **Ilustrační obrázek** M.Č. 107 M.Č. 213, 216, 218, 221	**SA-Tp**
Podlaží : 1NP, 2NP	**Počet : 5KS**

VYBAVENÍ INTERIERU - Spotřebiče

M.Č. 111, 112

Popis	OZN
CHLADÍCÍ VITRÍNA DVOUDVEŘOVÁ, PROSKLENÁ š.600 x v.2000 x hl.650 MM OBJEM : 400 l DVEŘE : Nerez, prosklené, uzamykatelné, samozavírací POLICE : Nerez rošt, police výškově stavitelné ZPŮSOB CHLAZENÍ : Dynamický, hlučnost max 50 dB / Automatický způsob odmrazování Teplota +1 až +15°C TYP OVLÁDÁNÍ : Elektronický, ukazatel teploty vnější, digitální, kontrolka činnosti chladící části, kontrola poruchy optická i zvuková	**LED**

Ilustrační obrázek

Podlaží : 1NP	Místnost : 111, 112	Počet : 3KS

Popis	OZN

KÁVA — **KÁVA**

PÁKOVÝ KÁVOVAR NA ZRNKOVOU I MLETOU KÁVU

Tlak čerpadla : min 15 bar
Vybavení : Napěňovací tryska, Páka pro dvě kávy, temper, sada sítek,
Automatické čištění a odvápňovací program

Ilustrační obrázek

Podlaží :	2NP	Místnost :	203	Počet :	1KS

VÝDEJNÍK VODY — **VÝ-V**

S PŘÍPOJKOU NA ROZVOD PITNÉ VODY

PŘÍPRAVA VODY : HORKÁ VODA, CHLAZENÁ VODA, PERLIVÁ VODA (průtoková)

Vícestupňová filtrace vody

Ilustrační obrázek

Podlaží :	2NP	Místnost :	203	Počet :	1KS