# *PŘÍLOHA Č. 1*

*Vzorové listy VL 6. Ministerstva dopravy, odboru pozemních komunikací svislého dopravního značení, část 6.1 – Svislé dopravní značky, Informativní značky směrové (07/2019)*

*Design manuál – Logo cyklostezky kolem řeky Svitavy*

*Grafické řešení činné plochy navrhovaného směrového značení IS 19, IS 21 a IS 20*

č. IS 21d

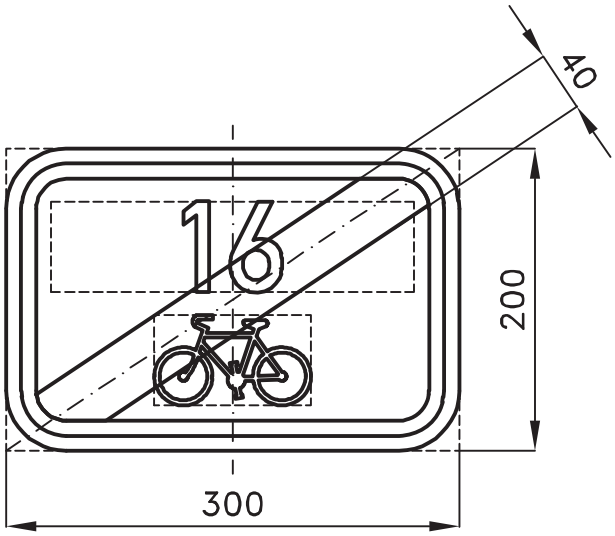


Ostatní se odvozuje z listu č. IS 21a.

| | | | |
|---|---|---|---|
| 6<br>6.1 | VYBAVENÍ POZEMNÍCH KOMUNIKACÍ<br>SVISLÉ DOPRAVNÍ ZNAČKY<br>Informativní značky směrové<br>č. IS 21d Konec cyklistické trasy | MD<br>ODBOR POZEMNÍCH KOMUNIKACÍ<br>VZOROVÉ LISTY | VL 6.1<br>IS 21d<br>07/2019 |

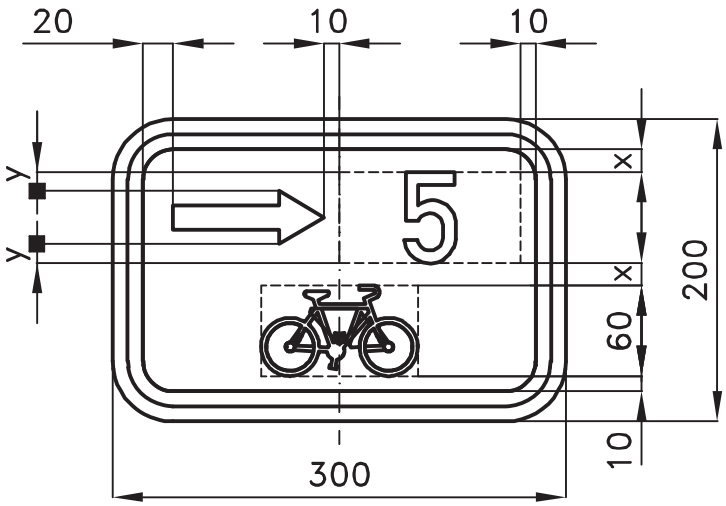


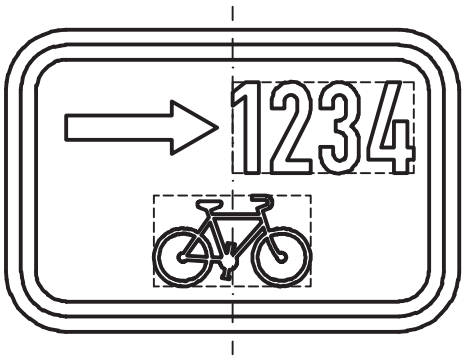


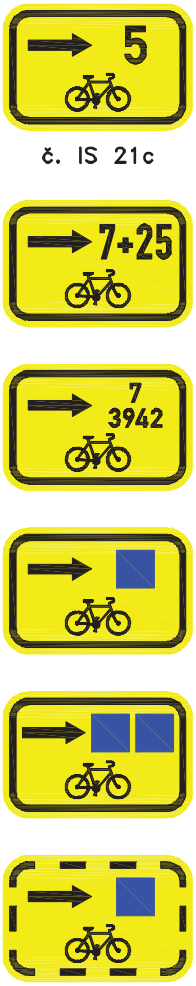


č. IS 21c

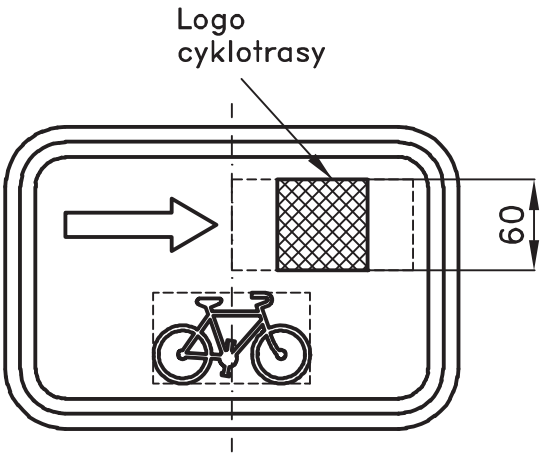


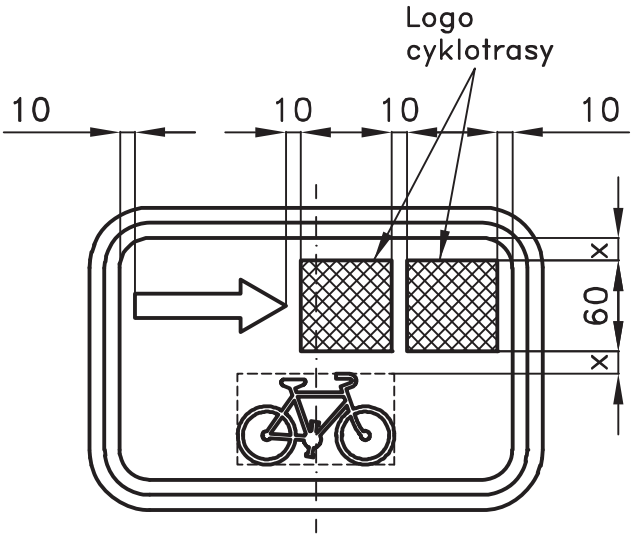


Výška písma 60 mm. V odůvodněných případech lze výšku písma snižovat na 50 mm.
V případě umístění dvou čísel cyklotrasy nad sebou nebo vedle sebe se grafika odvozuje z listu č. IS 21b.

Číslo cyklotrasy nebo logo cyklotrasy se umisťuje do středu příslušného pole.

Logo cyklotrasy nesmí obsahovat symbol, který by mohl být považován za reklamu nebo propagaci konkrétního produktu, sídelního útvaru, obchodní společnosti nebo jiné právnické či fyzické osoby apod.

Symbol jízdního kola se odvozuje z listu č. S 217+218. Šipka se odvozuje z listu č. IS 21b.

| | | | |
|---|---|---|---|
| 6<br>6.1 | VYBAVENÍ POZEMNÍCH KOMUNIKACÍ<br>SVISLÉ DOPRAVNÍ ZNAČKY<br>Informativní značky směrové<br>č. IS 21c Směrová tabulka pro cyklisty (vpravo) | MD<br>ODBOR POZEMNÍCH KOMUNIKACÍ<br>VZOROVÉ LISTY | VL 6.1<br>IS 21c<br>07/2019 |

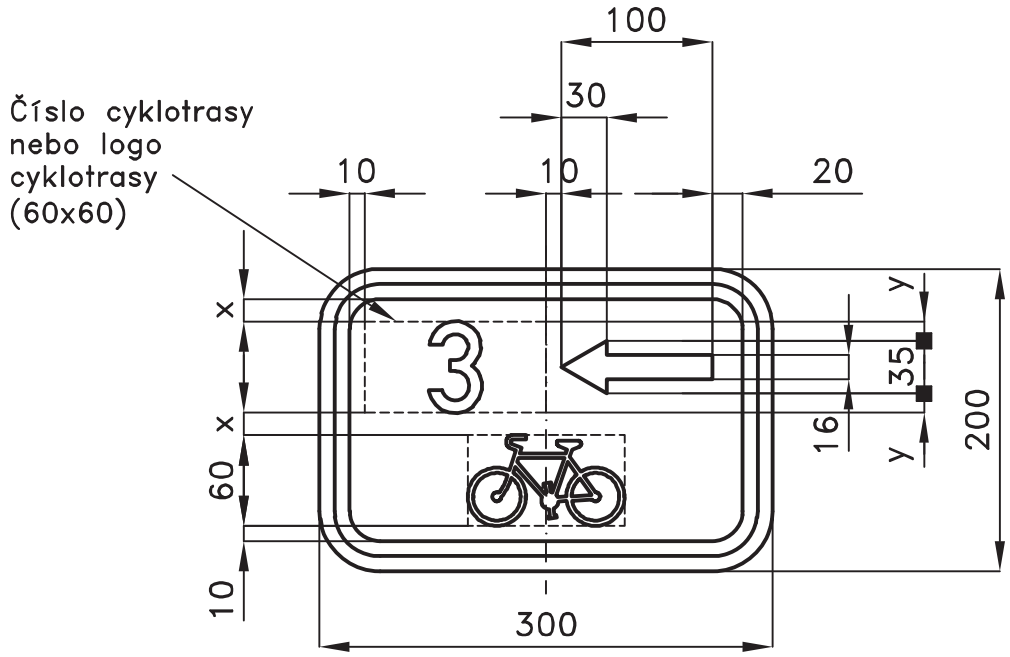

č. IS 21b

Značení souběhu více tras–varianta 1

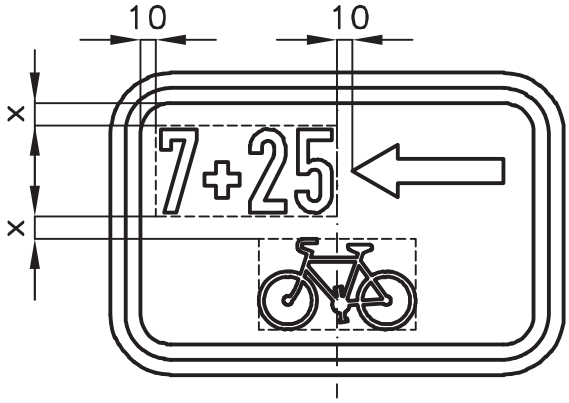


Značení souběhu více tras–varianta 2
(použije se v případě, kdy nelze
dodržet v poznámce uvedenou
minimální výšku písma)

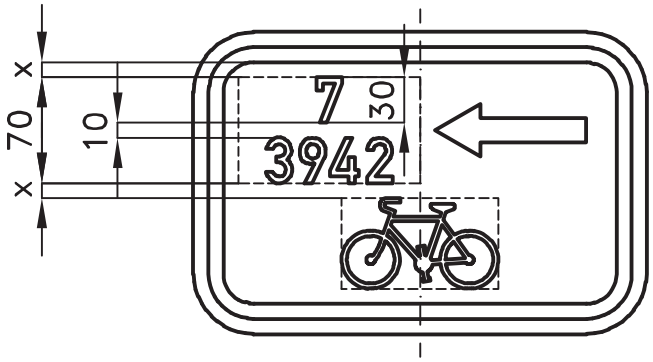


Logo
cyklotrasy

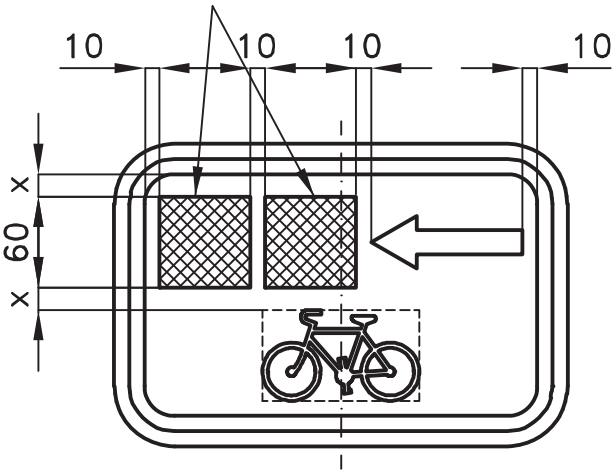


Výška písma 60 mm. V odůvodněných případech lze výšku písma snižovat na 50 mm.

Číslo cyklotrasy nebo logo cyklotrasy se umisťuje do středu příslušného pole.

Logo cyklotrasy nesmí obsahovat symbol, který by mohl být považován za reklamu nebo propagaci konkrétního produktu, sídelního útvaru, obchodní společnosti nebo jiné právnické či fyzické osoby apod.

Symbol jízdního kola se odvozuje z listu č. S 217+218.

| | | | |
|---|---|---|---|
| 6<br>6.1 | VYBAVENÍ POZEMNÍCH KOMUNIKACÍ<br>SVISLÉ DOPRAVNÍ ZNAČKY<br>Informativní značky směrové<br>č. IS 21b Směrová tabulka pro cyklisty (vlevo) | MD<br>ODBOR POZEMNÍCH KOMUNIKACÍ<br>VZOROVÉ LISTY | VL 6.1<br>IS 21b<br>07/2019 |

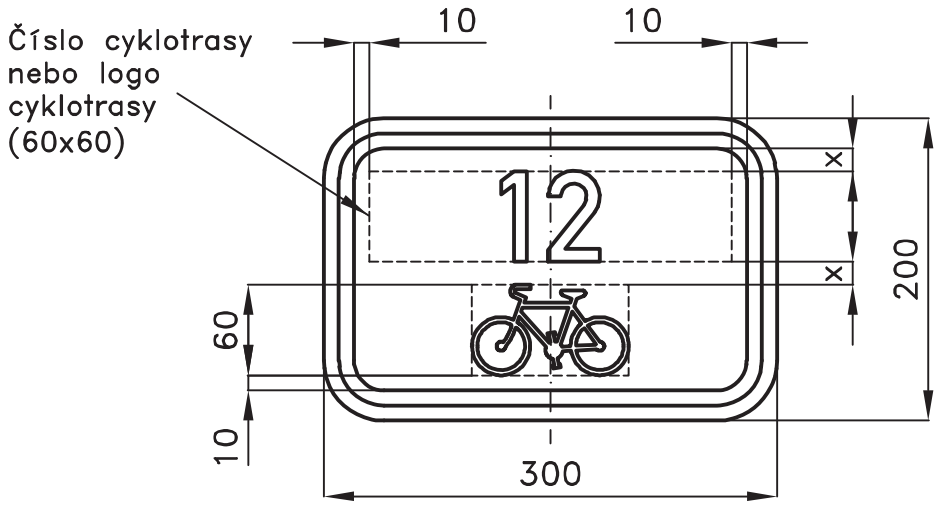

Značení souběhu více tras–varianta 1

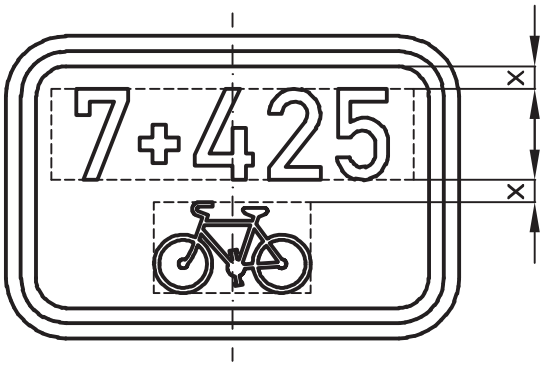


Značení souběhu více tras–varianta 2
(použije se v případě, kdy nelze
dodržet v poznámce uvedenou
minimální výšku písma)

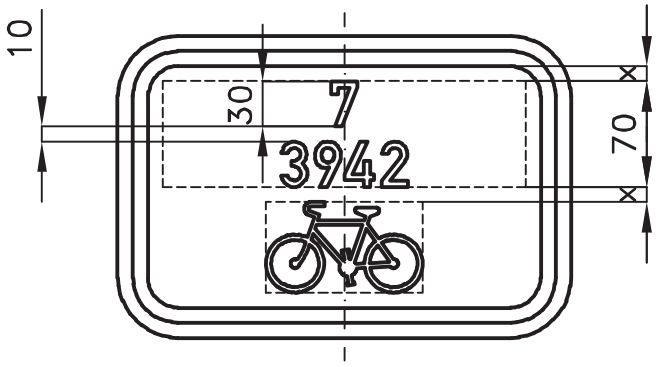


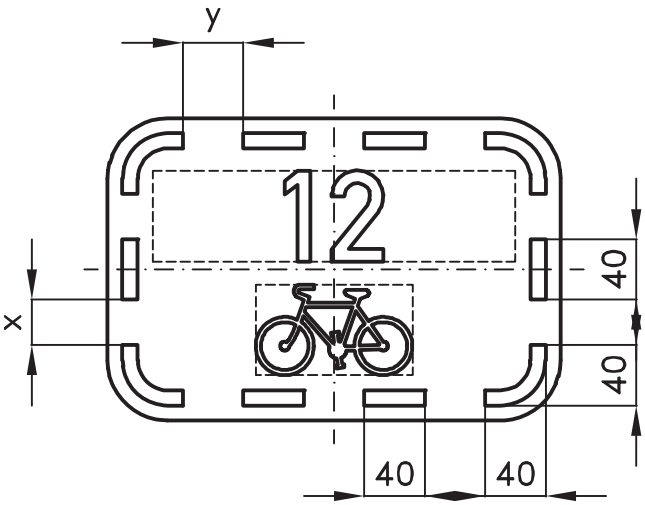


Výška písma 60 mm. V odůvodněných případech lze výšku písma snižovat na 50 mm.

Číslo cyklotrasy nebo logo cyklotrasy se umisťuje do středu příslušného pole.

V případě použití dvou nebo tří log cyklotrasy se loga umisťují ve vzdálenosti 20 mm.

Logo cyklotrasy nesmí obsahovat symbol, který by mohl být považován za reklamu nebo propagaci konkrétního produktu, sídelního útvaru, obchodní společnosti nebo jiné právnické či fyzické osoby apod.

Symbol jízdního kola se odvozuje z listu č. S 217+218.

| | | | |
|---|---|---|---|
| 6<br>6.1 | VYBAVENÍ POZEMNÍCH KOMUNIKACÍ<br>SVISLÉ DOPRAVNÍ ZNAČKY<br>Informativní značky směrové<br>č. IS 21a Směrová tabulka pro cyklisty (přímo) | MD<br>ODBOR POZEMNÍCH KOMUNIKACÍ<br>VZOROVÉ LISTY | VL 6.1<br>IS 21a<br>07/2019 |

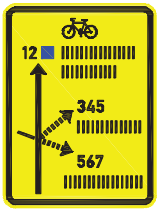


č. IS 20

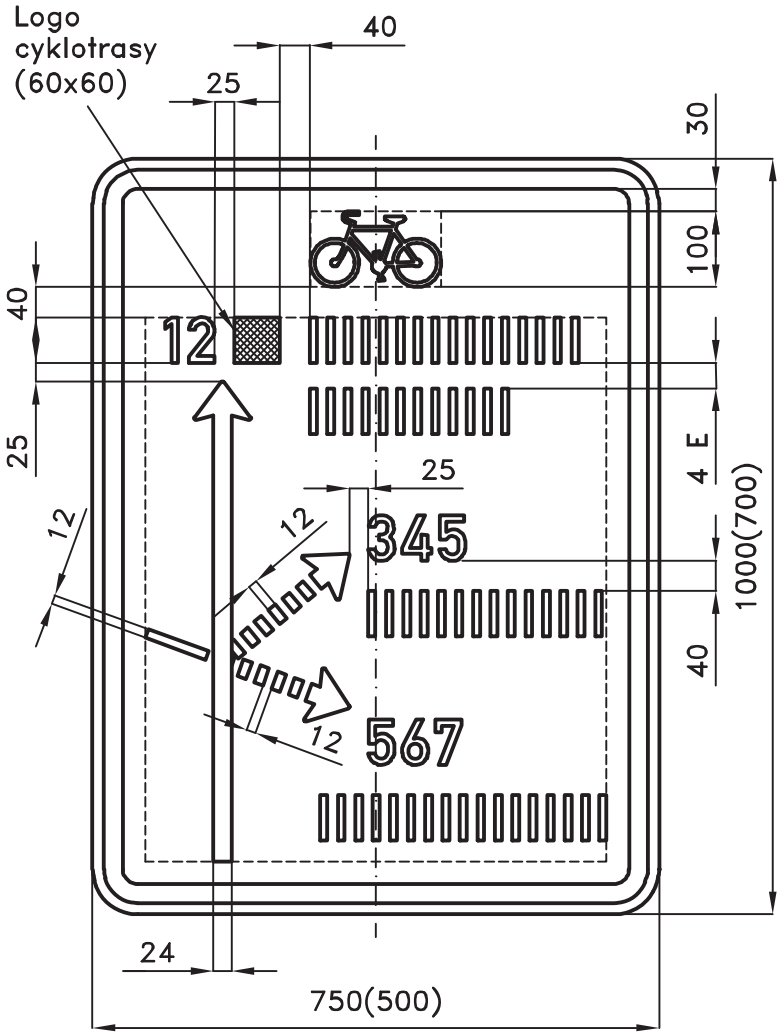


Výška písma 60 mm. V odůvodněných případech lze výšku písma snižovat.

Rozměry značky se odvozují z grafiky (šířka 500 mm x výška 700 mm nebo šířka 750 mm x výška 1000 mm).

Uvedené vzdálenosti mezi symboly jsou doporučené, mohou se měnit v závislosti na grafickém uspořádání.

V případě popisu více směrů se označení cyklotras a cílů umisťuje u hrotů šipek.

Logo cyklotrasy nesmí obsahovat symbol, který by mohl být považován za reklamu nebo propagaci konkrétního produktu, sídelního útvaru, obchodní společnosti nebo jiné právnické či fyzické osoby apod.

Hlava šipky se odvozuje z listu č. IP 16–1.

Symbol jízdního kola se odvozuje z listu č. S 217+218.

Přerušovaná šipka vyznačuje přírodní nebo nezpevněnou trasu.

E ... 1/7 h, h ... výška písma

| | | | |
|---|---|---|---|
| 6<br>6.1 | VYBAVENÍ POZEMNÍCH KOMUNIKACÍ<br>SVISLÉ DOPRAVNÍ ZNAČKY<br>Informativní značky směrové<br>č. IS 20 Návěst před křižovatkou pro cyklisty | MD<br>ODBOR POZEMNÍCH KOMUNIKACÍ<br>VZOROVÉ LISTY | VL 6.1<br>IS 20–5<br>07/2019 |

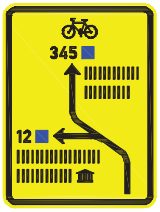


č. IS 20

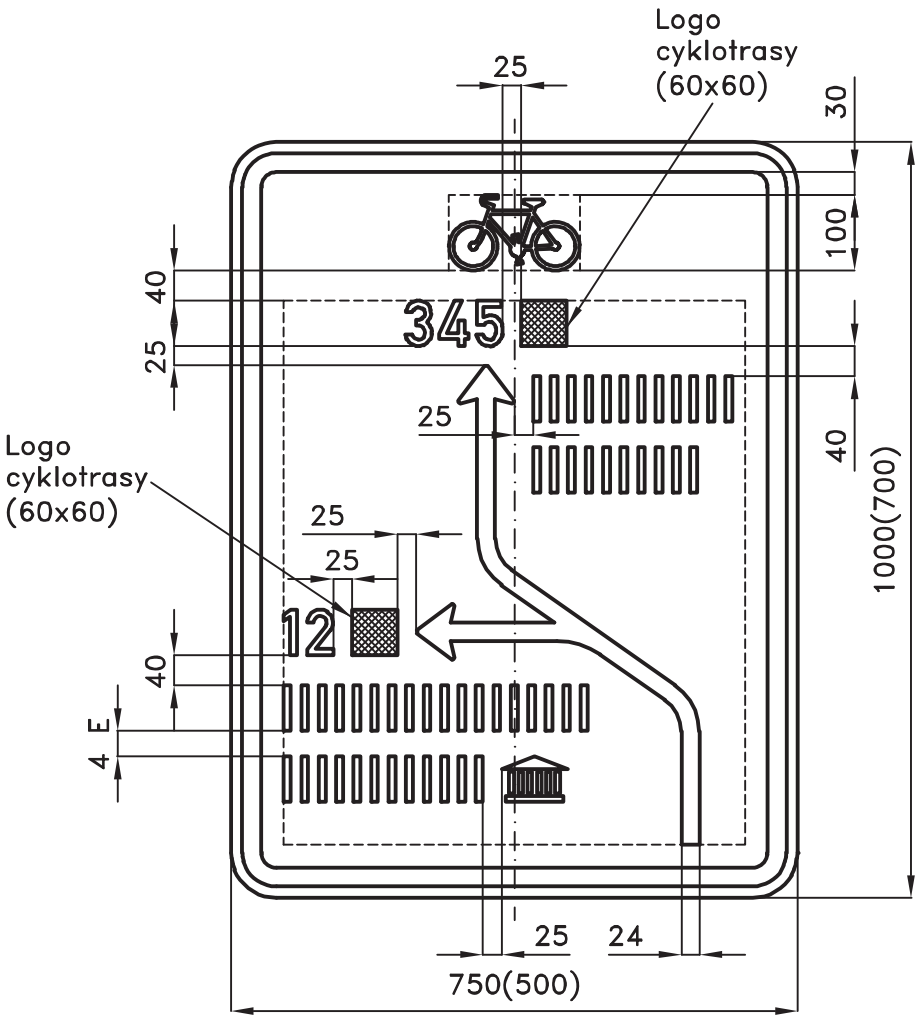


Výška písma 60 mm. V odůvodněných případech lze výšku písma snižovat.

Rozměry značky se odvozují z grafiky (šířka 500 mm x výška 700 mm nebo šířka 750 mm x výška 1000 mm).

Uvedené vzdálenosti mezi symboly jsou doporučené, mohou se měnit v závislosti na grafickém uspořádání.

V případě popisu více směrů se označení cyklotras a cílů umisťuje u hrotů šipek.

Výška piktogramu je shodná s výškou písma.

Logo cyklotrasy nesmí obsahovat symbol, který by mohl být považován za reklamu nebo propagaci konkrétního produktu, sídelního útvaru, obchodní společnosti nebo jiné právnické či fyzické osoby apod.

Hlava šipky se odvozuje z listu č. IP 16–1.

Symbol jízdního kola se odvozuje z listu č. S 217+218.

E ... 1/7 h, h ... výška písma

| | | | |
|---|---|---|---|
| 6<br>6.1 | VYBAVENÍ POZEMNÍCH KOMUNIKACÍ<br>SVISLÉ DOPRAVNÍ ZNAČKY<br>Informativní značky směrové<br>č. IS 20 Návěst před křižovatkou pro cyklisty | MD<br>ODBOR POZEMNÍCH KOMUNIKACÍ<br>VZOROVÉ LISTY | VL 6.1<br>IS 20–4<br>07/2019 |

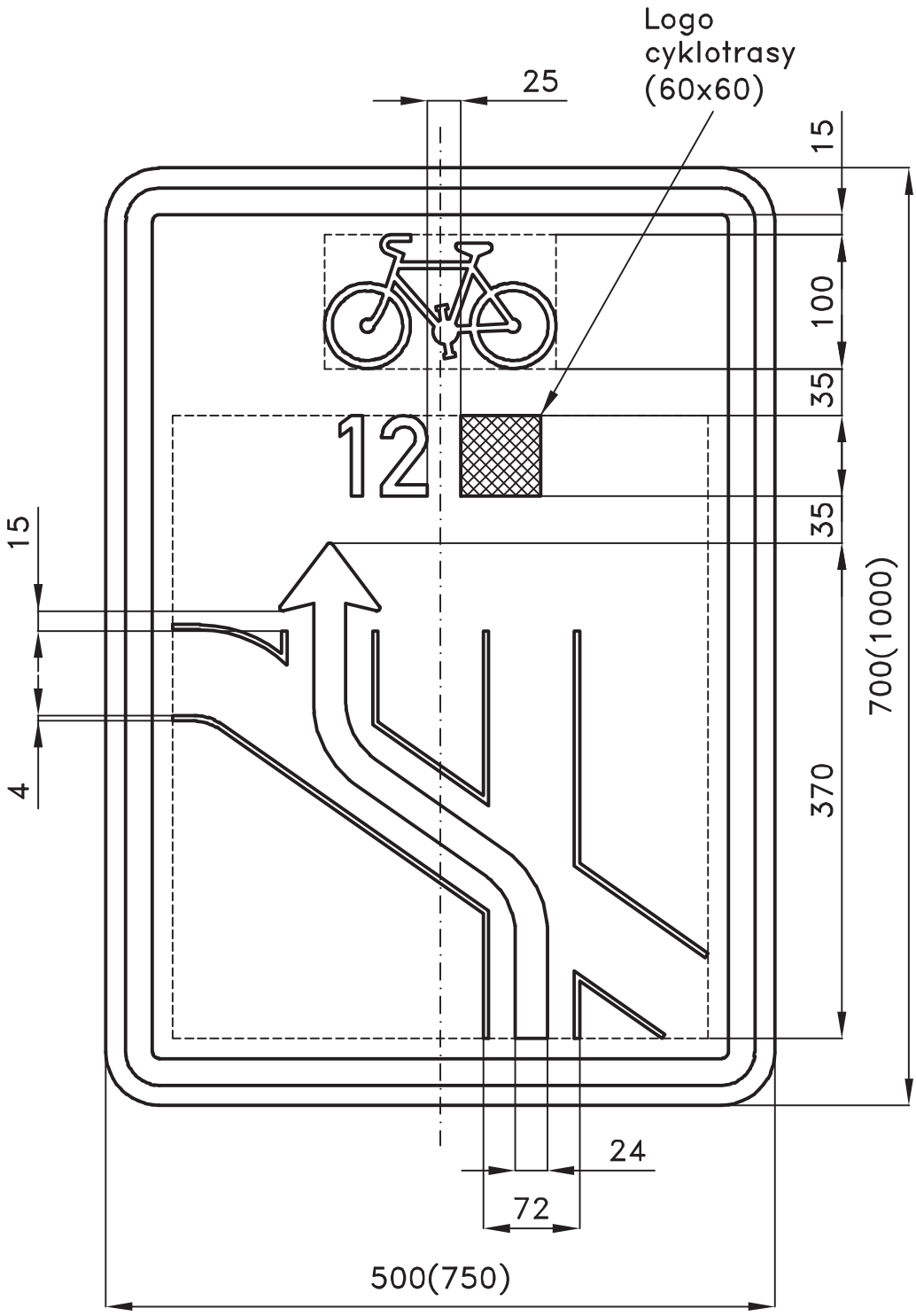

č. IS 20

Výška písma 60 mm. V odůvodněných případech lze výšku písma snižovat.

Rozměry značky se odvozují z grafiky (šířka 500 mm x výška 700 mm nebo šířka 750 mm x výška 1000 mm).

Uvedené vzdálenosti mezi symboly jsou doporučené, mohou se měnit v závislosti na grafickém uspořádání.

V případě značení průjezdu s jediným směrem se označení cyklotras a cílů umisťuje na osu dopravní značky pod symbol jízdního kola.

Logo cyklotrasy nesmí obsahovat symbol, který by mohl být považován za reklamu nebo propagaci konkrétního produktu, sídelního útvaru, obchodní společnosti nebo jiné právnické či fyzické osoby apod.

Hlava šipky se odvozuje z listu č. IP 16–1.

Symbol jízdního kola se odvozuje z listu č. S 217+218.

| | | | |
|---|---|---|---|
| 6<br>6.1 | VYBAVENÍ POZEMNÍCH KOMUNIKACÍ<br>SVISLÉ DOPRAVNÍ ZNAČKY<br>Informativní značky směrové<br>č. IS 20 Návěst před křižovatkou pro cyklisty | MD<br>ODBOR POZEMNÍCH KOMUNIKACÍ<br>VZOROVÉ LISTY | VL 6.1<br>IS 20–3<br>07/2019 |

č. IS 20

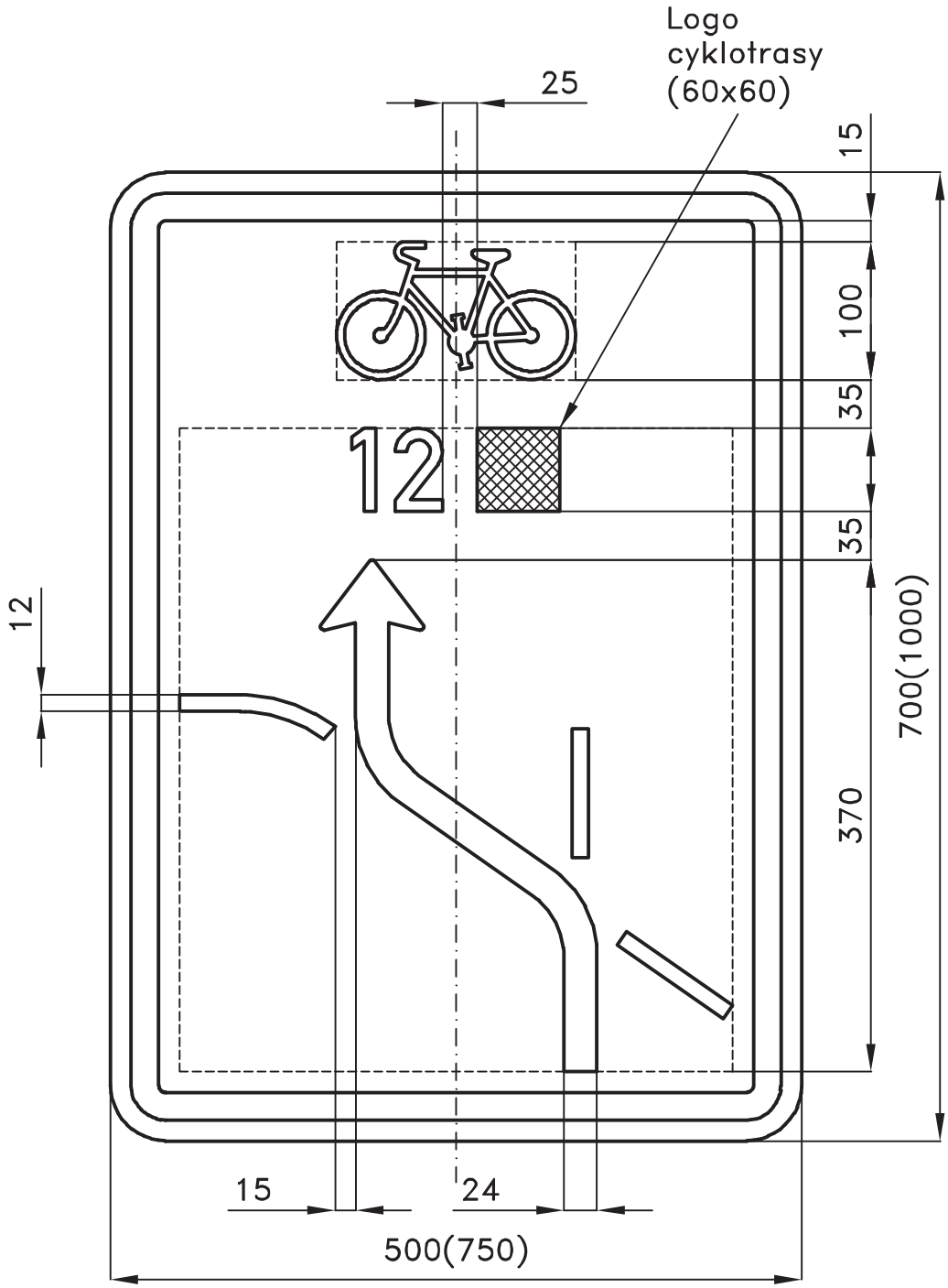


Výška písma 60 mm. V odůvodněných případech lze výšku písma snižovat.

Rozměry značky se odvozují z grafiky (šířka 500 mm x výška 700 mm nebo šířka 750 mm x výška 1000 mm).

Uvedené vzdálenosti mezi symboly jsou doporučené, mohou se měnit v závislosti na grafickém uspořádání.

V případě značení průjezdu s jediným směrem se označení cyklotras a cílů umisťuje na osu dopravní značky pod symbol jízdního kola.

Logo cyklotrasy nesmí obsahovat symbol, který by mohl být považován za reklamu nebo propagaci konkrétního produktu, sídelního útvaru, obchodní společnosti nebo jiné právnické či fyzické osoby apod.

Hlava šipky se odvozuje z listu č. IP 16–1.

Symbol jízdního kola se odvozuje z listu č. S 217+218.

| | | | |
|---|---|---|---|
| 6<br>6.1 | VYBAVENÍ POZEMNÍCH KOMUNIKACÍ<br>SVISLÉ DOPRAVNÍ ZNAČKY<br>Informativní značky směrové<br>č. IS 20 Návěst před křižovatkou pro cyklisty | MD<br>ODBOR POZEMNÍCH KOMUNIKACÍ<br>VZOROVÉ LISTY | VL 6.1<br>IS 20–2<br>07/2019 |

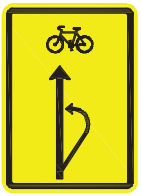

č. IS 20

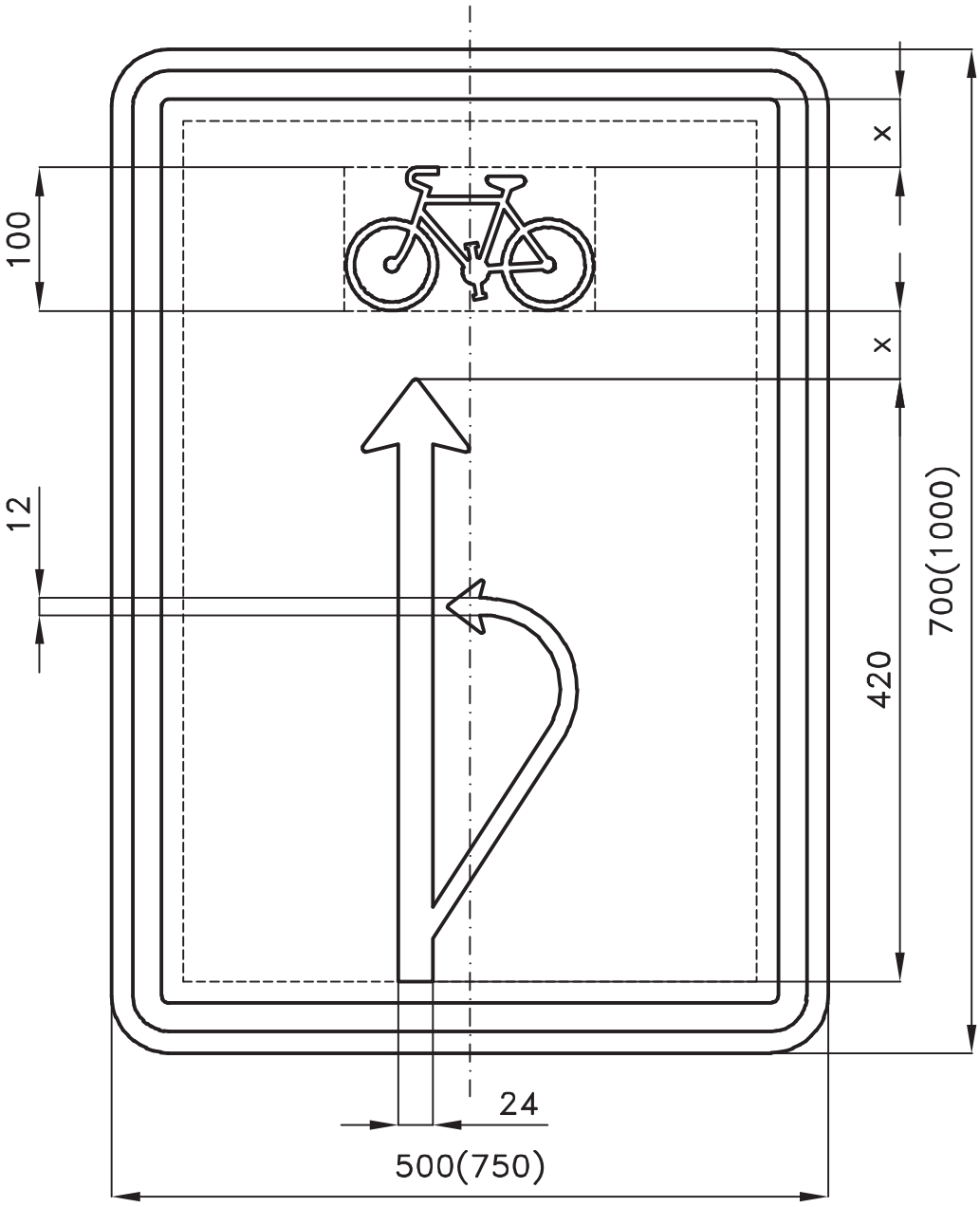


Rozměry značky se odvozují z grafiky (šířka 500 mm x výška 700 mm nebo šířka 750 mm x výška 1000 mm).

Hlava šipky se odvozuje z listu č. IP 16–1.

Symbol jízdního kola se odvozuje z listu č. S 217+218.

| | | | |
|---|---|---|---|
| 6<br>6.1 | VYBAVENÍ POZEMNÍCH KOMUNIKACÍ<br>SVISLÉ DOPRAVNÍ ZNAČKY<br>Informativní značky směrové | MD<br>ODBOR POZEMNÍCH KOMUNIKACÍ<br>VZOROVÉ LISTY | VL 6.1<br>IS 20–1<br>07/2019 |
| č. IS 20 | Návěst před křižovatkou pro cyklisty | | |

č. IS 19c

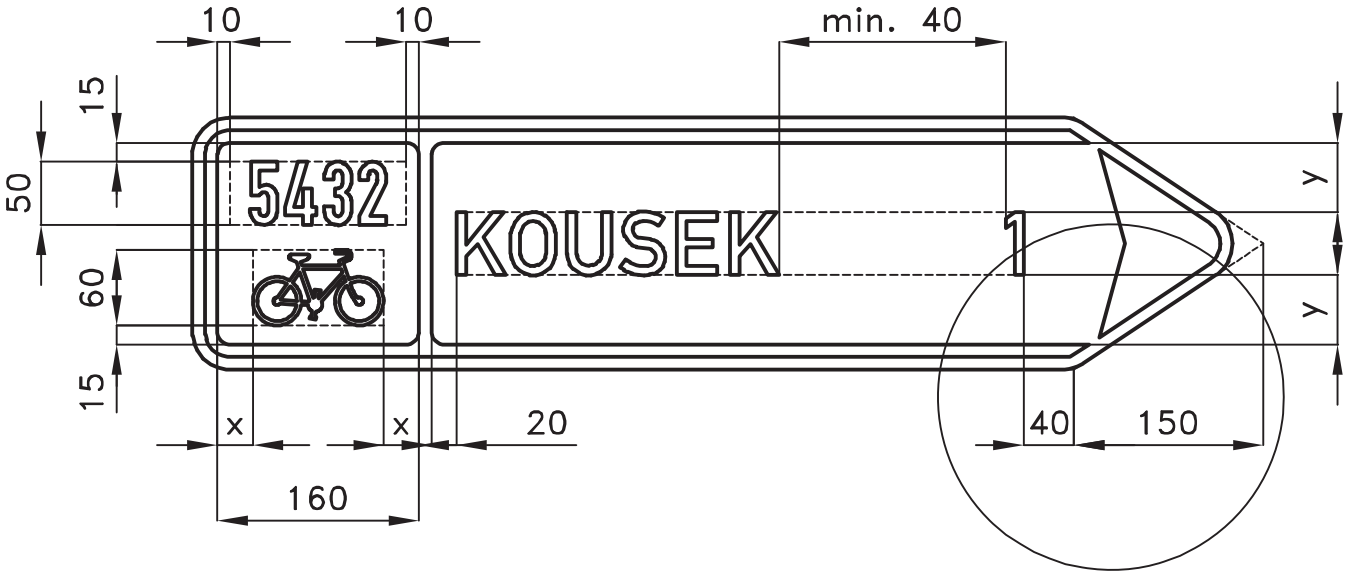


DETAIL

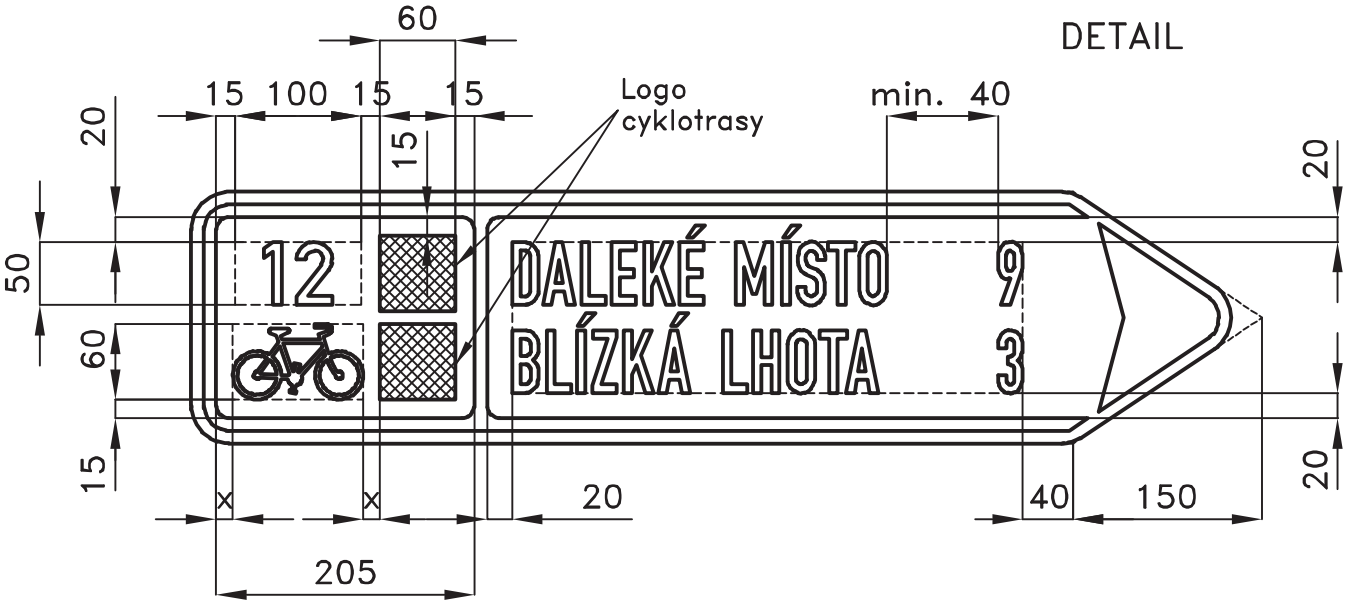


Výška písma 50 mm. V odůvodněných případech lze výšku písma u čísla cyklotrasy snižovat.

Číslo cyklotrasy se umisťuje do středu příslušného pole.

Logo cyklotrasy nesmí obsahovat symbol, který by mohl být považován za reklamu nebo propagaci konkrétního produktu, sídelního útvaru, obchodní společnosti nebo jiné právnické či fyzické osoby apod.

Symbol jízdního kola se odvozuje z listu č. S 217+218.

Detail viz list č. IS 19b–1.

V případě jiných variant se vychází z listů č. IS 19b–2 a IS 19b–3.

| | | | |
|---|---|---|---|
| 6<br>6.1 | VYBAVENÍ POZEMNÍCH KOMUNIKACÍ<br>SVISLÉ DOPRAVNÍ ZNAČKY<br>Informativní značky směrové<br>č. IS 19c Směrová tabule pro cyklisty (vpravo) | MD<br>ODBOR POZEMNÍCH KOMUNIKACÍ<br>VZOROVÉ LISTY | VL 6.1<br>IS 19c<br>07/2019 |

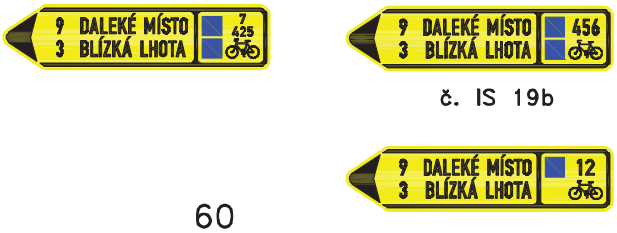


č. IS 19b

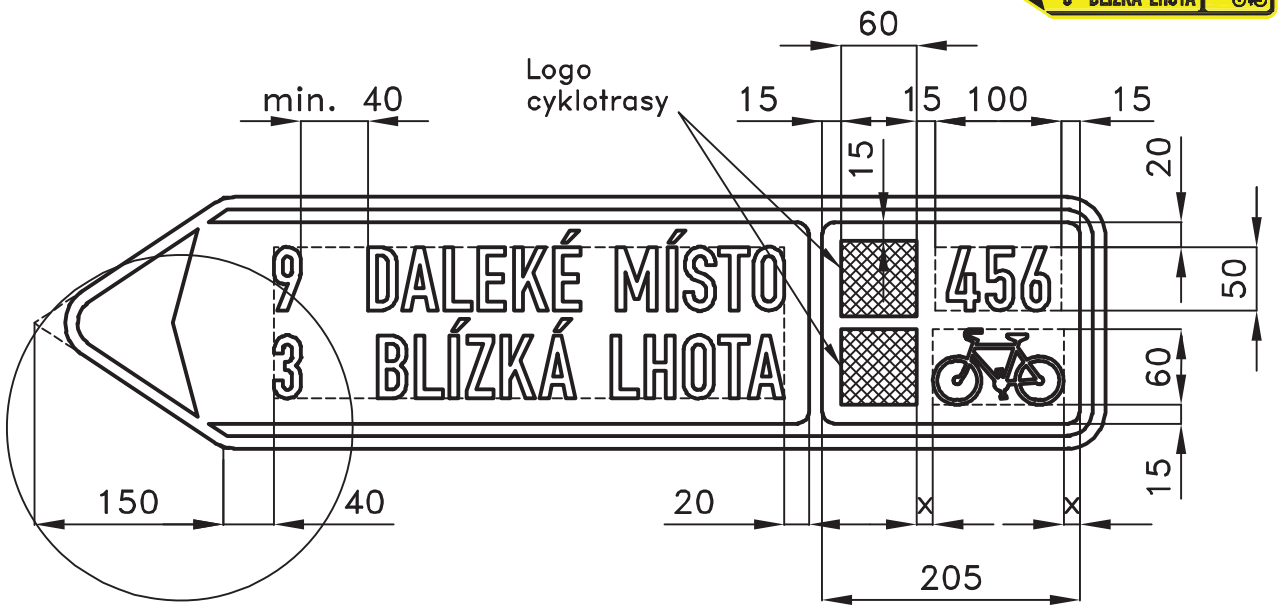


DETAIL

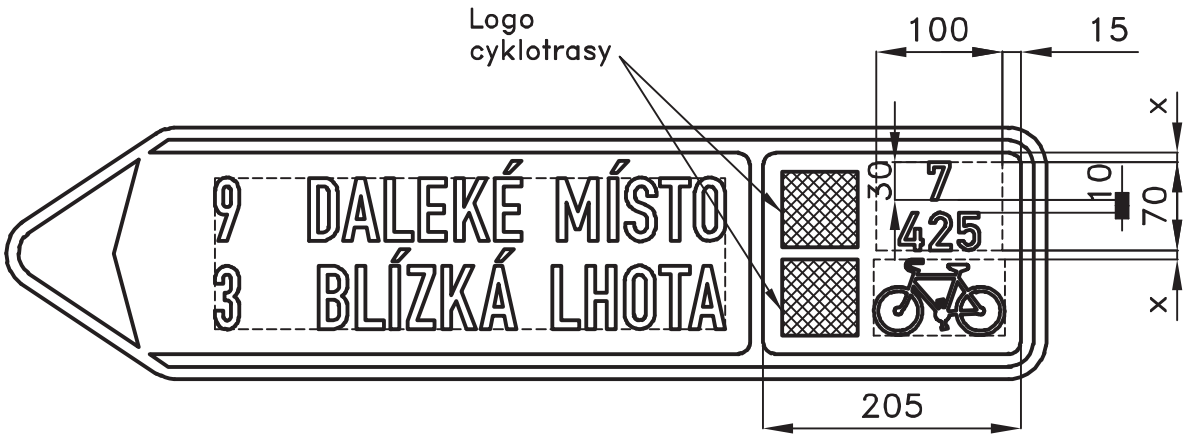


Výška písma 50 mm. V odůvodněných případech lze výšku písma u čísla cyklotrasy snižovat.

Číslo cyklotrasy se umisťuje do středu příslušného pole.

Logo cyklotrasy nesmí obsahovat symbol, který by mohl být považován za reklamu nebo propagaci konkrétního produktu, sídelního útvaru, obchodní společnosti nebo jiné právnické či fyzické osoby apod.

Symbol jízdního kola se odvozuje z listu č. S 217+218.

Detail viz list č. IS 19b–1.

| | | | |
|---|---|---|---|
| 6<br>6.1 | VYBAVENÍ POZEMNÍCH KOMUNIKACÍ<br>SVISLÉ DOPRAVNÍ ZNAČKY<br>Informativní značky směrové<br>č. IS 19b Směrová tabule pro cyklisty (vlevo) | MD<br>ODBOR POZEMNÍCH KOMUNIKACÍ<br>VZOROVÉ LISTY | VL 6.1<br>IS 19b–3<br>07/2019 |

č. IS 19b

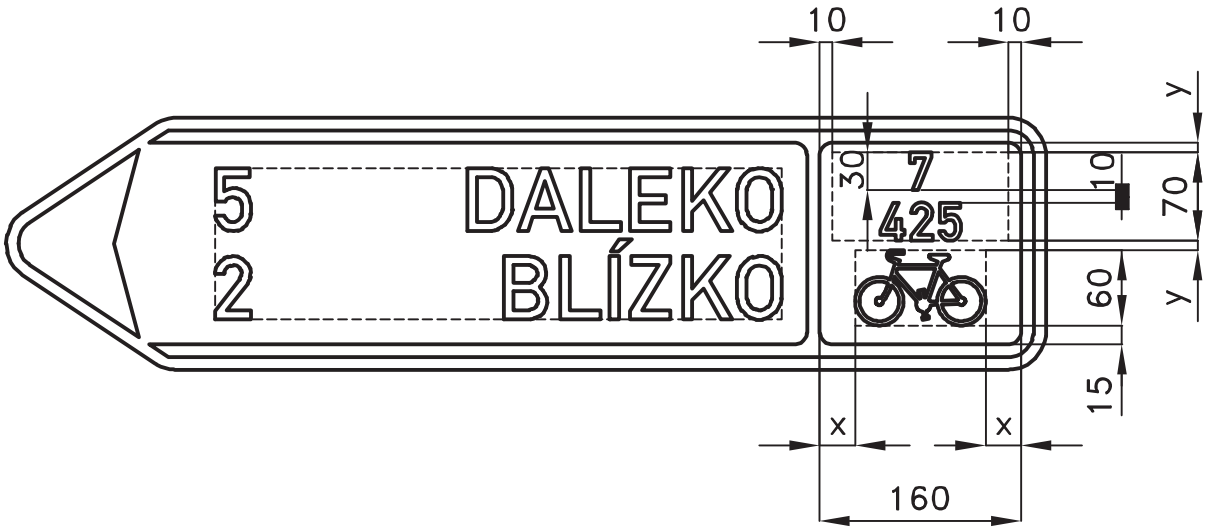


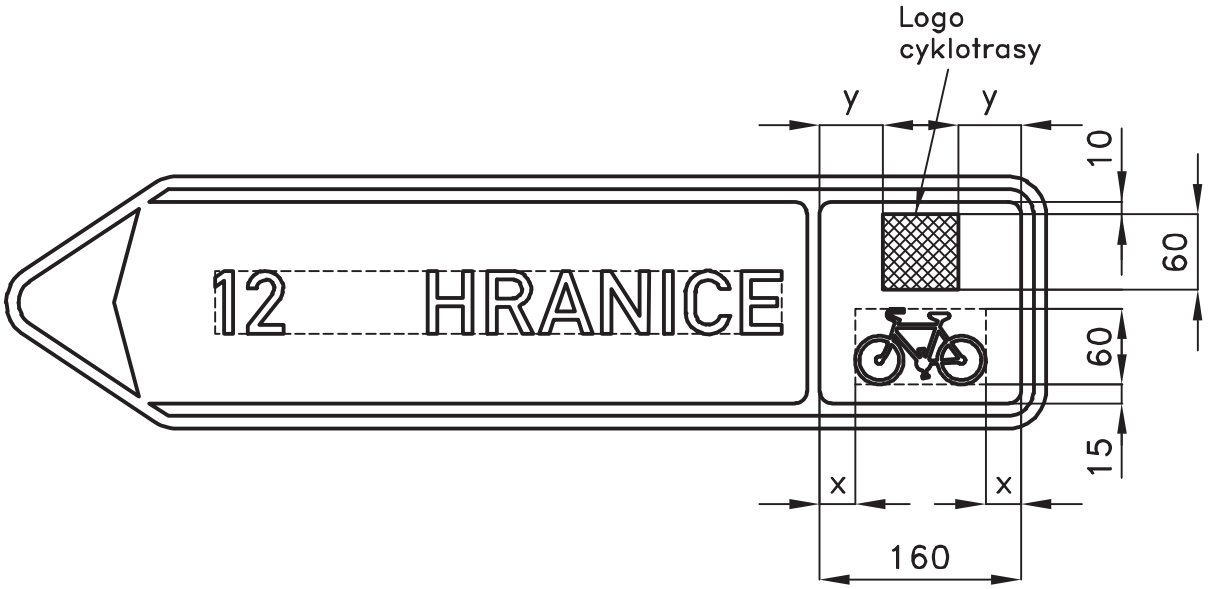


Výška písma 50 mm. V odůvodněných případech lze výšku písma u čísla cyklotrasy snižovat.

Číslo cyklotrasy se umisťuje do středu příslušného pole.

V případě použití dvou log cyklotrasy se loga umisťují ve vzdálenosti 15 mm.

Logo cyklotrasy nesmí obsahovat symbol, který by mohl být považován za reklamu nebo propagaci konkrétního produktu, sídelního útvaru, obchodní společnosti nebo jiné právnické či fyzické osoby apod.

Symbol jízdního kola se odvozuje z listu č. S 217+218.

Ostatní se odvozuje z listu č. IS 19b–1.

| | | | |
|---|---|---|---|
| 6<br>6.1 | VYBAVENÍ POZEMNÍCH KOMUNIKACÍ<br>SVISLÉ DOPRAVNÍ ZNAČKY<br>Informativní značky směrové<br>č. IS 19b Směrová tabule pro cyklisty (vlevo) | MD<br>ODBOR POZEMNÍCH KOMUNIKACÍ<br>VZOROVÉ LISTY | VL 6.1<br>IS 19b–2<br>07/2019 |

# Design manuál

## Logo cyklostezky kolem řeky Svitavy

Základní logotyp je složen z grafického symbolu a textu „SVITAVA“. Grafický symbol je složen ze dvou fragmentů, které symbolizují cestu a řeku.

Symbol ze skládá ze dvou vlnek, z nichž horní je v barvě SVITAVA modrá a dolní SVITAVA černá. Přesná definice barev je uvedena v kapitole **5 – Barevnost**.

Povolené varianty logotypu jsou uvedeny v kapitole **2 – Logotyp – Základní barevné varianty logotypu**.

» **základní logotyp.ai**

# 2.1

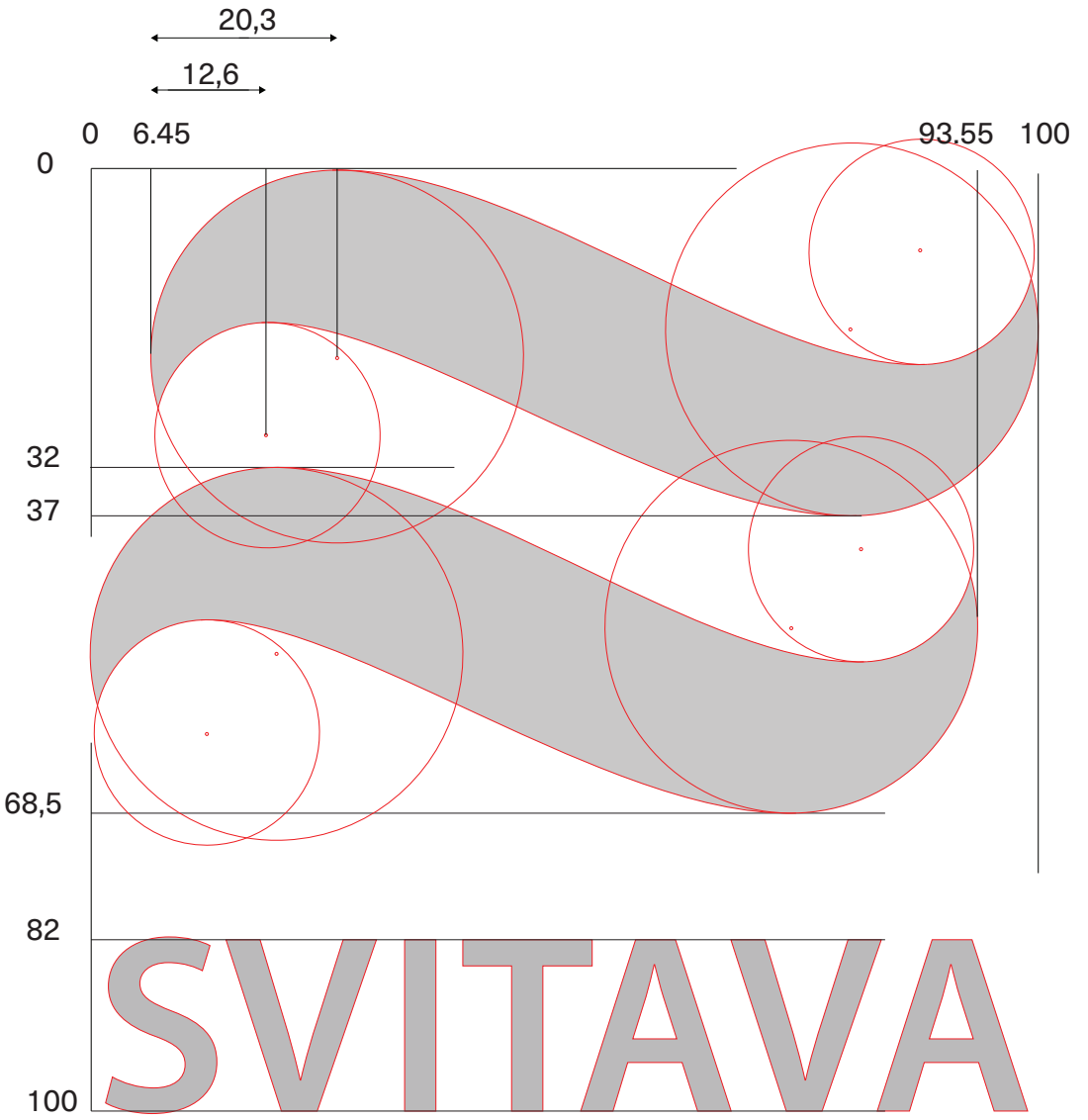


Jako základní jednotka (100 dílů) je zvolena šířka Základního logotypu. Všechny ostatní míry jsou odvozeny od této jednotky.

Text „SVITAVA“ je vysázen písmem Myriad Pro Semibold. Viz kapitola **4 – Písmo – Základní písmo.**

2.2

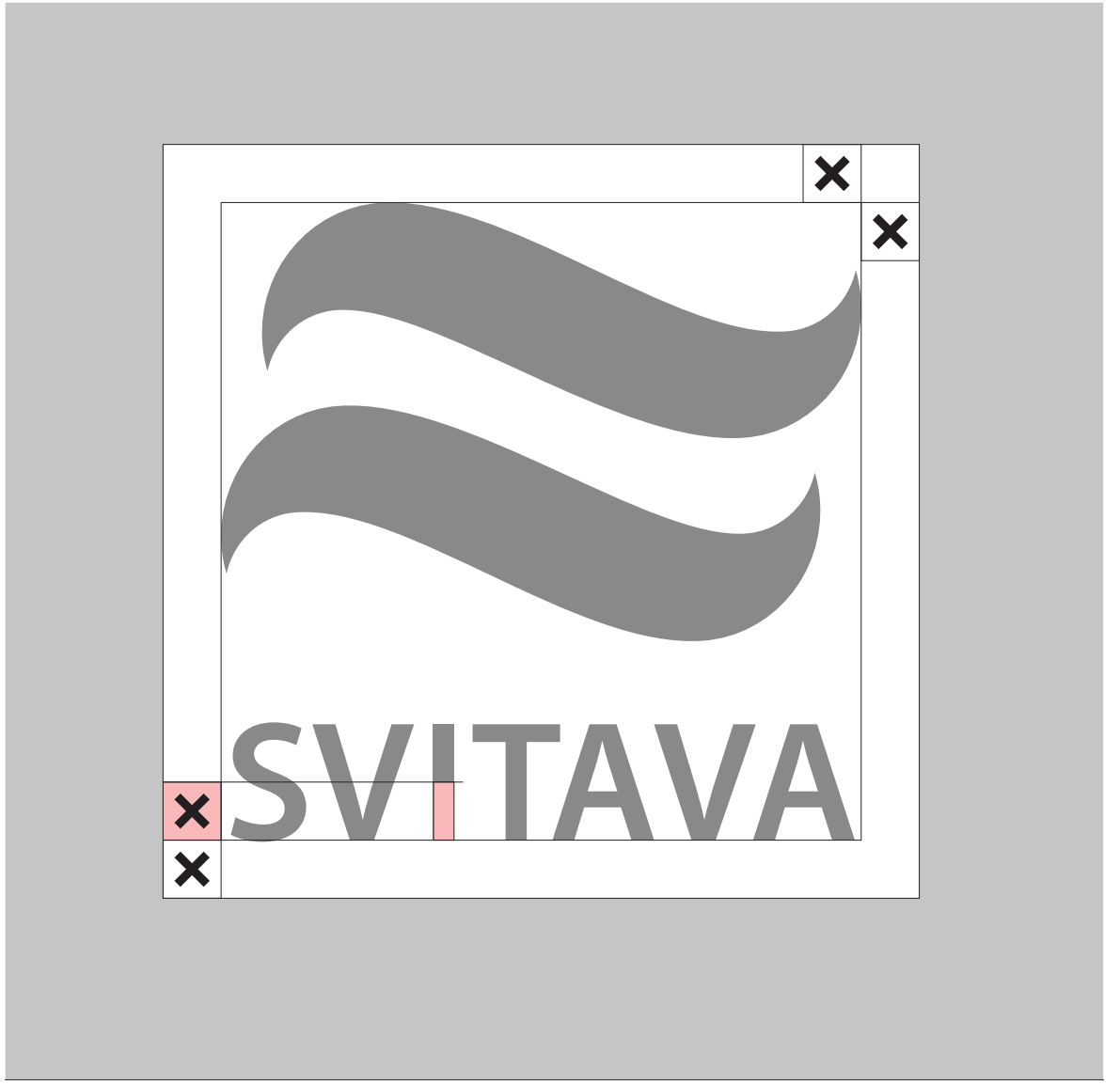


Ochranná zóna je minimální velikost plochy v bezprostřední blízkosti logotypu, do které nesmí zasahovat jiné grafické prvky nebo text. Ochranná zóna zároveň určuje minimální vzdálenost od okraje listu a jiných podkladových ploch, na kterých je logotyp umístěn. Tento prostor umožňuje logotypu dostatečně vyniknout a zaručuje jeho čitelnost.

**Ochranná zóna**
Ochranná zóna je definována jako čtverec se stranou rovnou jedné polovině výšky písmene I v nápisu „SVITAVA“ – viz schéma.

2.6

Logotyp pro aplikaci podle pravidel manuálu KČT (Metodika značení dálkových cyklotras v ČR) je možný ve dvou variantách.

**Varianta A (vlevo)**
Kompletní logotyp v základní barevné variantě na bílém čtverci velikosti 6 × 6 cm.

**Varianta B (vpravo)**
Symbol v základní barevné variantě na bílém čtverci velikosti 6 × 6 cm.

» **KCT varianty.ai**

# 3.2

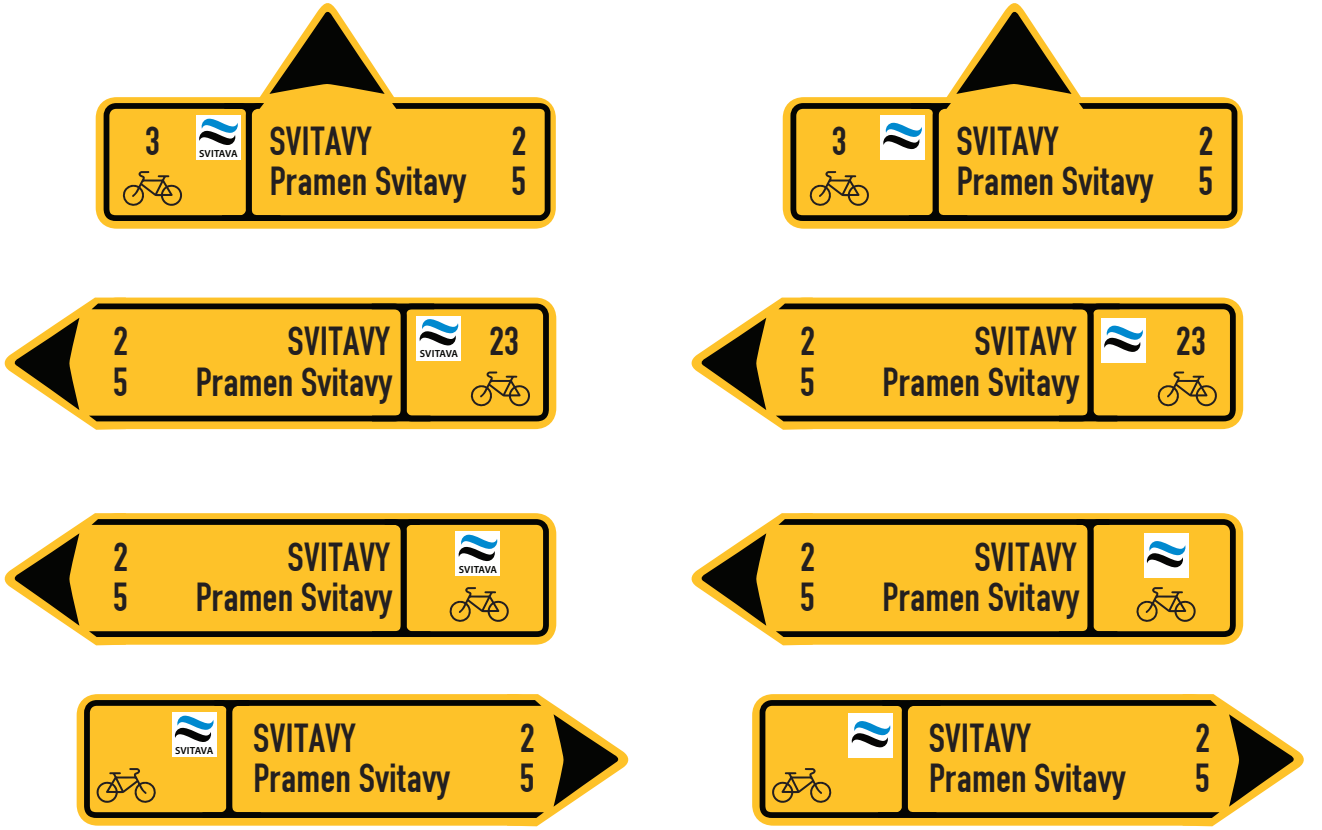


Příklady použití logotypu cyklostezky kolem řeky Svitavy dle pravidel KČT (Metodika značení dálkových cyklotras v ČR) na značkách určených ke značení cyklostezek.

3.2

# SVITAVA

## Myriad Pro

**ABCDEFGHIJKLMNOPQRSTUVWXYZ**
**abcdefghijklmnopqrstuvwxyz**
**123456789**

Myriad Pro Regular
*Myriad Pro Italic*
**Myriad Pro Bold**
***Myriad Pro Bold Italic***

Základním písmem logotypu cyklostezky kolem řeky Svitavy je písmo Myriad Pro v řezu Semibold

Je zakázáno používat písma elektronicky nasílená, skloněná či jinak deformovaná. Zakázáno je také používání jiného fontu.

Na doplňkové tiskoviny či texty, které budou patřit k logu je doporučeno používat font Myriad Pro Regular, *Myriad Pro Italic*, **Myriad Pro Bold**, ***Myriad Pro Bold Italic.***

**SVITAVA Modrá**

| | |
|---|---|
| CMYK | 100 \| 30 \| 0 \| 0 |
| RGB | 0 \| 137 \| 207 |
| Pantone | 3005C, 3005U |

| | |
|---|---|
| CMYK | 0 \| 0 \| 0 \| 100 |
| RGB | 0 \| 0 \| 0 |
| Pantone | Process Black C |

# 5.1

# GRAFICKÉHO ŘEŠENÍ ČINNÉ PLOCHY SMĚROVÉHO ZNAČENÍ IS21

Trasa č. 24 Svitava je v celé délce značena současně jako cyklotrasa č. 24 a dálková cyklotrasa „Svitava“ značená logem.

## Logotyp (logo) trasy „Svitava“

Je složen z grafického symbolu a textu „Svitava“. Grafický symbol je složen ze dvou fragmentů, které symbolizují cestu a řeku. Symbol se skládá ze dvou vlnek, z nichž horní je v barvě CMYK 100/30/0/0, RGB 0/137/207, Pantone 3005C, 3005U a dolní v černé barvě (CMYK 0/0/0/100, RGB 0/0/0, Pantone Process Black C). Písmem logotypu je font Myriad Pro v řezu Semibold.
Pro použití na směrovém značení cyklotrasy je kompletní logotyp v základní barevné variantě umístěn na bílém podkladním čtverci velikosti 60 x 60 mm .

SVITAVA

Loga tras již vyznačených v řešeném území (Blansko):

EuroVelo č. 9 „Baltic - Adriatic“

Greenway Kraków-Morava-Vien

Srdcem jižní Moravy

PŘÍLOHA Č. 1.

# GRAFICKÉHO ŘEŠENÍ ČINNÉ PLOCHY SMĚROVÉHO ZNAČENÍ IS 21

Trasa č. 24 Svitava je v celé délce značena současně jako cyklotrasa č. 24 a dálková cyklotrasa „Svitava“ značená logem. V tabulkovém přehledu návrhu značení místní úpravy je uvedené značení IS 21a, IS 21b, IS 21c, IS 21d navrženo v tomto provedení:

IS 21a
(24+Svitava)

IS 21b
(24+Svitava)

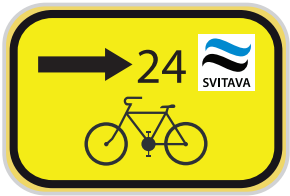


IS 21c
(24+Svitava)

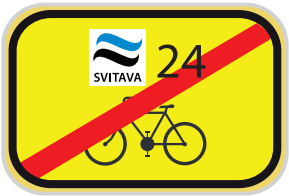


IS 21d
(24+Svitava)

Za označením svislé dopravní značky je v závorce uvedena specifikace označení tras uvedených na značce (24+Svitava) ... trasa KČT č. 24 a dálková trasa Svitava (logo). Tato specifikace je použita i u navrhovaného dopravního značení ve výkresové (mapové) části a tabulkové části dokumentace.

Sk_08

Le_11

LeM_08

LR_01, LR_05, LR_06

BoM_05

BoM_03

PŘÍLOHA Č. 1.

# GRAFICKÉHO ŘEŠENÍ ČINNÉ PLOCHY SMĚROVÉHO ZNAČENÍ IS 21

Trasa č. 24 Svitava je v celé délce značena současně jako cyklotrasa č. 24 a dálková cyklotrasa „Svitava“ značená logem. V tabulkovém přehledu návrhu značení místní úpravy je uvedené značení IS 21a, IS 21b, IS 21c, IS 21d navrženo v tomto provedení:

IS 21a
(24+Svitava)

IS 21b
(24+Svitava)

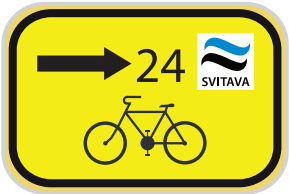


IS 21c
(24+Svitava)

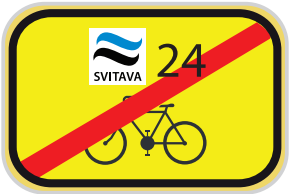


IS 21d
(24+Svitava)

Za označením svislé dopravní značky je v závorce uvedena specifikace označení tras uvedených na značce (24+Svitava) ... trasa KČT č. 24 a dálková trasa Svitava (logo). Tato specifikace je použita i u navrhovaného dopravního značení ve výkresové (mapové) části a tabulkové části dokumentace.

DnS_06

DnS_06

B_36

PŘÍLOHA Č. 1.

# GRAFICKÉHO ŘEŠENÍ ČINNÉ PLOCHY SMĚROVÉHO ZNAČENÍ IS 19

St_01

St_01

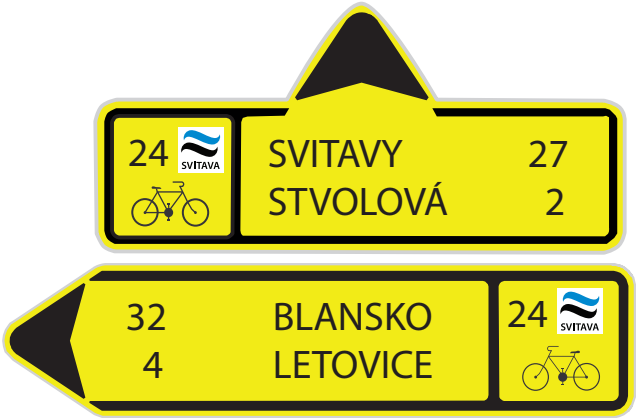


Sk_08

Sk_06

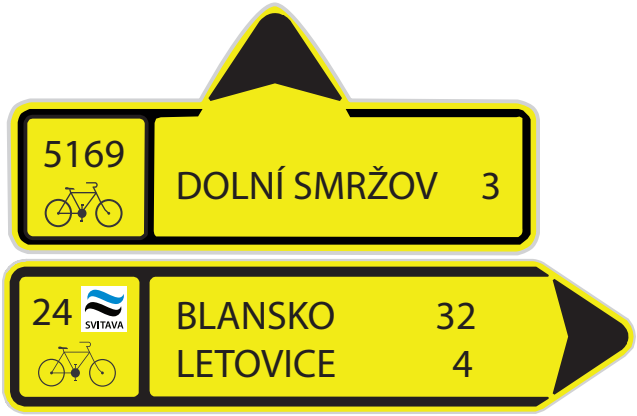


Sk_05

LeM_08

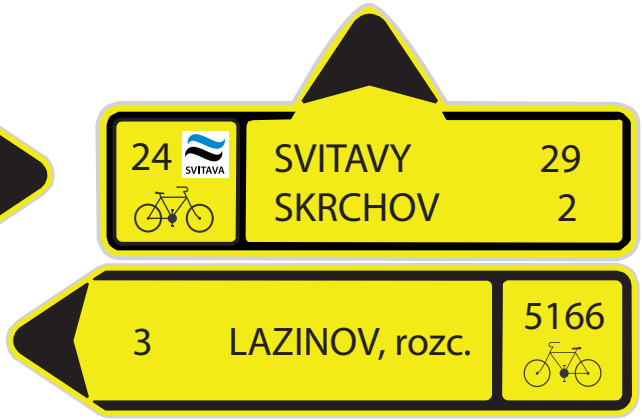


LeM_07

PŘÍLOHA Č. 1.

# GRAFICKÉHO ŘEŠENÍ ČINNÉ PLOCHY SMĚROVÉHO ZNAČENÍ IS 19

LeM_09

Le_04

Le_04

Le_05

Le_08

LeZ_04

LeZ_05

PŘÍLOHA Č. 1.

# GRAFICKÉHO ŘEŠENÍ ČINNÉ PLOCHY SMĚROVÉHO ZNAČENÍ IS 19

Sv_10

Sv_09

SnS_03

SnS_04

BoM_05

BoM_02

BoM_03

LR_02

LR_03

PŘÍLOHA Č. 1.

# GRAFICKÉHO ŘEŠENÍ ČINNÉ PLOCHY SMĚROVÉHO ZNAČENÍ IS 19

Ra_01

Ra_05

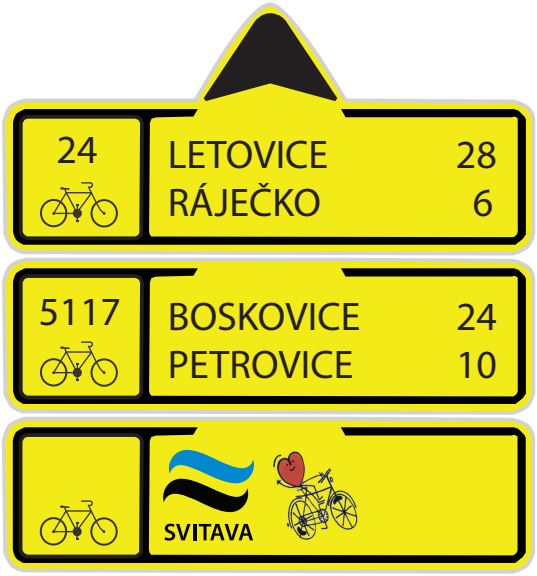


B_27

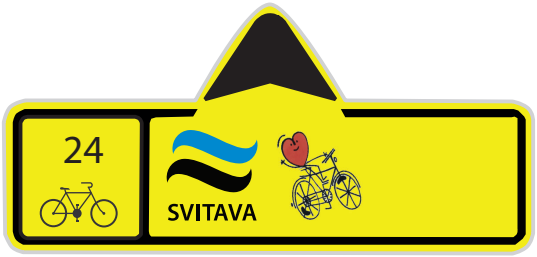


B_36

PŘÍLOHA Č. 1.

# GRAFICKÉHO ŘEŠENÍ ČINNÉ PLOCHY SMĚROVÉHO ZNAČENÍ IS 20

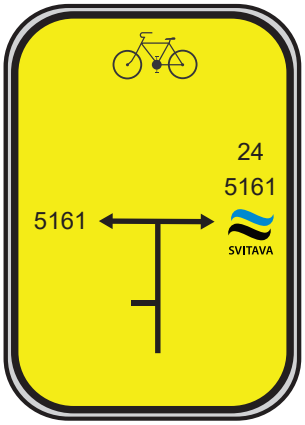


St_05

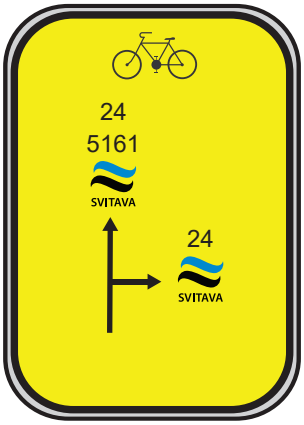


St_04

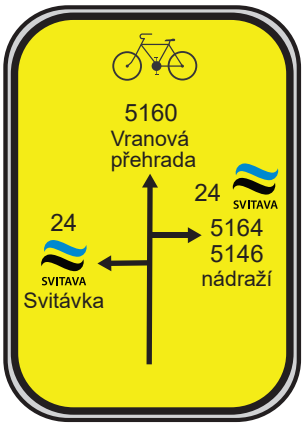


Le_21

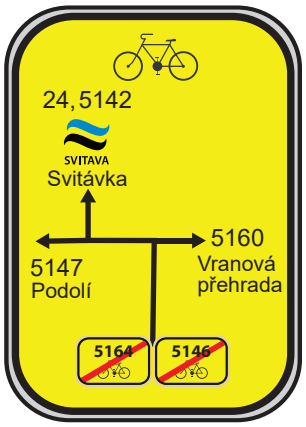


Le_05

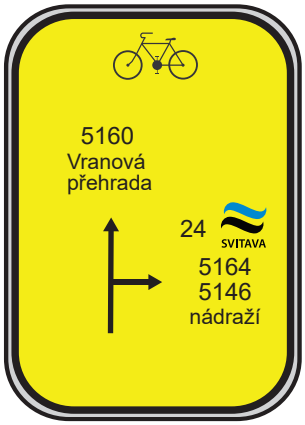


Le_06

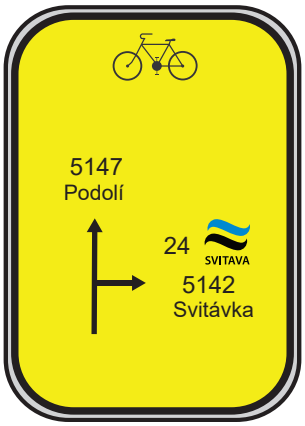


Le_07

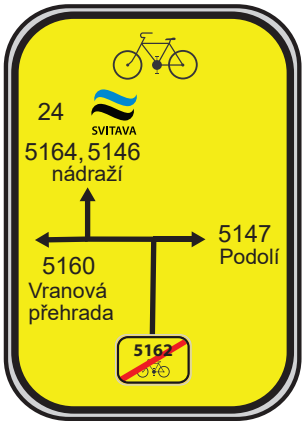


Le_08

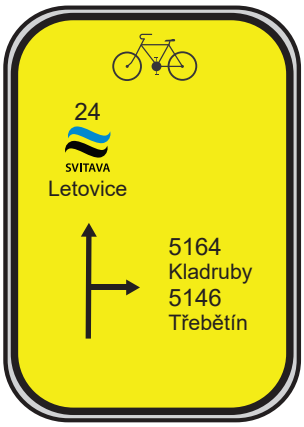


Le_17

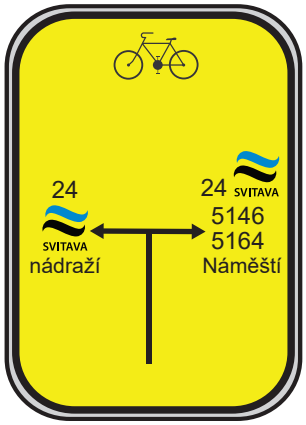


Le_18

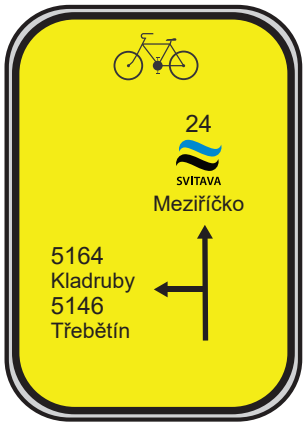


Le_19

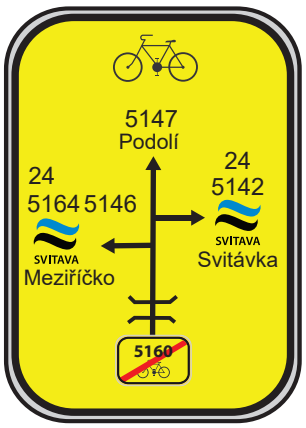


Le_20

PŘÍLOHA Č. 1.

# GRAFICKÉHO ŘEŠENÍ ČINNÉ PLOCHY SMĚROVÉHO ZNAČENÍ IS 20

BoM_02

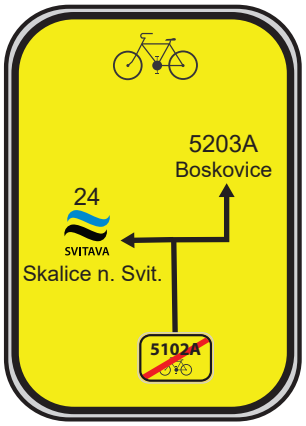


LR_04

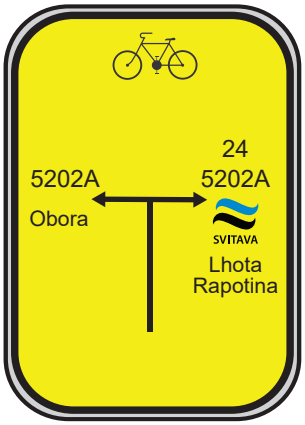


LR_07

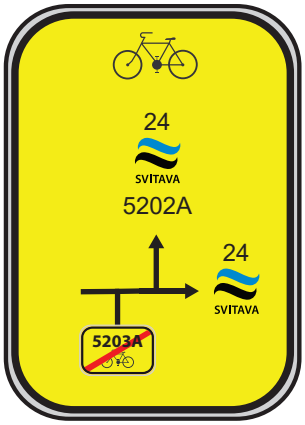


LR_09

PŘÍLOHA Č. 1.

# GRAFICKÉHO ŘEŠENÍ ČINNÉ PLOCHY SMĚROVÉHO ZNAČENÍ IS 20

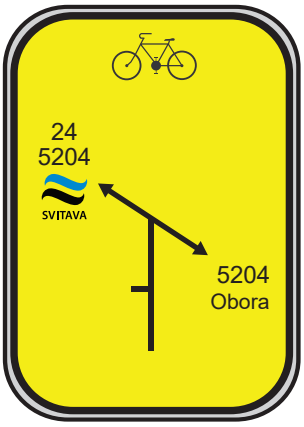


DnS_03

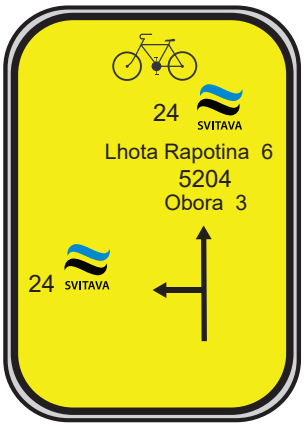


DnS_04

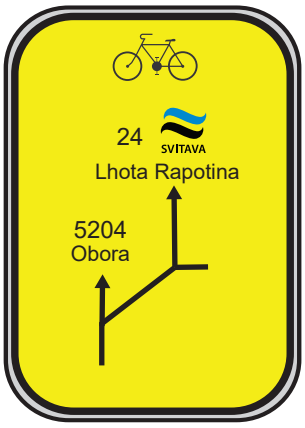


DnS_05

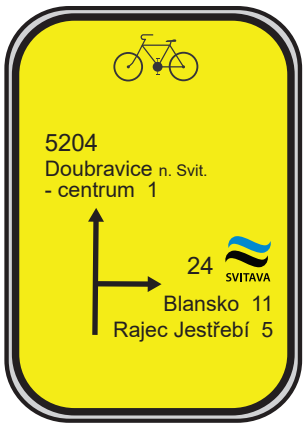


DnS_07

DnS_08

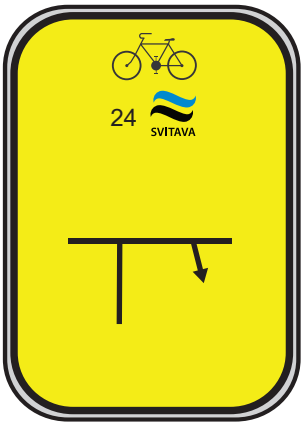


RJ_03

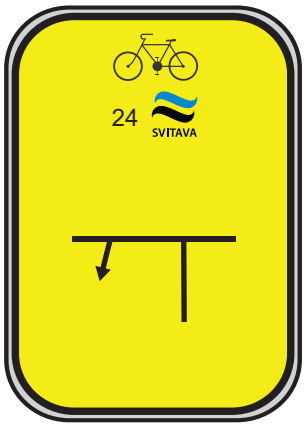


RJ_05

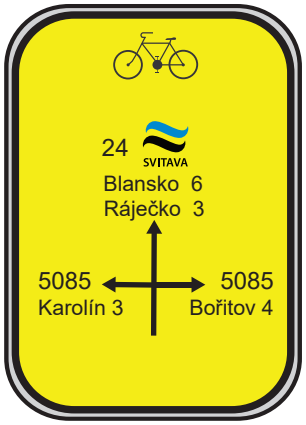


RJ_07

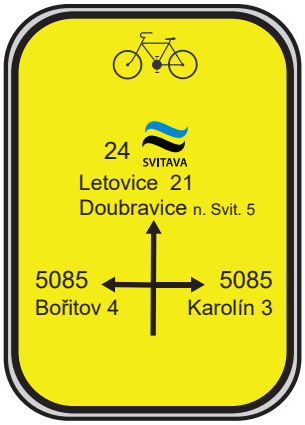


RJ_08

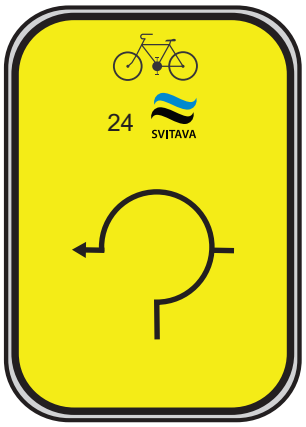


RJ_11

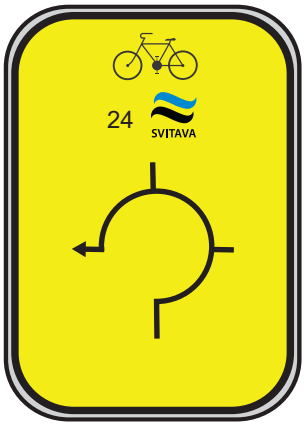


RJ_16

PŘÍLOHA Č. 1.

# GRAFICKÉHO ŘEŠENÍ ČINNÉ PLOCHY SMĚROVÉHO ZNAČENÍ IS 20

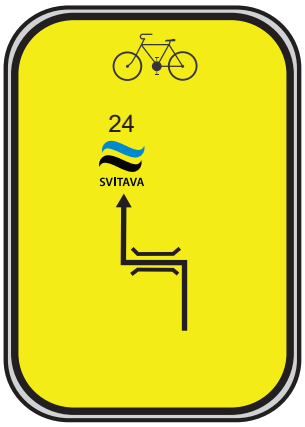


B_16, B_17

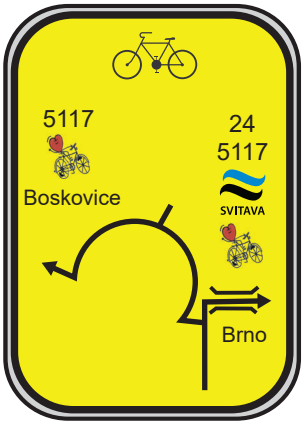


B_24

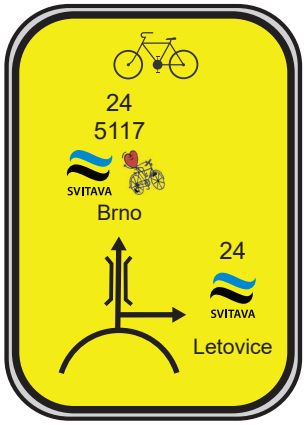


B_25

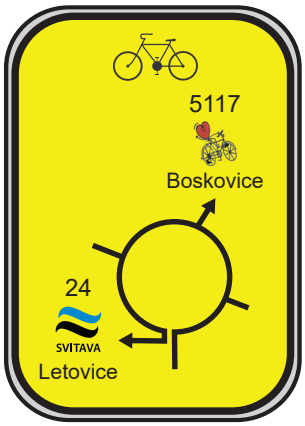


B_26

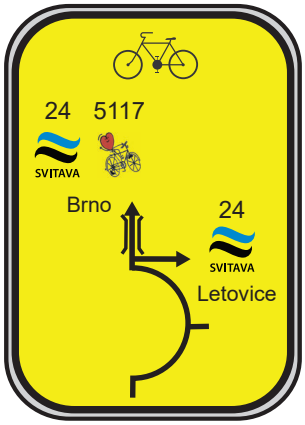


B_35

PŘÍLOHA Č. 1.