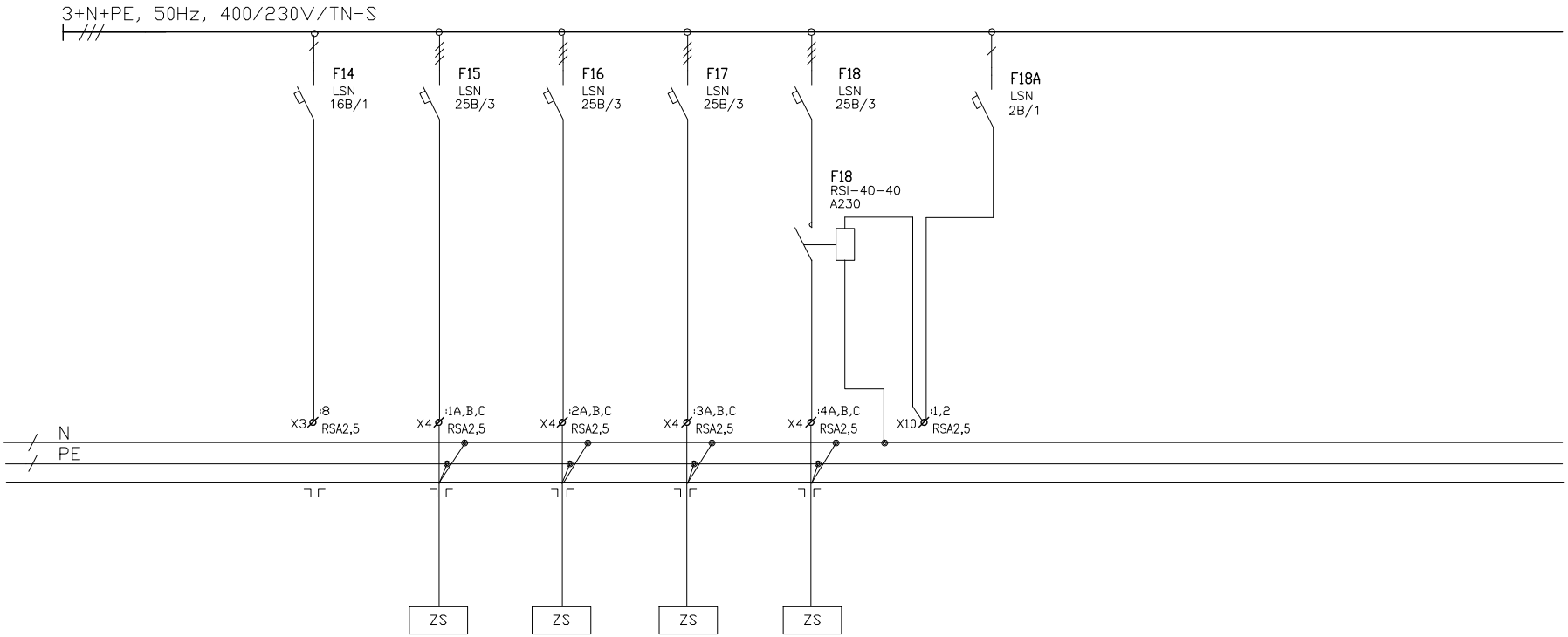

ZARIZENI	REZERVA	ZÁSUVKOVÁ SKŘÍŇ	ZÁSUVKOVÁ SKŘÍŇ	ZÁSUVKOVÁ SKŘÍŇ	ZÁSUVKOVÁ SKŘÍŇ	POVOLENÍ Z DT
EL.ZARIZENI		ZS1	ZS2	ZS3	NABÍJENÍ VOZÍKŮ	CHOD VZT
Pi (kW)						
KABEL		CYKY-J 5x4	CYKY-J 5x4	CYKY-J 5x4	CYKY-J 5x4	CYKY-J 2x1,5
OZN. KABELU		WL21	WL22	WL23	WL24	WS24

REV.	DATUM	POPIS	KRESLIL	KONTR.	SCHVÁLIL
	01/2011	DPS	PECHA	KADRNOŽKA	HUČÍK

AKCE: MORAVIAN SCIENCE CENTRE BRNO

VYPRACOVAL: **ING.KADRNOŽKA**
STRÁŽNICKÁ 12
627 00 BRNO
projekce@kadrnozka.cz

LIST	3	POČET LISTŮ	3

NÁZEV JEDNOPÓLOVÉ SCHÉMA ROZVADĚČE R00.01

ČÍS. VÝKR.