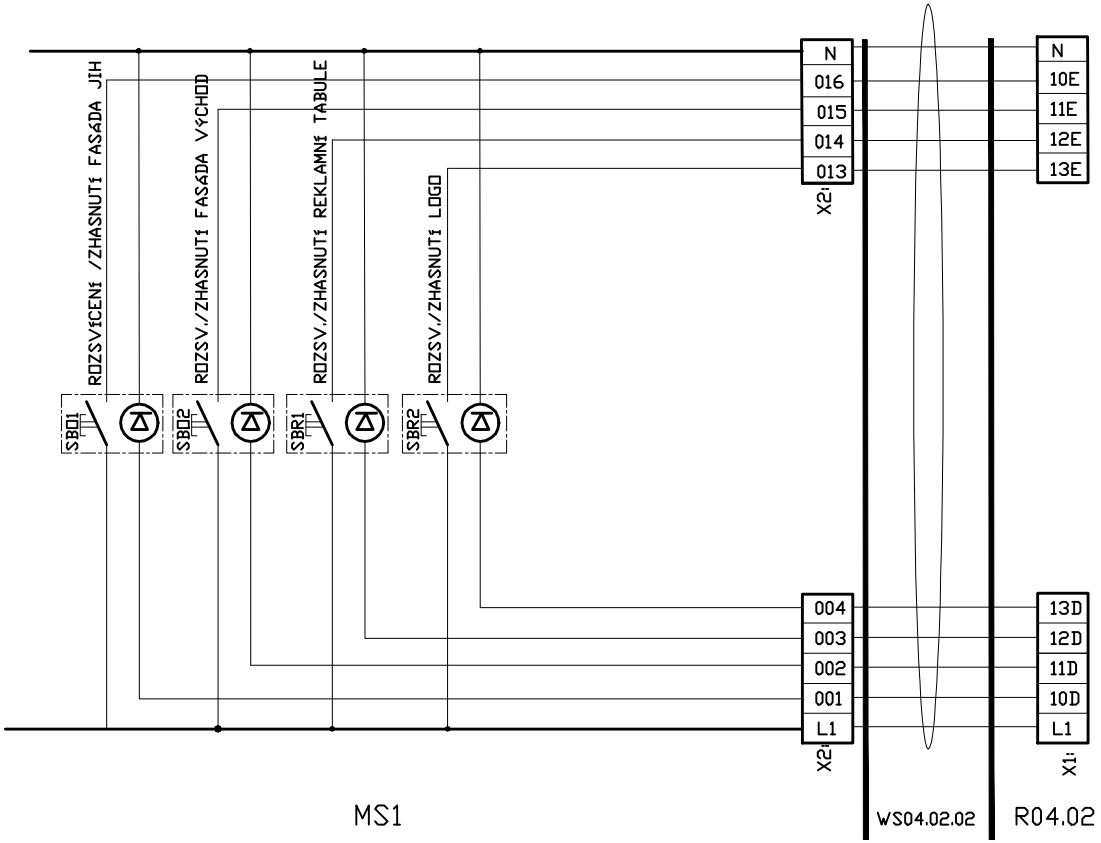

	01/2011	DPS	PECHA	KADRNOŽKA	HUČÍK	
REV.	DATUM	POPIS	KRESLIL	KONTR.	SCHVÁLIL	

AKCE: MSCB

VYPRACOVAL: **ING.KADRNOŽKA**
STRÁŽNICKÁ 12
627 00 BRNO
projekce@kadrnozka.cz

LIST	2	POČET LISTŮ	14

NÁZEV R04.02
OVL.SKŘÍŇ MS1-VENKOVNÍHO OSVĚTLENÍ FASÁDY

ČÍS. VÝKR.